Восточная Европа в древности и средневековье

XXIX

Российская академия наук
ИНСТИТУТ ВСЕОБЩЕЙ ИСТОРИИ

ВОСТОЧНАЯ ЕВРОПА В ДРЕВНОСТИ И СРЕДНЕВЕКОВЬЕ

АНТИЧНЫЕ И СРЕДНЕВЕКОВЫЕ ОБЩНОСТИ

XXIX Чтения
памяти члена-корреспондента АН СССР
Владимира Терентьевича Пашуто

Москва, 19–21 апреля 2017 г.

Материалы конференции

Москва
2017

ББК 63.3
В 782

Конференция проводится при поддержке РФФИ,
проект № 17-01-14030

Редакционная коллегия:

д.и.н. Е.А. Мельникова (ответственный редактор)
к.и.н. Т.М. Калинина (ответственный секретарь)
к.и.н. И.М. Никольский (ответственный секретарь)
к.и.н. Ю.А. Артамонов
д.и.н. Т.В. Гимон
д.и.н. Т.Н. Джаксон
д.и.н. И.Г. Коновалова
к.и.н. Е.В. Литовских
к.филол.н. В.И. Матузова
д.и.н. А.В. Назаренко
д.и.н. А.В. Подосинов
д.и.н. Л.В. Столярова
к.и.н. А.С. Щавелев

ISBN 978-5-94067-475-7
В 782

© Институт всеобщей истории РАН, 2017 г.
© Авторы, 2017 г.
© Редакционная коллегия, 2017 г.

С.Ю. Агишев

НОРВЕЖСКИЙ ХИРД XIII в.: ПОДДАННЫЕ КОРОНЫ, ВАССАЛЫ КОРОЛЯ, ГИЛЬДИЯ ИЛИ БРАТСТВО (К ВОПРОСУ О ФОРМАХ САМОИДЕНТИФИКАЦИИ)

Изучение форм самоидентификации направлено на разрешение более общей проблемы механизмов самоорганизации тех или иных общностей в составе средневекового общества, которое, давая ему общую характеристику, можно назвать обществом корпоративным (Helle 1964; 1972; Imsen 1990). Одной из таких корпораций был норвежский королевский хирд, становление которого происходило на протяжении двух столетий. Правовое оформление хирда как отдельной общности и государственного института завершилось в ходе масштабной законодательной реформы в 70-е годы XIII в. с принятием нормативного акта, который принято называть «Дружинным уставом» (Hirdskråen 2000. S. 30–31, 40–42).

Отнесение этого текста к конкретному виду юридических документов до сих пор остается предметом дискуссии (Ibid. S. 24–30). И лишь решение проблемы самоидентификации и самоорганизации людей, относившихся к общности хирда, позволит одновременно дать характеристику этому памятнику норвежского средневекового права.

В отличие от общенорвежского земского и городского законодательства, также появившегося в годы законодательной реформы, «Дружинный устав» не вводился королевской грамотой и не являлся *lex generalis*. Его нормы посвящены взаимоотношениям членов хирда между собой, а также каждой из составлявших его общностей-рангов с королем.

Хирд не был однородным сообществом. Каждый из трех его рангов (собственно «члены хирда» – хирдманны, «гости» и «факельщики»), обозначавшийся термином *lǫguneyti* (Ibid. S. 168, 176), был наделен особыми правами. Нормы, относящиеся к «членам хирда», кодифицированы отдельно от тех, что определяют положение, права и обязанности «гостей» и «факельщиков». Критериями соподчинения внутри каждого ранга являлись стаж и выслуга лет. В описании почестей и привилегий, поло-

женных представителю конкретного ранга, можно увидеть как отношение королевской власти к этой корпорации, так и взгляд ее членов на самих себя.

В средневековой Норвегии субинфеодация была запрещена: собственные вассалы могли быть только у короля. Тем не менее для лендрманнов, которые не включались собственно в хирд, были предусмотрены особые привилегии: право получать кормления-вейцлы из коронных земель без изменения их размеров королем, право содержать вооруженную свиту численностью в сорок человек, наличие *privilegium fori* по делам о государственной измене, право на титул барона и личное обращение «господин». И хотя эти привилегии были исключительными, но они были совершенно не гарантированы, что впоследствии показала административная реформа Хакона V (1299–1319), полностью трансформировавшая хирд (NgL III. S. 49–55; DN XI 6. S. 11–16). Из числа собственно «членов хирда» эти привилегии распространялись только на канцлера, окольничего и знаменосца. Хирдманнами в узком смысле слова можно назвать только стольников, на которых данные привилегии не распространялись. При этом стольники, так же как лендрманны, канцлер, окольничий и знаменосец, объединялись понятием «высшие чины хирда» (*hirðstjóri*. – Hirdskråen 2000. S. 68, 86, 100, 108, 152; Björn Þorsteinsson 1961. Sp. 582–583), что действительно указывает на стремление к корпоративности, диктовавшееся необходимостью поддерживать связи внутри самого́ элитарного сообщества.

Таким образом, внутри хирда были выстроены особые препоны, принципиально непреодолимые для большинства членов корпорации, которые, видимо, не должны были приобретать значительную самостоятельность по отношению к королевской власти и становиться замкнутой привилегированной группой внутри самого́ хирда. Король подчеркивал свое расположение, соглашаясь на получение представителями того или иного ранга хирда особых преференций, порой чисто символических. Так, за лендрманнами признавалась возможность быть главнейшими королевскими советниками, но это положение не предоставлялось им *ex officio*, что позволяло не привлекать их к реальному государственному управлению. Представители прочих рангов хирда могли получать годовые дотации, выполнять особые поручения, что выделяло их из тела корпорации. При этом общ-

ность каждого ранга, помимо прочего, подчеркивалась правом его членов иметь свой корабль в королевской эскадре, правом выбирать главу своего ранга. Кроме того, весь хирд имел своего заступника перед королем в лице знаменосца.

Устав богат описаниями различных символических актов вступления в тот или иной ранг хирда, расположения его членов относительно короля и друг друга во время пиров и придворных съездов, манипуляций предметами, подчеркивавших единство придворной корпорации. Символически единство членов хирда закреплялось ритуалом пожатия или целования руки короля и принесением единой присяги. Все будущие члены хирда, вступая в него, брались с королем за меч, становясь между собой *sverðtakari* (Hirdskråen 2000. S. 72, 74, 82, 90, 108, 154, 156, 158, 166). Церемониальное единство перерастало в корпоративное, служа самоидентификации, создавая и поддерживая общность. Этому способствовало также совместное обязательное нахождение членов хирда в специально регламентированных пространствах. Так, церемония введения в хирд производилась на пиру; хирд совместно опекал иоаннитский монастырь-госпиталь в Варна, предназначавшийся для немощных и старых хирдманнов, для чего дееспособные и активные члены хирда выплачивали особую десятину со своих доходов. Кроме того, члены хирда обязательно участвовали в погребении своего умершего сотоварища, а также каждое Рождество были обязаны собираться вместе и слушать чтение «Дружинного устава» на протяжении всех 13 дней праздника.

Одновременно «Дружинный устав» обособлял хирд от прочих групп населения, отношения которых с королем строились на иных основаниях. Поэтому, вероятно, устав и не носит «всеобщего» характера, не предваряется королевской грамотой и не содержит обращения ко всему народу страны, как это сделано в других памятниках законодательной реформы. Распоряжения, отдававшиеся и реализовывавшиеся людьми, на которых распространялось действие «Дружинного устава» и которые занимали места в центральной и местной администрации, были обязательны для массы населения, во-первых, потому, что они исходили от единого источника права и власти – короля, а во-вторых – потому, что положение людей «Дружиного устава» не было обусловлено только этим нормативным актом. Подобно

бондам и горожанам они являлись королевскими подданными, что, в частности, выражалось в их налоговой ответственности: они не были полностью освобождены от уплаты общегосударственных налогов, тягла (скатта). В отношении не освобожденной от него собственности они ничем не отличались от тех же крестьян и жителей городов, а значит, подчинялись земскому и городскому законам, которые в этой части, а также в части государственной измены и преступлений против личности и собственности были адресованы им в той же мере.

«Дружинный устав» даровал хирдманнам привилегии, но не гарантировал им исключительного положения в обществе (кроме, пожалуй, герцогов, являвшихся королевскими сыновьями, и ярлов, которые были главами отдельных территорий). Так, в правовом отношении извещением прочим подданным о существовании и функционировании хирда являлись оглашавшиеся публично «улучшения права», как издававшиеся в виде отдельных документов, так наличествовавшие в самом уставе (Ibid. S. 168–178). Если нормы земского и городского законодательства, провозглашавшиеся или зачитывавшиеся вслух лагманнами, были доступны прочим подданным так же, как членам хирда, то «Дружинный устав», тоже зачитывавшийся вслух, предназначался только для ушей хирдманнов.

Это позволяет характеризовать «Дружинный устав» как документ синкретический. С одной стороны, он, несомненно, определял исключительное положение людей, на которых он распространялся, на фоне обладателей прочих должностей (наместников-сюслуманнов, лагманнов, арманнов и проч.), чьи обязанности регулировались земским правом, и уж точно на фоне бондов и горожан. С другой стороны, он не приобрел черт устава гильдии или братства, поскольку регламентировал отношения и взаимные обязательства не только между членами хирда, но и с королем и прочими государственными и общественными институтами. Являясь непосредственными вассалами короля, члены хирда оставались подданными короны: если король оформлял личные отношения с ними в форме привилегий, то обязательственные отношения с ними он реализовывал как с подданными короны. Иными словами, государь был обязан рассматривать членов хирда как исполнителей всеобщих обязанностей,

налагавшихся на них земским и городским правом, а себя – как гаранта выполнения ими этих обязательств. Подобная правовая коллизия и невыделенность «Дружинного устава» в качестве нормативного акта, регламентировавшего отношения только между членами отдельной корпорации, предоставляла королевской власти возможность маневра вплоть до дезавуирования хирдманна как полномочного лица с переложением его обязанностей на других уполномоченных.

Тем самым формы самоидентификации, посредством которых воссоздавалась придворная и служилая корпорация хирда, с одной стороны, диктовались королевской властью в соответствии с тем сценарием, который реализовывал иерархические отношения господства короля над каждым хирдманном в отдельности и надо всей корпорацией в целом (Imsen 2000. P. 205–220). С другой – «Дружинный устав», несомненно, являлся результатом корпоративного творчества в той части, где сама общность хирда добровольно брала на себя обязанности, связанные со взаимной и добровольной поддержкой своих членов, а также с отстаиванием чести и доброго имени в случае выдвижения королем обвинений против конкретного хирдманна. Способность к самоорганизации и ответственности за происходящее в стране (DN VII 100. S. 116–119) норвежская придворная корпорация продемонстрировала позднее, в 1319–1332 гг., в годы малолетства короля Магнуса Эрикссона, когда высшие чины хирда вошли в новообразованный Государственный совет (DN XI 156. S. 11–16), ставший корпоративным правительством страны.

Источники и литература

Björn Þorsteinsson. Hirðstjóri // KLNM. København, 1961. Bd. VI. Sp. 582–583.

Helle K. Norge blir en stat, 1130–1319. Oslo, 1964.

Helle K. Konge og gode menn. Bergen, 1972.

Hirdskråen. Hirdloven til Norges konge og hans håndgangne menn. Etter AM 322 fol / Utg. S. Imsen. Oslo, 2000.

Imsen S. Norsk bondekommunalisme fra Magnus Lagabøte til Kristian Kvart. Del 1. Middelalderen. Trondheim, 1990.

Imsen S. King Magnus and his Liegemen's «Hirdskrå»: A Portrait of the Norwegian Nobility in the 1270s // Nobles and Nobility. Woodbridge, 2000. P. 205–220.

Н.А. Алексеенко

ИНОРОДЦЫ НА СЛУЖБЕ ВИЗАНТИИ (ПО ДАННЫМ ХЕРСОНСКИХ МОЛИВДОВУЛОВ)*

В источниках сохранилось немало сведений о поступлении на византийскую службу представителей различных народов, со всех сторон окружавших империю. Иноплеменники, зачастую принадлежавшие к высшим аристократическим кругам, занимали самые разные гражданские и военные посты в византийском обществе. Нередко императоры призывали в ряды своих армий целые воинские контингенты «варваров», из которых впоследствии формировались и имперские воинские элиты (например, болгарские или армянские).

В Византии существовало даже специальное ведомство «варваров» – *epi ton barbaron*, занимавшееся не только приемом послов, но практически всем, что касалось пребывания иностранцев в империи (Rambaud 1870. P. 304–305; Bury 1911. P. 93). Печати глав этого ведомства давно и хорошо известны (Schlumberger 1884. P. 447–456; Laurent 1981. P. 244–262; Шандровская 2000. С. 105–116). В Херсоне также найден один экземпляр такой буллы с изображением льва (не издана), аналогичной ранее изданной В. Лораном (Laurent 1981. P. 248, № 500), в свое время принадлежавшей императорскому спафарию и *epi ton barbaron* Михаилу. Нередко в качестве сфрагистических типов владельцы печатей *epi ton barbaron* использовали не традиционные для византийской сфрагистики изображения с религиозными сюжетами, а определенно светские сюжеты.

Среди херсонских печатей выделяется вполне определенный набор сюжетов, характерных, по крайней мере, для группы булл представителей отдельных местных родов или неофитов из среды «варваров». Это буллы с изображением реальных или фантастических существ. В византийском Херсоне, очевидно, проявлялась общеимперская тенденция к назначению инородцев на государственные должности. К примеру, нам хорошо известен херсонский стратиг, патрикий Иоанн Вога (Nicholas 1973. № 9, line 99–100), происхождение которого Д. Моравчик связывает с кочевниками – печенегами (Moravcsik 1958. S. 92). Однако сего-

дня у нас, к сожалению, нет достаточных оснований атрибутировать ему какую-либо из серий печатей стратига Иоанна начала X в. Вероятно, к числу иноплеменников принадлежали и херсонские стратиги Арсавир, известный по печати рубежа IX–X вв., Феодор Катасах, Лев и Георгий Цулы (Alekseyenko 2012. P. 130, 146–147, 162, 173–175, № 42, 60, 77, 89).

Особое место в Херсоне занимало семейство Цул. В списках известных родов византийской аристократии X–XI вв. эта фамилия не фигурирует. Однако данные об отдельных ее представителях сообщают и византийские хронисты (Скилица, Зонара), и другие письменные, эпиграфические и сфрагистические источники. По печатям известны не менее восьми представителей этого рода в Херсоне: Цула (личное имя) – спафарий Херсона; Георгий и Лев – императорские протоспафарии и стратиги Херсона; Михаил и Фотий – императорские протоспафарии; Игнатий, Феофилакт и Мосик – частные лица. Примечательно, что лишь те из них, кто был облечен полномочиями, указывали свои должности и использовали христианскую символику. В иных случаях на печатях использован зооморфный мотив. У Игнатия и Феофилакта это изображение птицы, а у Мосика – дракон-симург.

По мнению Д. Моравчика, род Цул – тюркского происхождения, И.В. Соколова видит в Георгии Цуле хазарина, а Георгий Пахимер в XIII в. назвал одного из Цул болгарином. Абсолютное большинство печатей Цул происходит из Крыма. Это позволяет предположить, что перед нами все-таки местное аристократическое семейство, возможно, тюркского, хазарского или болгарского происхождения, представители которого появились в Таврике где-то около середины X в. Судя по печатям, далеко не все представители рода состояли на византийской службе и имели высокие посты в провинциальной администрации.

Кроме семейства Цул, владельцы еще нескольких херсонских печатей являлись, судя по всему, иноплеменниками. Речь идет о частных печатях с зооморфными изображениями на лицевой стороне без упоминания каких-либо рангов и должностей. Владельцем двух из этих печатей являлся Анастасий Масхул, одной – Лев Геларг и трех – Ефимий Арсавир. Заметим также, что в Херсоне известны еще два экземпляра печати, содержащей только личное имя «Арсавир» (Алферов 2014. С. 11, № 2.1–2).

Это имя оказалось весьма редким и обнаружилось лишь в ономастике Киренаики (Fraser, Mattews 1987. P. 81). Издатель в изображенном на печати животном видит семаргла – славянского прототипа иранского или тюркского мифологического существа Симурга. Необычный тип изображения – летящий дракон – абсолютно идентичен сюжету на херсонских печатях Мосика Цулы, Анастаса Масхула (Алексеенко 2008. С. 269–270, № 2–4), а также и на других упомянутых выше экземплярах.

Вполне возможно, что перед нами очередные малоизвестные провинциальные невизантийские семейства, представители которых, очевидно, так же как и выходцы из рода Цул, на протяжении второй половины X в. активно контактировали с обитателями Херсона, некоторые из которых определенно сами были выходцами из «варварской» среды.

И, скорее всего, здесь мы также имеем тот самый случай, когда первый представитель семейства, поступив на византийскую службу, носил лишь собственное имя, а его потомки затем присоединяли его к своим именам как патроним, подобно тому как это было в роду царя Васпуракана Сенахерима или второго сына последнего болгарского царя Иоанна Владислава Алусиана, не говоря уже о потомках Цулы в Таврике.

Кроме того, как нам представляется, на примере булл из Херсона (в частности по печатям Цул) прослеживаются по крайней мере три стадии вхождения представителей общности иноплеменников в византийское сообщество. На первом этапе поселившийся в империи иноземец еще не имеет ни званий, ни поручений и, хотя его печать вполне византийская, носит она лишь личный характер. В дальнейшем, на втором этапе, за определенные заслуги ему может быть пожалован некий придворный ранг, впрочем, как правило, не требующий выполнения конкретных функций византийского чиновника – лишь парадный титул. Таких примеров достаточно много. Естественно, это событие получает отражение и на печати, которая теперь практически полностью отвечает византийским стандартам. Однако византийцем по сути иноплеменник становится лишь на последнем этапе – когда получает определенную административную должность в центральном аппарате или в провинции.

Таким образом, буллы представителей общности иноземцев из Херсона, так же как и печати местных правящих кругов, в очередной раз подчеркивают своеобразие и особенности этой византийской провинции, в которой имели место тесные контакты местной администрации не только с представителями столичного нобилитета, но и с выходцами из провинциальной элиты, нередко происходившими из «варварской» среды, достаточно сильно пропитавшей византийское общество и аппарат государственного управления уже на рубеже X–XI вв. и игравшей существенную роль во многих сферах жизни империи на протяжении последующих столетий.

Примечание

[*] Исследование выполнено при финансовой поддержке РГНФ в рамках научного проекта № 15-31-10106 «Византийский Херсон VI–XIII столетий в памятниках сфрагистики».

Источники и литература

Алексеенко Н.А. Печати с родовыми именами из Херсонского архива печатей // Тр. Гос. Эрмитажа: Византия в контексте мировой культуры. СПб., 2008. Т. 42. С. 265–275.

Алферов А.А. Моливдовулы с родовыми именами Анахал, Арсафир, Саулоиоанн и Тарханиот из архива печатей византийского Херсона (по материалам коллекции А. Шереметьева) // VI византийский семинар «ΧΕΡΣΟΝΟΣ ΘΕΜΑΤΑ: империя и полис». Тезисы докл. и сообщ. Севастополь, 2014. С. 10–12.

Шандровская В.С. Печати epi ton barbaron в Эрмитаже // АДСВ. 2000. Вып. 31. С. 105–116.

Alekseyenko N. L'administration Byzantine de Cherson. Catalogue des sceaux. P., 2012.

Bury J.B. The Imperial Administrative System in the Ninth Century. L., 1911.

Dölger F. Regesten der Kaiserurkunden des Oströmischen Reiches // Corpus der Griechischen Urkunden des Mittelalters und der Neueren Zeit. Reihe A: Regesten. München, 2003. Abt. 1.

Fraser P.M., Mattews E. A Lexicon of Greek Personal Names. Oxford, 1987. Vol. 1.

Laurent V. Le Corpus des Sceaux de l'empire byzantin II: L'administration. P., 1981.

Moravcsik Gy. Byzantinoturcica. B., 1958. Bd. 2.

Nicholas I, patriarch of Constantinople. Letters / Ed., transl. by R. Jenkins, L. Westerink. Washington (D.C.), 1973.

Rambaud A. L'Empire Grec au Xe siècle. P., 1870.

Schlumberger G. Sigillographie de l'empire byzantin. P., 1884.

А.А. Анисимова

ФАКТОРЫ, СПОСОБСТВОВАВШИЕ ЗАРОЖДЕНИЮ ГОРОДСКИХ ОБЩИН В АНГЛИИ XII–XIII вв.*

Первые два века после Нормандского завоевания 1066 г. ознаменовались в Англии активным ростом городов. Тем не менее формирование и оформление городских общин отставало от экономического развития городов. Кроме того, для Англии в целом, в отличие от Италии, Франции или германских земель, не было характерно образование коммун, т.к. более сильная королевская власть контролировала управление в городах. Тем не менее отдельные города (как королевские, так и сеньориальные) довольно рано (уже в XII в.) начинают борьбу за свои привилегии, и в ходе этой борьбы складывается городская община; или же, наоборот, в результате складывания городской общины стало возможным для горожан выдвигать требования и отстаивать свою позицию. Таким образом, формирование городов и их встраивание в существующие экономическую, социальную и политическую системы само по себе требовало особых условий для их благополучного развития. Отстаивание необходимых привилегий могло способствовать формированию осознанной городской общины, связанной общими интересами и необходимостью их защиты.

Тем не менее были и другие факторы, которые, как представляется, могли подтолкнуть складывание общины в городе. Определенную роль играли факторы внешние, например взаимоотношения с другими городами. Кроме того, важным фактором являлась политика королевской власти по отношению к городам и в отношении их управления.

Важным индикатором появления общины является получение городской хартии/грамоты, хотя она не всегда является показателем (например, в случае так называемых «основанных городов», когда пожалование фактически предшествует формированию городского поселения). Тем не менее борьба за городские привилегии является одновременно и показателем определенного уровня развития городского сообщества, осознания им своего единства, и, сама по себе, важным фактором в складывании городских общин.

Большую роль здесь играет вопрос о том, чьей была инициатива получения городской хартии.

Для лучшего понимания процесса, а также из-за скудости источников для рассматриваемого периода, необходимо провести сравнение между городами разных категорий: большими и малыми, королевскими и сеньориальными (а внутри последних – между городами, принадлежавшими светским и духовным сеньорам). При этом логичное предположение о ведущем положении крупных городов, и особенно Лондона, вряд ли окажется справедливым: в управлении такими городами большую роль играли королевские должностные лица.

Одним из примеров городов с достаточно ранним развитием общины были те, что вошли в итоге в Конфедерацию Пяти Портов (все они располагаются в юго-восточной Англии). Объединение портовых городов, главной функцией которого было предоставлять королю на определенный срок полностью укомплектованные корабли для службы, окончательно оформится как единое целое только во второй половине XIII в., когда появятся хартии, пожалованные Конфедерации в целом, и ее организация приобретет более конкретные очертания. Тем не менее, судя по имеющимся свидетельствам, еще до складывания общих привилегий и пожалований города-члены получали у короля для себя различные привилегии. Их особое положение (из-за корабельной службы) заставляло королевскую власть идти на определенные уступки, что в дальнейшем и будет оформлено как общие привилегии Пяти Портов. Хотя еще во время составления Книги Страшного суда (1086 г.) существовало представление о корабельной службе, которую отдельные города несли в пользу короля, и вполне возможно, что они это делали совместно, изначально все привилегии оформлялись и получались в индивидуальном порядке.

Принимая во внимание разный статус и положение городов, входивших в Конфедерацию, – а среди них были и королевские, и сеньориальные (находившиеся под властью архиепископа или монастыря) города, возникшие в разное время (в англосаксонскую эпоху или уже после Нормандского завоевания) и при разных обстоятельствах, – анализ становления их общин представляется важным срезом развития городских сообществ в средневековой Англии. Хотя необходимо принимать во внима-

ние особые отношения Пяти Портов с королевской властью, а также их расположение в рамках одного региона, определенные условия, в которых происходило развитие этих городов, позволяют более четко выявить закономерности развитии городских сообществ в целом.

Примечание

[*] Тезисы подготовлены при поддержке гранта РНФ (проект № 16-18-10393) «Самоорганизующиеся структуры средневекового города: генезис, классификация, механизмы функционирования».

Ю.А. Артамонов

СТАНОВЛЕНИЕ ИНСТИТУТА АРХИМАНДРИТИИ В ДРЕВНЕЙ РУСИ

Звание «архимандрита» (ἀρχιμανδρίτης) на Востоке, надежно засвидетельствованное источниками V в., мог носить игумен, поставленный местным архиереем управлять монастырями епархии (Цыпин 2001. С. 577). В то же время оно могло быть и почетным титулом настоятеля известной обители, не имевшего каких-либо властных полномочий по отношению к другим монашеским общинам. Е.Е. Голубинский полагал, что «в последнем смысле… имя архимандрита перешло и к нам в Россию» (Голубинский 1881. С. 594). Иного мнения придерживался Я.Н. Щапов. Он отмечал, что в Древней Руси архимандрит стоял во главе «особого института в форме архимандрии – руководящего монастыря города, осуществлявшего какие-то функции и вовне, по отношению к городу и его властям, епископу, и вовнутрь, по отношению к другим монастырям» (Щапов 1989. С. 157). Согласно Я.Н. Щапову, архимандрит был главой всех монашествующих в древнерусском городе (Щапов 2001. С. 578).

Первыми носителями титула архимандрита на Руси были настоятели Киево-Печерского монастыря. С этим званием в древнерусской учительной литературе, летописных и агиографических текстах упоминаются печерские игумены Поликарп (после 1156 – 1182), Василий (1182 – после 1197), Акиндин (до 1226 – после 1231 г.). Наиболее раннее упоминание об «архимандрите

Печерском» содержится в Ипатьевской летописи под 6682 (1174) г. в сообщении о вокняжении в Киеве смоленского князя Романа Ростиславича: «и приде Романъ Киеву и оусрѣтоша и съ кр^{с}тъı митрополитъ. и архимандритъ Печѣрьскии. игуменъ и инии игумени вси. и Кияне вси и братья его» (ПСРЛ. Т. 2. Стб. 568). В данном случае летописная хронология ошибочна: посажение смоленского князя на главный стол Руси состоялось не в 1174 г., а в 1171 г. (Там же. Т. 1. Стб. 364–365; Т. 3. С. 222).

Исходя из недоказанного предположения, что Киево-Печерский монастырь находился под особым покровительством киевского князя и поэтому на него не распространялась юрисдикция митрополита, А. Поппэ считал, что титул архимандрита печерский настоятель получил в 1171 г. от константинопольского патриарха Михаила III (1170–1178), который благоволил к монашеству и пользовался его поддержкой (Поппэ 1996. С. 460). Я.Н. Щапов полагал, что инициатива почтить печерского игумена титулом архимандрита исходила не от церковных иерархов, патриарха или митрополита, а от княжеской власти. Учреждение Киевской архимандритии он датировал между 1169 по 1171 гг., уточняя, что это было «время после смерти Ростислава (1068)[1], включающее захват Киева войсками Андрея Боголюбского (12 марта 1169 г. – *Ю.А.*) и княжение Глеба Юрьевича (1069–1071. – *Ю.А.*) и затем Владимира Мстиславича (1171. – *Ю.А.*)» (Щапов 1989. С. 159–160).

Мнение Я.Н. Щапова о том, что своим возникновением архимандрития в Киеве была обязана скорее светской власти, нежели духовной, хорошо вписывается в общую парадигму отношений государства и церкви в Древней Руси. В то же время очевидно, что без санкции местного архиерея – митрополита киевского – получение печерским игуменом титула архимандрита не могло состояться[2].

По всей видимости, есть основания относить возникновение архимандритии ко времени ранее 1171 г. На это указывают два известия Ипатьевской летописи, которые читаются в статьях 6679 (1171) и 6678 (1170) гг.

Первое известие представляет собой рассказ о погребении князя Владимира Андреевича (28 января 1170 г.), внука Владимира Мономаха (ПСРЛ. Т. 2. Стб. 546–548); второе – описание

смерти бужского князя Ярополка (7 марта 1168 г.), брата киевского князя Мстислава Изяславича (Там же. Стб. 539). И в 1170, и в 1168 г. настоятель Киево-Печерского монастыря Поликарп был уполномочен киевским князем руководить похоронами Рюриковича, что позволяет говорить о его «старейшинстве» среди игуменов столичных монастырей, которое было подкреплено достоинством архимандрита[3]. На это косвенно указывает сообщение пространной редакции Повести о убиении Андрея Боголюбского (в Ипатьевской летописи под 6683 [1175] г.) о том, что погребение князя – дело «старейших игуменов» (Там же. Стб. 591). Если наше предположение верно, то архимандритом настоятель Киево-Печерского монастыря стал до марта 1168 г., но едва ли много раньше этой даты.

Необходимую поддержку Поликарпу могли оказать киевский князь Ростислав Мстиславич (1159 – 14 марта 1167, с перерывом) или его племянник и преемник на столе Мстислав Изяславич (19 мая 1167 – 12 марта 1169).

Вероятность того, что звания архимандрита печерский игумен был удостоен во время непродолжительного правления в Киеве Мстислава Изяславича, не слишком велика. Данный период был отмечен серьезным конфликтом Поликарпа с прибывшим на Русь еще летом 1167 г. киевским митрополитом Константином II. Предметом противостояния был спор о необходимости соблюдении поста в среды и пятницы в тех случаях, если на них приходились великие праздники: Господские, Богородичные, Собор 12-ти апостолов. В результате, согласно сообщению Лаврентьевской летописи, Константин II «запретилъ... Поликарпа игумена Печерьского» (ПСРЛ. Т. 1. Стб. 354).

Значительно более благоприятным временем для пожалования печерского игумена титулом архимандрита был период киевского княжения Ростислава Мстиславича. Во-первых, летописец прямо пишет о «великой любви» князя к монастырю («Великую любовь имѣяше . къ ст҃ѣи Бц҃и и къ ст҃ому ѿцю Федосью»). Ростислав положил за правило каждую субботу и воскресенье Великого поста приглашать к себе на обед 12 печерян и их игумена, а в Лазареву субботу собирать уже всю братию («вси Печеряны взимаше»). В разговоре с Поликарпом князь неоднократно высказывал желание принять постриг и поселиться в

Киево-Печерском монастыре[4]. Во-вторых, Ростислав располагал влиянием на киевского митрополита-грека Иоанна IV (1164–1166), которого он согласился принять лишь ценой богатых даров и уступок со стороны Константинополя. Кроме того, возможность требовать от митрополита выполнения своих решений определялась соглашением, заключенным в столице Руси между Ростиславом и посольством императора Мануила Комнина, по которому Киев брал на себя обязательство «оказать помощь Византии в действиях против Венгрии» (Бибиков 2004. С. 100). Так, на фоне этих договоренностей, которые могут быть отнесены к лету 1165 г., весьма показательно сообщение летописца о том, что между хиротонией новгородского владыки Ильи, состоявшейся в Киеве 28 марта 1165 г., и пожалованием ему архиепископского титула имела место пауза в несколько месяцев (ПСРЛ. Т. 3. С. 219)[5]. Она может быть объяснена тем, что инициированное Константинополем соглашение позволило Киеву добиться определенных уступок со стороны митрополии: епископ Новгородский был почтен званием архиепископа, а настоятель Киево-Печерского монастыря Поликарп около этого же времени (осень 1165 – зима 1166 г.) удостоен звания архимандрита. Думаю, что в первом случае Ростислав рассчитывал на укрепление своих позиций в Новгороде, где в течение уже почти 10 лет (с 1157 г., с перерывом) сидел его старший сын Святослав, а во втором – на поддержку столичного монашества.

Примечания

[1] Смерть Ростислава Мстиславича относится к 14 марта 1167 г.

[2] Согласно 120-й новелле императора Юстиниана I, право назначать архимандрита принадлежало местному епископу (Цыпин 2001. С. 577).

[3] В 1147 г. организация погребения убитого киевлянами Игоря Ольговича была поручена игумену Федоровского монастыря, где князь подвизался в качестве монаха (ПСРЛ. Т. 2. Стб. 354).

[4] Такое же сближение между киевским князем и монастырем наблюдалось в начале XII в., тогда печеряне добились содействия князя Святополка Изяславича в деле канонизации преподобного Феодосия Печерского.

[5] Не думаю, что эта «задержка» произошла по причине желания митрополита посоветоваться с патриархом или «взять паузу для размышления» (Назаренко 2016. С. 69, 70).

Литература

Бибиков М.В. Byzantinorossica. Свод византийских свидетельств о Руси. М., 2004. Т. 1.

Голубинский Е.Е. История Русской церкви. М., 1881. Т. 1, кн. 2.

Назаренко А.В. Архиепископы в Русской церкви домонгольского времени // ДРВМ. 2015. № 4 (62). С. 67–76.

Помяловский И.В. Житие святого Саввы Освященного, по рукописи Императорского Общества любителей древней письменности. СПб., 1890.

Соколов И.И. Состояние монашества в Византийской Церкви с середины XI до начала XIII века (842–1204). Опыт церковно-исторического исследования. СПб., 2003.

Халявин И.В. Проблема становления новгородской архиепископии в трудах отечественных историков // Вестн. Удмуртского ун-та. Сер. история и филология. Ижевск, 2016. Т. 26, вып. 4. С. 23–29.

Цыпин В. Архимандрит // ПЭ. 2001. Т. 3. С. 577–578.

Щапов Я.Н. Архимандрития // ПЭ. 2001. Т. 3. С. 578–579.

Щапов Я.Н. Государство и церковь Древней Руси X–XIII вв. М., 1989.

Янин В.Л. Монастыри средневекового Новгорода в структуре государственных институтов // *Янин В.Л.* Средневековый Новгород: Очерки археологии и истории. М., 2004. С. 237–244.

В.А. Арутюнова-Фиданян

ПРАВОСЛАВНЫЕ АРМЯНЕ В ВИЗАНТИИ

Армяне в Византийской империи – обширная и сложная тема огромного количества разноязычных, разножанровых и разновременных источников и исследований. Политические и этноконфессиональные конфликты на восточных границах Византии на протяжении столетий создавали миграционные потоки, уносившие в империю и страны византийского культурного круга значительную часть армянского этноса. Эмиграция армян в Византийскую империю началась после византийско-иранских разделов армянских территорий (385/7 и 591 гг.), усилилась в эпоху господства Арабского халифата, носила постоянный характер организованных переселений (главным образом, на Балканы и острова) в периоды пребывания Армении в составе им-

перии (VI–VII, X–XI вв.) и обрела массовые масштабы при сельджуках (с середины XI в.).

Армянская знать заняла важное место в составе византийского господствующего класса (императоры, чиновники, полководцы, деятели церкви, юристы, ученые, богословы), армянские аристократы вступали в брачные союзы с известными византийскими фамилиями и обладали значительными земельными владениями. Службу, преимущественно военную, они несли и в Италии, и на Балканах, и в восточных провинциях. Армянские общины появляются по всей территории империи, армяне живут в городах, служат в армии, монашествуют в византийских монастырях. Однако служба в византийской армии и на гражданских постах империи и, в особенности, при дворе предполагала принятие армянами халкидонского символа веры. Армяне-халкидониты органично вошли в мир восточно-христианского православия.

Базовые составляющие этнической идентичности веками оставались неизменными для всех армян – халкидонитов и нехалкидонитов (происхождение, территория, историческая память, язык и письменность, обычаи и нравы, культурные традиции и верования). Двойные этнонимы армян-халкидонитов (армяне-греки или армяне-грузины) справедливо считаются определением конфессиональной принадлежности части армянского этноса, иногда это политонимы (подданные Византийской империи или Грузии), но самое логичное объяснение заключается в том, что обозначение армян-халкидонитов как «грузин» или «греков» является, прежде всего, указанием на иерархическую зависимость православной общины, к которой они принадлежали, от Константинопольского или Грузинского патриархата. Апокапы, Вхкаци, Пакурианы и др. происходили из земель, граничивших с Грузией, их общины признавали власть грузинского католикоса, и потому в источниках они называются и армянами, и ивирами.

Совокупность характерных черт этой большой социоэтнической общности обусловила направление их деятельности на родине и в империи как в содержательном аспекте (*кем они были*), так и в чисто географическом (*где именно они служили*). Вопреки живучим стереотипам арменистики, армяно-халкидонитская община, долгое время считавшаяся чем-то второстепенным в жизни и судьбе армянского этноса, не только обеспечивала по-

стоянные контакты Армении с Византией и Грузией, но и создавала в странах византийского круга особую культурную среду, которая сохранялась и развивалась в течение столетий. Феномен армян-халкидонитов, однако, и до сих пор иногда рассматривается как эпизод в развитии армянской культуры (или даже игнорируется), в особенности потому, что армянам (по мнению арменоведов) была чужда *orthodox byzantine identity*, иными словами, те, кто воспринял православие, – «не-армяне».

Основной проблемой, порожденной двойственностью этнонимов, является сомнение в армянской идентичности этой группы. Вторая проблема, точнее исторический парадокс, заключается во временно́м разрыве между возникновением феномена армян-халкидонитов и гораздо более поздним появлением его названия. Армяно-халкидонитская община, как показывает само ее именование, принятое учеными в начале XX в., не могла появиться ранее Халкидонского собора (451 г.), а учитывая почти столетнюю лакуну между Халкидоном и осознанием его решений церковью и обществом Армении – еще позднее. Соборы в Двине разрабатывали христологическую доктрину нехалкидонитской Армянской церкви, завершенную и оформленную Манаскертским собором (726 г.). Православный вариант армянской культуры достигает пика влияния в конце VI – VII в., а термины, обозначающие армян-халкидонитов, появляются только в конце IX – X в.

Если говорить о типологии культуры армян-халкидонитов хотя бы в самом первом приближении, то ее следует признать «пограничной» культурой не только в метафорическом, но и в самом прямом смысле этого слова. Наиболее характерные произведения искусства и литературы армян-халкидонитов появлялись и бытовали на границах Византии и Армении, Армении и Грузии, распространяясь затем по территории всех трех государств. Это заключение справедливо не только по отношению к архитектуре и живописи (храмы армяно-грузинских лимитрофов, например), но и по отношению к пограничным (акритским) преданиям. Армяне, переселявшиеся в соседние государства, впитывая и перерабатывая культуру трех народов, оказались в определенной степени чужды армянскому миру, но не сделались полностью своими и в мире исконно халкидонитском (грузинском и греческом), и эта обособленность дала им возможность

служить такой многоэтничной империи, как Византия (скрепленной, помимо государственной, более всего конфессиональной принадлежностью входивших в нее граждан), при создании и функционировании армяно-византийской контактной зоны.

Армяне-халкидониты, составлявшие значительную группу армянского этноса, являлись одновременно и объектом, и субъектом взаимодействия миров, были своеобразным феноменом культурной трансформации этноса. В отличие от армян в Византийской империи, которые постепенно (хотя и медленно) эллинизировались, в самой Армении и сопредельных с нею регионах армяне-халкидониты сохраняли родной язык и культуру.

Родовые вотчины Апокапов, Вхкаци, Торникянов, Пакурианов находились в южном Тайке; довизантийское поколение этих семей составляли военачальники тайкских владетелей, а перейдя на службу империи, они влились в состав византийской служилой аристократии.

В течение почти двух столетий (начало XI – конец XII в.) армяно-халкидонитская знать служила империи на ответственных постах (топархи, наместники провинций, военачальники) и обладала высшими титулами византийской табели о рангах (магистр, дука, севаст, патрикий, куропалат, протокуропалат, доместик), среди них были крупные земельные магнаты и ктиторы больших монастырей.

Религиозная терпимость, преданность клану, полководческие таланты (как следствие военных занятий на протяжении многих поколений) – это характерные и постоянные признаки очень своеобразного социального слоя, который можно назвать пограничной аристократией. Апокапов, Торникянов, Вхкаци, Пакурианов следует считать классическим образцом этого социального слоя. Они происходили из Тайка – области, лежавшей в армяно-грузинских лимитрофах. Население Тайка было неоднородно и по этносу, и по вероисповеданию: халкидонитская (грузинская и греческая) и нехалкидонитская (армянская) церкви имели здесь многочисленных и ревностных приверженцев. Разговорный язык, язык богослужения, литературный и придворный языки не были здесь унифицированы. И в то время как духовенство каждой из церквей яростно обрушивалось на своих противников, светские власти должны были видеть реальную расстановку сил в подвластных им

землях, в особенности учитывая пограничное положение этих земель. И светские князья проявляли определенную гибкость и терпимость: вспомним, например, что среди сановников тайкского владетеля Давида Куропалата были приверженцы разных конфессиональных направлений.

В начале XI в. по землям Тайка прошла византийская граница, и часть тайкской аристократии вошла в состав византийского господствующего класса. Эта аристократия начала свою службу империи в восточных провинциях, сначала в округе Ивирия (в состав которой вошел южный Тайк), а затем и в других военно-административных пограничных округах. А при смещении восточной границы империи к западу смещается и сфера их деятельности, но они долго остаются «людьми пограничья».

Феномен армян-халкидонитов – это целостное явление, генезис и функционирование которого представляют собой процесс, зависящий не только и не столько от внешнего событийного ряда их пребывания в империи, сколько от внутренних характеристик. Переходя на службу Византии, православные армяне скорее связывали себя с имперской идеей и конфессией, чем с греческим этносом или с тем или иным из императоров. Такая позиция была, разумеется, продиктована особенностями этноконфессионального облика, имманентными группе в целом.

Литература

Арутюнова-Фиданян В.А. Армяне-халкидониты на восточных границах Византийской империи (XI в.). Ереван, 1980.

Арутюнова-Фиданян В.А. Армяно-византийская контактная зона (X–XI вв.). Результаты взаимодействия культур. М., 1994.

Каждан А.П. Социальный состав господствующего класса Византии XI–XII вв. М., 1974.

Каждан А.П. Армяне в составе господствующего класса Византийской империи в XI–XII вв. Ереван, 1975.

Юзбашян К.Н. Армянские государства эпохи Багратидов и Византия IX–XI вв. М., 1988.

Adontz N. Études arméno-byzantines. Lisbonne, 1965.

Charanis P. The Armenians in the Byzantine Empire. Lisbon, 1963.

Garsoïan N.G. The Problem of Armenian Integration into the Byzantine Empire // Studies on the Internal Diaspora of the Byzantine Empire. Washington (D.C.), 1998. P. 53–124.

О.В. Ауров

ТЕРРИТОРИАЛЬНАЯ ОБЩИНА (КОНСЕХО) В ЦЕНТРАЛЬНОЙ ИСПАНИИ В X–XIII вв.

Территориальная община (лат. *concilium*, ст. каст. *conçeio*) как особая средневековая общность сложилась в государствах христианского севера Пиренейского полуострова (за исключением Каталонии) на рубеже Раннего и Высокого Средневековья. Решающее влияние на процесс ее становления и развития оказали колонизационные процессы, обусловленные Реконкистой, в ходе которой были заселены и освоены ранее слабо заселенные земли в центральных районах Испании южнее р. Дуэро, в дальнейшем вошедшие в состав средневековых королевств Кастилия и Леон, в 1230 г. окончательно объединившихся в единое государство. Прямым следствием колонизации стало складывание территориальных сообществ соседского типа, членами которых являлись земле- и скотовладельцы (а также их потомки), которые расселялись как на пустующих, так и на вновь отвоеванных у мусульман землях и так и именовались: *vicini* (*vezinos* [*veçinos*]).

Изначально характер консехо как свободной «соседской» общины земледельцев и скотоводов особенно четко проявился на землях кастильского графства, сложившегося к середине X в. Светские и духовные магнаты Кастилии [включая самих кастильских графов, начиная со времен легендарного Фернана Гонсалеса (ок. 910–970)] выступали организаторами не только завоевания территорий, но и их заселения и хозяйственного освоения. На вновь занятых землях они расселяли не только своих зависимых людей (включая рабов), но и всех желающих. В то же время «свобода» «соседской» общины-консехо всегда носила ограниченный характер: оседая на землях магнатов и получая владельческие права на земельные участки (*hereditas, heredat(d)*), поселенцы, вместе с тем, обязывались нести военную службу и выполнять иные повинности в пользу магната, завоевавшего соответствующую территорию, а также его потомков, которые естественным образом приобретали статус

сеньоров. В дальнейшем эти принципы распространились и на соседние земли Леона, сохранившие, тем не менее, определенную локальную специфику.

В Кастилии и Леоне ключевым моментом в процессе складывания общины-консехо являлось заключение соглашения (*pactum*) между сеньором и поселенцами-«соседями», изначально в устной форме. Главными положениями, фиксировавшимися в таких соглашениях, являлись четкие границы территории общины, включавшей укрепленное поселение городского типа (*villa*) и прилегавшую к нему сельскую округу (*terminum, término, alfoz*) с расположенными на ней поселениями сельского типа (*aldea*), отдельно стоявшими башнями и другими укреплениями, возведенными по инициативе всего консехо или отдельных его членов.

Территориальные пределы очерчивали и границы социума, включавшего всех домовладельцев, постоянно проживавших на землях консехо: не случайно это понятие нередко фигурирует в источниках как обозначение территориально-административной единицы. Несмотря на определенные привилегии фискального характера, которыми наделялись члены общины, проживавшие в пределах городских стен, в целом «соседи» обладали равными правами на хозяйственное использование земель (включая добычу полезных ископаемых) вне зависимости от места жительства. Пакты-хартии фиксировали также важнейшие привилегии общинников-«соседей» (главным образом, судебные и фискальные), получение которых должно было являться важным стимулом для привлечения новых поселенцев (и, соответственно, расширения общины). Вместе с тем, с течением времени в них стали фиксироваться и важнейшие обязанности членов консехо, проистекавшие из таких соглашений, – *pacta, pecta, pecho*.

Эти соглашения, содержание которых учитывало позиции не только самих сеньоров, но и собравшихся на сход «соседей», уже во второй половине X в. стали именоваться фуэро (*forum*), что, вероятно, указывало на рыночную площадь как традиционное место собраний, собственно и именовавшихся *concilium* (*conçeio*). В конце XII в. фуэро переросли пределы краткой местной хартии (так называемые *краткие фуэро*) и

превратились в обширные судебники (*пространные фуэро*), наиболее ранним из которых стало знаменитое фуэро Куэнки, изданное королем Кастилии Альфонсо VIII (1158–1214) вскоре после отвоевания города в 1177 г. В XIII в. для записи фуэро стал активно использоваться старокастильский язык, на который во второй половине столетия, в правление Альфонсо X Мудрого (1252–1284), было переведено делопроизводство королевской канцелярии. В тот же период содержание фуэро стало испытывать влияние ученого права (*ius commune*) («Королевское фуэро» [1256 г.], пространное фуэро Сории [конец XIII в.] и др.).

Таким образом, появление и развитие форального законодательства определило еще один – правовой – фактор, объединявший членов консехо в единое сообщество. Наделение общины значимыми функциями юридического лица объясняет наличие у нее знаков власти, имевших, помимо прочего, и большое символическое значение. В числе таковых в источниках фигурируют кодекс, содержавший текст фуэро, матрицы печати, знамя, под которым выступало в поход местное ополчение, сундук для хранения городского архива, в некоторых случаях – нотариальный регистр и др.

Сказанное не означает, что, подобно античному полису, в пределах своих границ консехо обладало всей полнотой юрисдикции. Изначально определенные права как в городе, так и в сельской округе сохранялись за сеньором и охранялись особыми судебными штрафами (*cautum, coto*). В дальнейшем эти права могли полностью или частично переуступаться другим сеньорам, что неизбежно порождало эффект множественности параллельно существующих юрисдикций (традиционно это явление принято именовать *феодальной раздробленностью*).

В социальной сфере прямым следствием этой множественности являлся привилегированный статус местного рыцарства – сословной группы, связанной особо тесными узами с субъектами сеньоральной власти. Впервые особые права рыцарей фиксируются в конце X в. в фуэро Кастрохериса (974 г.), пожалованном городу кастильским графом Гарсия Фернандесом (ок. 938–995). В следующем столетии эталоном привилегированного ры-

царского фуэро стало латинское фуэро Сепульведы, рыцари которой уже в начале XI в. стали получать плату за участие в походах со своим сеньором. Начиная с XIII в. определенная часть рыцарских привилегий была распространена также на оруженосцев, к концу столетия, по существу, превратившихся в низшую страту рыцарского сословия.

Поддержание привилегий местного рыцарства, а также другой привилегированной сословной группы – местного клира (как секулярного, так и регулярного), являлось главной обязанностью рядовых общинников, именуемых в текстах «пехотинцами» (*pedones, peones*) или «народом» (*populi, pueblos*). Изначально, как явствует из содержания кратких фуэро X–XII вв., они действительно несли военную службу в пешем ополчении, однако в XIII в., с отступлением границы на юг, непосредственная служба в ополчении все чаще заменялась фискальными выплатами. На плечи этой части населения консехо ложилась основная часть наиболее тяжелых и наименее престижных платежей и повинностей. Наконец, в числе «соседей» фуэро иногда называют представителей иудейских общин, которые также привлекались к несению фискального бремени. В любом случае вне общины оставались те, кто находился вне сферы платежей и повинностей – как привилегированных, так и непривилегированных. Речь идет о женщинах и несовершеннолетних, городской бедноте (от тех, кто, не имея собственного дома, был вынужден арендовать жилье, до деклассированных элементов), а также рабах.

Важнейшим проявлением единства территориальной общины-консехо являлись сходы общинников, также именовавшиеся *concilium* (*conçeio*) и созывавшиеся в определенном месте по звуку колокола одной из местных церквей. На таком сходе община осознавала себя как единое целое и могла высказать солидарную точку зрения по обсуждавшимся вопросам. Правда, отсутствие четкой процедуры голосования (роль которого выполняла аккламация) оставляла значительные возможности для интерпретации воли собравшихся для городской верхушки, состоявшей из местных рыцарей.

Сходы консехо (изначально собиравшиеся нерегулярно, *ad hoc*) рассматривали вопросы, затрагивавшие интересы всех чле-

нов общины. Речь идет, главным образом, об изменениях в режиме раскладки и несения платежей и повинностей, включая военные, как правило, оглашавшихся в присутствии самого сеньора либо его представителей. Кроме того, в XII–XIII вв. на сходах происходило введение в должность министериалов сеньора – судьи, судебных заседателей алькальдов, «присяжных» (*iurati, jurados*), глашатая, смотрителя мер и весов, судебного исполнителя-сайона, альгуасила, мерино (*maiorinus*, прямой преемник раннесредневекового виллика – исполнявшего полицейские функции) и др.

Несмотря на то, что все эти должностные лица приносили публичную клятву блюсти интересы общины, а с течением времени стали назначаться лишь из местных жителей с учетом мнения общинников, их не следует автоматически идентифицировать с консехо, т.к. в первую очередь они несли ответственность не перед «соседями», а перед сеньором. Ключевым моментом церемонии их введения в должность являлся акт инвеституры, осуществлявшейся сеньором или его представителями. Вместе с тем консехо обладало возможностью назначения и собственных должностных лиц, пусть и относительно невысокого уровня, – «добрых людей» (*boni homines, omes bonos*), персонеро и прокурадоров, – избиравшихся *ad hoc*, для решения конкретных вопросов.

Помимо сходов, значительную роль в механизме формирования и воспроизводства чувства принадлежности к общине играли местные церковные учреждения и связанные с ними братства горожан (*cofradías, hermandades*). Именно они выступали вдохновителями и организаторами пышных религиозных церемоний – похорон, ежегодных поминальных молитв в разных городских церквях одновременно, торжественных процессий и театрализованных шествий, – участники которых ощущали себя частью единого целого, приобщались к традициям местного патриотизма.

В докладе будет также представлен обзор литературы и важнейших источников проблемы.

Д.В. Байдуж

САМОРЕПРЕЗЕНТАЦИЯ ТЕВТОНСКОГО ОРДЕНА В ПРУССИИ В XIII в. ПО ДАННЫМ СФРАГИСТИКИ

Корпоративная самоидентификация и репрезентация Тевтонского ордена в период христианизации прусских земель и создания административных структур в регионе до 1309 г. изучена недостаточно. Связано это, в первую очередь, с недостатком источников (в отличие от периода «расцвета», первой трети XIV в., блестящие памятники историописания и литературы которого издавна привлекали исследователей). Следует отметить и методологическую проблему: письменные памятники, традиционно привлекаемые для осмысления орденской культуры, функционально чаще всего имеют либо нормативный (Статуты), либо дидактический (нарративные источники) характер. Представляемые ими сравнительно хорошо изученные модели отражают лишь одну грань корпорации.

Обогатить картину позволяют визуальные источники, в первую очередь – личные и должностные печати официалов Ордена. Будучи единственным видом памятников искусства Пруссии до XIV в. (Kahsnitz 1994. S. 13), они позволяют выявить бытовавшие модели самопредставления. Правовой и репрезентативный аспекты использования печатей были равно значимы в средневековой культуре, с XII в. владелец (*ego*) отождествлялся со своим изображением (*imago*), а печать обрела характер визуального кода, целой информационной системы, содержавшей разностороннюю информацию о гендерной, конфессиональной, социальной и др. идентичностях владельца. Пруссия XIII в. представляет в этом плане привлекательный объект изучения: в отличие от приобретавшихся в иных регионах владений, нередко с уже существовавшими патронатами, Орден созидал здесь будущее государство практически «с нуля», обладая значительно бóльшим объемом прав.

Печати орденской Пруссии известны гораздо лучше, нежели печати иных владений Ордена. Репрезентативность печатей как исторического источника имеет и свои ограничения. Сопоставление общего числа известных на 1300 г. администра-

тивных единиц и должностей с числом сохранившихся печатей дает отношение примерно 1/3, работающее и для Пруссии: на 28 административных единиц в Кульмской земле и Пруссии приходится 9 сохранившихся печатей, при этом 3 – в 8-ми наиболее важных комтурствах. Редкость печатей при документах Ордена проистекает как из сохранности самих грамот (более чем в 90% дошедших в виде позднейших транссумптов: Armgart 1995. S. 112), так и, видимо, из сравнительной редкости самих ранних печатей. Лучше представлены печати высших официалов Пруссии – ландмейстеров и комтуров Кульмской земли, – известные в нескольких экземплярах; для других должностей они встречаются единожды. За исключением двух случаев, это анонимные должностные печати. Орденские Статуты регламентировали лишь правовой аспект их использования, иконография не регламентировалась, и выбор модели саморепрезентации находился в компетенции самого официала. Впрочем, не следует исключать и влияния орденских капелланов, заведовавших канцеляриями. Современную типологию средневековых печатей разработал Т. Дидерих, положив в ее основу «смысловой» подход (Diederich 1983); согласно ей в регионе можно выделить повествовательный, гласный, символический типы печатей, а также печати со святым. Систематизация изображений на орденских печатях позволяет говорить об их обычном для своего времени характере, почерпнутом из культурного фонда эпохи и предполагающем иерархическое соответствие социального положения стратегии визуализации. Следует отметить своеобразное «резервирование» образов Христа и Девы Марии высшими официалами и преобладание «гласных» эмблем для иных уровней иерархии, не характерное для других орденских владений.

Методологически наиболее сложной проблемой является интерпретация иконографии печатей. Будучи самостоятельной и самодостаточной невербальной эмблематической системой, основанной, скорее, на обычаях, традиции, визуальном восприятии, нежели на праве, печати нечасто позволяют обнаружить прямой «ключ» к своим изображениям. Уникальность их информации является и причиной интерпретативной сложности. Существующие подходы сводимы к двум: поиск значения, во-

первых, во внешних относительно памятника текстах и, во-вторых, в различных сопутствующих исторических контекстах. Принципиально важным был сам факт наличия того или иного изображения, уже являвшегося идеологией. Залогом эффективности функционирования печати как средства коммуникации выступала адекватность ее прочтения адресатом, соотносившим образ и владельца. Это предполагает оперирование смыслами в рамках общего информационного универсума, нивелирующее индивидуальные значения.

Беглый анализ письменных памятников Тевтонского ордена XIII в. позволил выявить следующие идейные доминанты. Аренги документальных источников, грамот, нерегулярные и вариативные в орденской канцелярской практике, акцентируют внимание на мотиве небесного воздаяния (Armgart 1995. S. 84). Нарративная традиция представлена памятниками историописания и религиозной литературы. В «Повествовании о началах Тевтонского ордена» 1252 г. его основание мотивируется милосердием и благочестием. Пролог Устава (не позднее 1264) выводит на первый план ветхозаветные образцы и префигурации рыцарей и священников Ордена как борцов с язычеством, а также эсхатологический мотив основания Ордена. «Донесение Германа фон Зальца» (ок. 1247), посвященное уже собственно Пруссии, вновь упоминает ветхозаветные прообразы, добавляя идеи защиты мира, борьбы с язычниками, миссионерства, а также культ Девы Марии. Абсолютное преобладание идеалов героев Ветхого Завета видно и в памятниках духовной литературы, книгах Иудифи (1254 г.), Есфири (вторая половина XIII – начало XIV в.) и др.

Представление святых патронов было наиболее популярной формой самоизображения духовных лиц и институций. Корпорация считала себя выраженной в святом; он был ее собственником, воплощением, «правовым лицом» (Kahsnitz 1994. S. 18). Выбор святого патрона был осознанным шагом, скрывавшим определенную программу, выражавшуюся и иконографией – чутким к изменениям маркером.

Наиболее ранним памятником сфрагистики Ордена в Пруссии является печать конвента с изображением св. Георгия как пешего воина (Schmid 1937. S. 182). Схожее изображение, но с

рыцарем, встречается на брактеате орденской чеканки рубежа 1230–1240-х годов (Waschinski 1934. S. 17–18). Образ интерпретировался как воплощение идей *miles Christi* и мученичества за веру (Dygo 1992. S. 345). Доминируя по числу патронируемых им сакральных объектов в Пруссии (50, для сравнения: Дева Мария – 38. – Rozynkowski 2006. S. 176), св. Георгий лишь единожды встречается в орденской сфрагистике, и только в этом регионе. Среди возможных объяснений феномена отмечается отсутствие у ордена собственных святых (Ibid. S. 201). Резко отличные иконографические программы дают печати капитулов орденской Пруссии, явно тяготеющие к Деве Марии.

Сцена Бегства в Египет относится к циклу наиболее распространенных в орденской сфрагистике сюжетов из жизни Христа и Девы Марии. Появившись впервые в 1233 г. на персональной печати Германа Бальке, эта сцена отныне репрезентирует должности ландмейстеров Пруссии (Schmid 1937. S. 184–186), будучи дольше всего используемым официальным изображением. Исследователи указывали на связь сюжета с памятью Невинноубиенных младенцев (Рогачевский 2002. С. 249), а также с идеей обращения язычников, апеллируя к схожей апокрифической сцене сокрушения идолов (Jakubowska 1992. S. 195). Эту сцену можно рассматривать как визуальную цитату из Библии, соотносящую топос с владельцем.

Печать маршала в Пруссии 1282 г. символически отображает его военную функцию (Kahsnitz 1990. S. 377–378). Этот тип был наиболее характерен для высших гебитигеров Ордена.

Изображение на печати комтура Кульмской земли 1246 г., представляющее собой гексаграмму с неясным изображением в центре шестиугольного поля, сложно интерпретировать (Löwener 1998. Tabl. 5). Оно определялось как ложе под балдахином с крестом (Preussisches Urkundenbuch 1882. S. 130) и как звезда Давида с короной или храмом с куполом в центре (Jóźwiak 2002. S. 170). Не исключена и мариологическая или территориальная эмблематика.

Последующие печати ландкомтура Кульмского демонстрируют иной мотив, представляя единственный случай смены иконографии, что, впрочем, не было необычным для сфрагистики ландкомтуров других орденских земель, отражая процессы

административных реорганизаций. На печати 1255 г. виден восседающий на троне Христос с воздетыми дланями, держащий в левой из них Библию. Между 1309 и 1311 гг. этот сюжет вновь подвергся трансформации, явив Христа восседающим уже на радуге. П. Олиньский трактует это как смену идеи миссионерства территориальной властью (Oliński 1998. S. 12–15). Нельзя согласиться с Ю. Сарновским, склонным видеть властную эмблематику лишь на монетах и считающим печати (за исключением печатей верховных магистров) носителем только корпоративного самовосприятия (Sarnowsky 2005. S. 192). Информация печатей позволяют утверждать, что культ Христа был распространен среди орденских официалов Пруссии значительно больше, нежели культ Девы Марии, имевшей статус официальной патронессы. Успение Богоматери встречается лишь единожды, на личной печати вице-ландмейстера Пруссии Бурхарда фон Хорнхаузена 1256 г. Евангельские сюжеты с Христом и Его ветхозаветными префигурациями абсолютно преобладали и на печатях ландкомтуров земель в Священной Римской империи, встречаясь в 9 из 10 случаев.

Печати комтуров Христбурга (1250), Кёнигсберга (1262) и Торна (1296) образуют наиболее массовый тип печатей, «гласные», представляющий имя комтурства при помощи изображения, отсылающего к региону происхождения братии.

Должностная саморепрезентация официалов Тевтонского ордена в прусских землях основывалась на разных началах, демонстрируя различные механизмы эмблематизации, в целом далеко отстоя не только от Святой земли, но и от соседней Ливонии. Расходясь с письменной традицией, восходящей к «ученой» культуре и носящей нормативно-дидактический характер, печати отражают фактическое самовосприятие братии, в частности, совсем по-иному соотнося сюжеты Ветхого и Нового Заветов. Существенно отличаются и агиографические модели, представляя основным патроном Христа. Св. Георгий и св. Елизавета, наиболее почитавшиеся в Ордене наряду с Девой Марией святые, в сфрагистике присутствуют лишь единожды. Перевод центральной администрации в Пруссию на рубеже 1300–1310-х годов привел к реорганизации сложившейся эмблематической системы.

Литература

Рогачевский А.Л. Кульмская грамота – памятник права Пруссии XIII в. СПб., 2002.

Armgart M. Die Handfesten des preußischen Oberlandes bis 1410 und ihre Aussteller. Beiträge zum Urkundenwesen des Deutschen Ordens in Preußen. Köln; Weimar; Wien, 1995.

Diederich T. Prolegomena zu einer neuen Siegel-Typologie // Archiv für Diplomatik, Schriftgeschichte, Siegel- und Wappenkunde. Münster, Köln, 1983. Bd. 29. S. 242–284.

Dygo M. Studia nad początkami władztwa zakonu niemieckiego w Prusach (1226–1259). Warszawa, 1992.

Jakubowska B. Malborska Ucieczka do Egiptu – motyw i funkcja // Sztuka i historia. Materiały sesji Stowarzyszenia Historyków Sztuki. Warszawa, 1992. S. 181–195.

Jóźwiak S. Pieczęcie urzędników krzyżackich jako źródła do badań nad funkcjonowaniem administracji terytorialnej w państwie zakonnym w Prusach w XIV i początkach XV wieku // Kancelarie krzyżackie. Stan badań i perspektywy badawcze. Malbork, 2002. S. 167–176.

Kahsnitz R. Siegel als Zeugnisse der Frömmigkeitsgeschichte // 800 Jahre Deutscher Orden: Ausstellung des Germanischen Nationalmuseums Nürnberg. Gütersloh; München, 1990. S. 368–405.

Kahsnitz R. Die mittelalterlichen Siegel der Domkapitel im Deutschordensland Preußen // Zeitschrift für die Geschichte und Altertumskunde Ermlands. Münster, 1994. Bd. 47. S. 13–53.

Löwener M. Die Einrichtung von Verwaltungsstrukturen in Preußen durch den Deutschen Orden bis zur Mitte des 13. Jahrhunderts. Wiesbaden, 1998.

Oliński P. Motywy chrystologiczne na pieczęciach urzędników krzyżackich ziemi cheimicskiej // Rocznik Grudziądzki. 1998. T. 13. S. 9–20.

Preussisches Urkundenbuch. Politische Abteilung / Hrsg. von R. Philippi, C.P. Wölky, A. Seraphim. Königsberg, 1882–1909. Bd. 1.

Rozynkowski W. Omnes Sancti et Sanctae Dei. Studium nad kultem świętych w diecezjach pruskich państwa zakonu krzyżackiego. Malbork, 2006.

Sarnowsky J. Ritterorden als Landesherren. Münzen und Siegel als Selbstzeugnisse // Selbstbild und Selbstverständnis der geistlichen Ritterorden. Toruń, 2005. S. 181–198.

Schmid B. Die Siegel des Deutschen Ordens in Preußen // Altpreußische Forschungen. 1937. Jg. 14. S. 179–186.

Waschinski E. Brakteaten und Denare des Deutschen Ordens. Frankfurt, 1934.

М.В. Бибиков

«СКИФСКАЯ ОБЩНОСТЬ» В ВИЗАНТИЙСКОЙ ЛИТЕРАТУРНОЙ ТРАДИЦИИ*

Византийская историографическая и литературная традиция поддерживала представление о некоей скифской общности, объединявшей известные с античных времен зачастую неродственные и жившие в разное время племена и народы. «Скифская общность» при всей пестроте составлявших ее этносов артикулируется уже в готских экскурсах Прокопия Кесарийского в «Войне с готами»:

> По ту сторону Меотийского Болота и его впадения в Эвксинский Понт, как раз на этом берегу и живут с древних времен так называемые готы-тетракситы... значительно в стороне от них осели готы-визиготы, вандалы и все остальные племена готов. В прежние времена они назывались также скифами, так как все те племена, которые занимали эти местности, назывались общим именем скифов; некоторые из них назывались савроматами, меланхленами или каким-либо другим именем (Прокопий 1996. С. 22, IV. 5; Подосинов, Джаксон, Коновалова 2016. С. 212).

А в XII в. появляется уже своего рода систематизация единого в своем варварстве скифского мира. Эрудит, поэт и эпистолограф Иоанн Цец, подчеркивающий свое «иверское» просхождение в тысячестишиях своих «Историй», сочиненных как своеобразный комментарий к корпусу писем автора, а также воспроизводящий в эпилоге другого сочинения – «Теогонии» – варварские (тюркские, аланские, русские и др.) фразы приветствий, представляет такую картину мира. У Тавра (Крыма) и Меотиды (Азовского моря) живут киммерийцы: там находится оз. Сиака (Сиваш) (Ист. XII. 835–851). Все пространство на север от Понта (Черного моря) и к востоку от Гирканского (Каспийского) моря занимает одна из скифских ветвей – меотские скифы. Другая часть – кавказские скифы – граничит с Гирканией (Прикаспийской областью), узами и гуннами. Наконец, третья группа – оксианские скифы – локализуются в отдалении «Индийских гор» (Ист. VIII. 760 и сл.). Среди народов, населяющих эти се-

верные земли, называются агафирсы, гелоны, меоты, иссидоны (Пис. 62.15–16; Ист. VII. 675–677; VIII. 752–753). «Знай твердо, и да не забудется, – пишет Цец в другом месте поэмы. – что авасги и аланы и саки и даки, росы и савроматы, как и “собственно скифы”, и всякий народ, овеваемый дуновением Борея, называются общо скифами» (Ист. XI. 896–900).

На рубеже IX–X вв. в византийской литературе появляется идентификация скифов с росами. Никита Давид в Житии патриарха Игнатия пишет: «Осквернённый убийствами народ скифский – так называемые росы, перейдя Эвксинский Понт, подошли к Стену (проливу), разграбив все деревни, все монастыри» (21.14–19). В середине X в. писатель-император Константин Багрянородный в трактате «Об управлении империей» перечисляет хазар, турок (тюрок), росов, как и любой другой народ из северных скифов (DAI. 13.24–28). А в одном из писем 911 г. константинопольского патриарха Николая Мистика своеобразная скифская общность состоит из турок (тюрок), аланов, печенегов, росов и болгар (23.66–70). Идентификации росов со скифами встречаются в это время у Льва Мудрого (Такт. 19.77; 1012 C; Навмах. 32.27–33), Льва Диакона (135.3–137.23 и др.) и Иоанна Геометра (919.A). Не удивительно в связи с этим, что известный словарь второй половины X в. «Лексикон Суда» дает единственное толкование слова «Скиф» – «Рос» (IV. P.389.17: 704). Скифским племенем называют росов, вслед за Продолжателем Феофана (196.6–197.10), авторы XI–XII вв. – Иоанн Скилица (107.44–49; 282.75–76; 296.51–53 и др.), Иоанн Зонара (III. 524.9; 525.17; 527.10 и др.) и Михаил Глика (Анн.595.6). Михаил Пселл именует русских исключительно тавроскифами (I.P.9: XIII.3; P.102: XXV.20; II.P.90: XIII.10), а Анна Комнина – тавроскифами (III.178). Иоанн Киннам помещает росов у Тавра (199.14–15; 218.6–8), а его современник Никита Хониат топархии росов называет Гиперборейской землей (Ист. 129.29–30), что затем вскоре повторит Феодор Скутариот (256.7–8). Наконец, в начале XIII в. Скифией назовут Русь Ефрем (7855; 8077–8079) и Георгий Акрополит (I.24.9–10).

Обобщенный портрет скифского мира у византийских литераторов характеризуется такими чертами, как отсутствие и дискретность общественной стратификации, оцениваемой как бес-

системность социального устройства (у Никиты Хониата: 20.5–21), бедность и невежество (у Феодора Продрома: Соч.1317 B), невоздержанность (у Евфимия Малаки: 40.8 и сл.), воинственность и жестокость (у Евфимия Торника: 130.15–24, Евстафия Солунского: Соч. 75.2–8, 210.70–71 и в речах: 17.20 и сл.). Одновременно отмечается экзотическая чистота и девственность человеческих отношений, идиллическое миролюбие и беззаботная веселость (в речах Никиты Хониата: 196.18–20; у Михаила Хониата: I.99.31–100.3; у Евстафия: Соч.64.6 и сл.; 75.8 и сл. – Скифия 2015. С. 16).

Примечания

* Работа написана по программе гранта РФФИ (бывш. РГНФ) № 16-01-00089. Ссылки на источники соответствуют принципам, указанным в книге: Бибиков 2004.

Литература

Бибиков М.В. Byzantinorossica. Свод византийских свидетельств о Руси. М., 2004. Т. 1.

Подосинов А.В., Джаксон Т.Н., Коновалова И.Г. Скифия в историко-географической традиции Античности и Средних веков. М., 2016.

Скифия. Образ и историко-культурное наследие. Мат-лы конф. М., 2015.

Раевский Д.С. Мир скифской культуры. М., 2006.

О.Б. Бубенок

БРОДНИКИ – ХОЗЯЙСТВЕННО-КУЛЬТУРНАЯ ОБЩНОСТЬ ПОЛОВЕЦКОЙ СТЕПИ

В конце XII в. в степях Северного Причерноморья появились представители новой общности под названием «бродники». Во второй половине XIII в. упоминания о них прекращаются. Сейчас мало кто поддерживает мнение С.М. Соловьёва, М.Н. Тихомирова и некоторых других историков, считавших, что термин «бродники» якобы происходит от слова «сброд», ввиду пестрого состава участников этого объединения (Соловьёв 1959. С. 663; Тихомиров 1975. С. 181). Не актуально стало также предположение Н.М. Карамзина о происхождении данного слова от названия «бродяга» (1991. С. 134, 313). Больший интерес представляет

предположение Е. Лозована о том, что в основе данного термина лежит славянское слово *брод*. По его мнению, суффикс *-ник* указывает не на место проживания, а на профессию. Отсюда следует, что термин *бродники* в древнерусском языке должен был означать: «те, кто переправляет через броды», «паромщики», т.е. в данном названии содержится указание на профессию определенной группы людей (Lozovan 1965. P. 58–59).

Можно предположить, что бродники занимались очень важным занятием – обслуживанием переправ. Однако не ясно, кого они переправляли – кочевников-половцев с их скотом или караваны купцов? Для первого предположения оснований мало, ввиду того, что половцы могли переправлять свои стада на мелководье самостоятельно. Остается более вероятным тезис, что существование общин бродников по берегам больших и малых рек юга Восточной Европы было связано с торговлей (ср.: Пріцак 1965. С. 94). В раннее и развитое средневековье существовало северное ответвление Великого шелкового пути, которое проходило из Хорезма через Нижнее Поволжье и Северный Кавказ к берегам Черного моря (Кузнецов 1993. С. 6–79; Иерусалимская 1972). Существует мнение, что этот тракт заканчивался на берегах Черного моря и в нижнем течении Дона.

Первое свидетельство о пребывании этой группы населения на границах Руси относится к 1147 г. Именно тогда на Вятичской земле имели место междоусобные столкновения, во время которых на помощь черниговскому князю Святославу Ольговичу из южнорусских степей «Бродници и Половци приидоша к нему мнози» (ПСРЛ. Т. 2. Стб. 342). Во второй раз бродники фигурируют под 1216 г., когда во время битвы между владимиро-суздальским князьями Юрием и Ярославом Всеволодичами и новгородским князем Мстиславом Мстиславичем Удалым на помощь первым двум пришли «Муромци, и Бродници, и Городчане, и вся сила Суздальскои земли» (Там же. Т. 1. Стб. 294). И в третий раз бродники упоминаются в 1223 г. в битве на р. Калке. Тогда укрепленный лагерь киевского князя Мстислава Романовича монголы не могли взять в течение трех дней. Поэтому они призвали на помощь бродников, во главе которых был Плоскиня. Бродники помогли монголам разбить русско-половецкое войско (Там же. Стб. 508). Именно эти сведения ле-

тописей позволяют локализовать бродников в степях Днепро-Донского междуречья.

Бродники предположительно известны также как жители Северо-Западного Причерноморья. Так, одно из первых упоминаний о них 1190 г. содержится у византийского автора Никиты Хониата: «те из Вордоны... ветвь тавроскифов» (Успенский 1879. С. 35–36; Голубовский 1884. С. 199). В первой половине XIII в. бродники, как жители пограничных с Болгарией, Куманией и Венгрией территорий, фигурируют в венгерских и папских документах. В этих текстах говорится также о том, что «земля Бродник», «область бродников» и Кумания, «область куманов» соседствуют друг с другом (Шушарин 1978. С. 40–42). К числу наиболее поздних документов, в которых упоминаются бродники, относится послание короля Венгрии Белы IV папе Иннокентию IV 1250 г. (Голубовский 1884. С. 198; Шушарин 1972. С. 169–171; 1978. С. 39–40).

В современной исторической науке существует мнение, что частью бродников могли являться «берладники» и «галицкие выгонцы», упоминаемые в древнерусских летописях при описании событий второй половины XII – начала XIII в. Впервые берладники фигурируют в летописи под 1158 г. при описании междоусобной борьбы между князьями Южной Руси (ПСРЛ. Т. 2. Стб. 497). Во второй и последний раз берладники упоминаются в 1159 г., когда они овладели важным киевским портом на Днепре – Олешьем, а потом ушли на Дунай (Там же. Стб. 505). Однако в летописях нет прямых указаний на связь берладников с бродниками, и не совсем понятен этнический состав этого населения. Известно, что территория «Берладь» находилась к северу от устья Дуная.

Уход восточнославянского населения на юг, в степи Северо-Западного Причерноморья, по-видимому, продолжался и в начале XIII в., о чем может свидетельствовать информация о «галицких выгонцах». По мнению Ю.А. Кулаковского, именно о них идет речь в тех текстах византийских историков, где сообщается о событиях 1207 г. в Болгарии (Кулаковский 1897. С. 319).

Кочевники торговлю не считали для себя престижным занятием, но всячески поощряли этот прибыльный род деятельности, занимаясь охраной торговых караванов. Таким образом, бродники представляли собой жившую оседло в степях Северного Причерноморья полиэтничную профессиональную общ-

ность, основным занятием которой было обслуживание переправ через реки. Это предполагало также занятия торговлей, ремеслами, земледелием, охраной переправ и караванов.

Литература

Голубовский П. Печенеги, торки и половцы до нашествия татар. История южнорусских степей IX–XIII вв. Киев, 1884.

Иерусалимская А.А. «Великий шелковый путь» и Северный Кавказ. Л., 1972.

Карамзин Н.М. История государства Российского. М., 1991. Т. 2–3.

Кузнецов В.А. Алано-осетинские этюды. Владикавказ, 1993.

Кулаковский Ю. Где находилась Вичинская епархия Константинопольского патриархата // ВВ. СПб., 1897. Т. 4, вып. 3–4.

Пріцак О. Деремела=Бродники // International Journal of Slavic Linguistic and Poetics. 1965. Vol. 9.

Соловьёв С.М. История России с древнейших времен. М., 1959. Кн. 1, т. 1–2.

Тихомиров М.Н. Древняя Русь. М., 1975.

Успенский Ф.И. Образование Болгарского царства. Одесса, 1879.

Шушарин В.П. Этническая история Восточного Прикарпатья в IX–XII вв. // Становление раннефеодальных славянских государств. Киев, 1972.

Шушарин В.П. Свидетельства письменных памятников королевства Венгрии об этническом составе населения Восточного Прикарпатья // История СССР. 1978. № 2.

Lozovan E. De l'onomastique de l'Orient Latin // Revue international d'Onomastique. P., 1965. N 1.

А.Б. Ванькова

УПОДОБЛЕНИЕ МОНАШЕСКОЙ ОБЩИНЫ ТЕЛУ У ВИЗАНТИЙСКИХ ПИСАТЕЛЕЙ*

Одна из ключевых для византийского монашества фигур – Феодор Студит, реформатор монашества и плодовитый писатель. Мы ограничимся только одним из его сочинений, а именно сборником его проповедей перед монахами своего монастыря – «Великим оглашением» (Μεγάλη κατήχησις; далее: ВО). «Хотя поучения Великого оглашения были менее распространенными, чем Малого, если судить по дошедшим до нас рукописям, содержащим их текст, но и они оказали свое влияние на монаше-

скую традицию» (Ищенко 1979. С. 157). Д.С. Ищенко также отмечает, что «1-я и 3-я книги Б[ольшого] К[атехизиса] не были переведены у славян, а 2-я книга в славянском переводе… существует в целом ряде списков. Характерно при этом, что все эти списки – русские и содержат один перевод» (Там же. С. 162). Феодор был приверженцем общежительного монашества, обоснованию и восхвалению которого он посвятил немало строк. Так, в 18 оглашении его первой части он говорит:

> Собрание и объединение во имя… Христа мужей из различных местностей, мужей, чужих друг другу, с различными характерами и различного возраста, устроенное и упорядоченное в одно тело, которое может проявлять всякую деятельность, – это одно из таких же великих чудес и дивных дел, как изгнание беса каким-либо святым… Это тело, хотя и имеет много душ, много сердец, много умов, единомысленно и единодушно не для какого-либо злого дела, но для исполнения воли Божией и служения Троице (Cozza-Luzi 1888. P. 168–169; здесь оглашение носит № 60).

Следует отметить, что до сих пор не существует не только критического, но и даже просто полного издания всех оглашений ВО. Цитаты из ВО, оригинал которых до сих пор не опубликован, приводятся по русскому переводу (дореволюционному, отредактированному и переизданному в 2010 г.), выполненному по рукописи. К сожалению, рукопись Патмосская 111, по которой делался перевод, не доступна онлайн.

Итак, Феодор уподобляет монашескую общину человеческому телу. На то, что эта тема была общей для целого ряда византийских писателей, указывает П.К. Доброцветов в своем примечании к русскому переводу текста 3-го оглашения (о чем речь ниже; Феодор Студит 2010. С. 192, примеч. 564; см. там же подборку ссылок на творения различных отцов монашества). Однако замечание Доброцветова, в силу жанра примечания, весьма кратко. Мы постараемся дать более объемную картину.

Это сравнение восходит к 1-му Посланию к Коринфянам апостола Павла (1. Кор. 12: 12–27). Павел в этом отрывке говорит о том, что христиане, будучи по отдельности разными частями тела, составляют в совокупности тело Христово. Все члены вне зависимости от своего желания принадлежат к одному телу.

Каждый член зависит от других – вне зависимости от того, более слабые они или менее благообразные. Каждый член тела важен, и место его в теле зависит от Бога. Для нашей темы важно замечание апостола о том, что более совершенные выказывают попечение о менее совершенных, т.е. главное – взаимная забота. Об этом же Павел говорит и в Послании к Римлянам: «так мы, многие, составляем одно тело во Христе, а порознь один для другого члены» (Рим. 12: 5; см. также Еф. 5: 30: «потому что мы члены тела Его, от плоти Его и от костей Его»; и также Кол. 1: 18: «И Он (т.е. Христос) есть глава тела Церкви»).

Таким образом, мы видим трехчастную модель, в которой на верхней ступени стоит Христос как глава Церкви, на средней – Церковь, Тело Христово, и на нижней – члены Церкви, телесные члены. Феодор Студит, заимствуя трехчастную идею, накладывает ее на монастырские реалии. В таком случае во главе оказывается игумен, затем идет монастырь как тело, и далее монахи как члены этого тела.

Вернемся к Феодору Студиту. Он подчеркивает, что, хотя среди членов и есть иерархия, для достижения результата нужна слаженная работа всех органов:

> Точно так же тот, кто указывает и распоряжается, должен соблюдать умеренность и смирение, ибо Творец естества поставил его выдающимся и более почтенным членом слова» (ВО. Ч. 1, огл. 3. – Феодор Студит 2010. С. 193).

Каждый должен ревностно исполнять те обязанности, которые ему поручены:

> Слушайтесь друг друга, помогайте друг другу, чтобы вам сохранить между собою отношения членов. Ибо если глаз не станет руководить рукой, одна рука не будет поддерживать другую, нога не будет служить всему телу для передвижения, но каждый член будет делать, что ему хочется, то он и сам не останется здоровым, и вместе со своею гибелью повлечет разрушение и распадение и других членов (ВО. Ч. 1. огл. 3. – Там же).

Община монастыря, «священный союз», обладает, по мнению Феодора, «единой во всех душой и единой волей» (ВО. Ч. 2, огл. 14. – Μεγάλη Κατήχησις 1906. P. 92).

В 5-м оглашении 1-й части Феодор проводит детальное сопоставление монахов с частями тела и каждому указывает его обязанности:

> Итак, кто занимает у нас место головы, как головы заботьтесь о всем теле. Исполняющие обязанности уст, будьте святыми устами, говорите, что хочет Бог, не говорите опрометчиво, не произнесите обидных слов… Кто работает, те мои руки. Работайте же, мои руки, и не уставайте напрягать себя на то, что должно, ибо длань Господня поддержит вас и в духовных, и в телесных делах. Из-за того, что вы своей работой удовлетворяете потребности всего тела, не позволяйте себе восставать против других своих членов. Вы, надсмотрщики, мои глаза: итак, смотрите хорошенько, предусматривайте и предупреждайте падающих от опасности, чтобы вам оказаться достойными Божественного надзирания. У меня есть и ноги. Ноги мои, стойте в правоте заповедей Господних (Феодор Студит 2010. С. 198).

Феодор Студит подчеркивает, что монахи должны всегда помнить, что они между собой тесно связаны, и высшие не должны превозноситься (ВО. Ч. 2, огл. 117. – Μεγάλη Κατήχησις 1906. P. 874), и:

> И как слава головы в то же время есть слава очей и слава рук является также славою ног, и вообще, каждый член имеет свою славу с другим, так и в братстве у всех равная честь и слава и теперь, и в будущем веке (ВО. Ч. 2, огл. 117. – Μεγάλη Κατήχησις 1906. P. 874–875).

Однако Феодор Студит был не первым из византийских писателей, кто обратился к этому образу. В завещании он указывает нескольких значимых для него лиц, и среди них Дорофея Газского (PG 99. Col. 1816B) и Василия Великого: «ясно, что монашеская жизнь должна строиться по аскетическим правилам святого Василия Великого» (Ibid. Col. 1816D). И. Оссэр называет Василия Великого «son mâitre préferè» (Hausherr 1926. P. 51). По словам Ж. Леруа, «общепризнано, что монашеская реформа, предпринятая св. Феодором Студитом… имеет свой источник в трудах св. Василия, или по меньшей мере в сочинениях, которые обычно приписывались ему в рукописной традиции» (Leroy 1979. P. 491), однако парадоксальным образом «цитаты из Аскетикона относительно редки, даже в Оглашениях» (Ibid. P. 495), и Дорофей – это автор, к которому Феодор «обращается наиболее охотно» (Ibid.

P. 491). О влиянии Дорофея Газского на Феодора Студита пишут и издатели сочинений последнего (Dorothée de Gaza 1963. P. 91–92).

Обратимся к Аскетикону Василия Великого[1] и Поучениям Дорофея Газского. Первыми, соблюдая хронологический порядок, следует рассмотреть так высоко оцененные Феодором Студитом Правила великого каппадокийца. И для него предпочтительной была общежительная форма монашества. 3-й вопросоответ «Правил, пространно изложенных» открывается знаменитой фразой: «Кто не знает, что человек есть животное кроткое и общественное (κοινωνικὸν), а не уединенное и дикое» (PG 31. Col. 917; рус. пер. цит. по: Василий Великий 1901), и далее: «Ничто так не свойственно нашей природе, как иметь общение с друг другом (κοινωνεῖν) и нуждаться в друг друге и любить единоплеменное (τὸ ὁμόφυλον)». Характерно, что 3-й вопросоответ посвящен рассмотрению евангельской заповеди о любви к ближнему. Сравнение общины монахов с человеческим телом находим в 7-м вопросоответе, посвященном описанию преимуществ общежительного строя перед отшельничеством. Здесь Василий Великий еще раз повторяет, что это Бог определил, чтобы у людей была нужда в друг друге и чтобы они, согласно Писанию, объединялись (PG 31. Col. 928). Василий приводит в пример ногу, которая сама по себе не может обеспечить себе полноценное существование. Именно используя метафору человеческого тела, он излагает свою концепцию жизни в общежительном монастыре:

> …тот, кому вверено попечение обо всех, как бы заменит собою глаз в оценке сделанного, в предусмотрении и обозрении того, что будет сделано; другой же заменит слух, или руку, при выслушивании и приведении в действие того, что на него возложено; а таким же образом и всякий заменит один из членов (PG 31. Col. 984).

Василий Великий предупреждает об опасности неисполнения своего долга и вместе с тем неподчинения одного члена тела, т.е. члена общины монахов, другому. В качестве примера он приводит случай, когда рука или нога (т.е. монахи, занимающие подчиненное положение) не послушается глаза (т.е. монахов, стоящих выше по иерархической лестнице).

Спустя два столетия после Василия Великого писал свои сочинения Дорофей Газский. Ссылаясь в своем 6-м поучении на те же

слова апостола Павла, что и Феодор Студит, газский игумен призывает своих монахов, а с ними и всех последующих читателей и слушателей, относиться друг к другу как к собственным членам (Dorothée de Gaza 1963 P. 282; рус. пер. цит. по: Дорофей Газский 1856). Далее Дорофей, как и Феодор Студит, проводит подробное уподобление общежительного монастыря телу:

> Правящие суть глава; наблюдающие и исправляющие – глаза; приносящие пользу словом – уста; слушающиеся – уши; делающие – руки, а ноги суть посылаемые и исполняющие служение… Каждый да служит телу по силе своей, и старайтесь постоянно помогать друг другу: или учением, влагая слово Божие в сердце брату, или утешением во время скорби, или подаянием помощи в деле служения. И, одним словом, каждый, как я сказал, по силе своей, старайтесь иметь единение друг с другом; ибо чем более кто соединяется с ближним, тем более соединяется он с Богом (Dorothée de Gaza 1963. P. 284).

Нам представляется не подлежащим сомнению, что Феодор Студит, упомянувший в числе авторитетных для него лиц Дорофея Газского, должен был хорошо знать его творения. Имел ли он перед глазами тот же текст, что и мы сейчас, – вопрос, требующий отдельного рассмотрения. Но, как нам кажется, речь идет не просто об идее, общей для монашеских писателей, но именно о текстуальном знакомстве и заимствовании, пусть не буквальном, из наставления Дорофея.

Феодор Студит мог извлечь эту идею и из Правил Василия Великого, но нам представляется, что в данном случае Феодор ближе именно к Дорофею Газскому.

Так выстраиваются связи между разделенными столетиями и сотнями километров учителями и устроителями монашеского общежительного жития.

Примечания

* Исследование выполнено при финансовой поддержке РФФИ, проект № 16-01-00134: «Византийское монашество (IV–XV вв.): традиции и новаторство».

[1] Какой из изводов Аскетикона держал в руках студийский игумен, для целей нашего исследования не играет большой роли. Желающих более подробно ознакомиться с вопросом адресуем к монументальному исследованию Ж. Грибомона (Gribomont 1953).

Источники и литература

Василий Великий. Творения. Сергиев-Посад, 1901. Т. 6.

Дорофей Газский. Поучения. М., 1856.

Ищенко Д.С. Огласительные поучения Феодора Студита в Византии и у славян // ВВ. 1979. Т. 40. С. 157–171.

Феодор Студит, прп. Нравственно-аскетические творения. М., 2010. Т. 1.

Cozza-Luzi J.S. Patris nostri Theodori Studitae, Magnae Catexheseos Sermones // Nova Patrum Bibliotheca. Roma, 1888. Vol. 9/2.

Dorothée de Gaza. Oeuvres spirituelles / Intr., texte grec, traduction et notes par L. Regnault et J. Préville. P., 1963.

Hausherr I.S. Théodore Studite // Orientalia christiana. 1926. T. 6.1. P. 1–87.

Gribomont J. Histoire du texte des Ascétic de st. Basile. Louvain, 1953.

Leroy J. L'influence de st. Basile sur la réforme studite d'apres les Catéchèses // Irénikon. 1979. T. 52. P. 491–506.

Τοῦ ὁσίου Θεοδώρου τοῦ Στουδίτου Μεγάλη Κατήχησις. Βιβλίον δεύτερον, ἐκδοθὲν ὑπὸ τῆς Αὐτοκρατορικῆς Ἀρχαιογραφικῆς Ἐπιτροπής. Ἐν Πετρουπόλει, 1906.

Ю.Я. Вин

СОЦИОКУЛЬТУРНАЯ И ПСИХОЛОГИЧЕСКАЯ ОБЩНОСТЬ ВИЗАНТИЙСКОГО СЕЛА: ГРУППОВЫЕ ИМЕНОВАНИЯ И СОБИРАТЕЛЬНЫЕ НАЗВАНИЯ

Ни одно из обозначений «общности» само по себе не исчерпывает психологической мотивации объединения ее членов. За неимением равноценных данных, касающихся непосредственно членов сельской общины, о свойственном им образе мыслей, как правило, приходится судить по косвенным признакам, которые проистекают из претворения общественных отношений в разного рода коммуникативных актах деревенских жителей, так или иначе раскрывающих их субъектно-объектные связи. Наилучшим и наиболее полным свидетельством характера коммуникаций односельчан в поздневизантийский период, подтверждающим складывание в их среде единой групповой психологии, оказываются данные ономастики, антропонимики и топонимики.

С учетом общих положений ономастика поздневизантийского сельского населения представляется наиболее сложной и даже спорной проблемой с точки зрения использования антропонимических данных для удостоверения процессов речевого и психологического взаимодействия рядовых жителей деревни. Наряду с индивидуальной антропонимикой очевидным и ярким свидетельством формирования на локально ограниченных территориях сельских селений психологической структуры, отображавшей социокультурное единство их жителей, искони оказывались собирательные формы их обозначения по соответствующему топониму. Иначе говоря, так называемым микроантропонимам, включая прозвища, противопоставляются макроантропонимы – групповые именования. Касаясь теоретических оснований подобного рода номинаций, в первую очередь нужно отметить разнообразие факторов формирования групповых антропонимов. К ним специалисты относят родовые семейные и династические имена, за которыми в качестве их денотатов стоят сложившиеся коллективы людей. Групповые обозначения людей принадлежат к числу важнейших категорий в лексической системе языка и служат одним из основных источников возникновения антропонимов и топонимов. Групповые и собирательные обозначения лиц, независимо от того, указывают ли они на профессиональные занятия или местожительство, являются дериватами, т.е. производными формами, а не словами первичной номинации. А по своим основным грамматико-синтаксическим свойствам групповые обозначения людей, которые обладают определенными смысловыми коннотациями, уподобляющими их именам собственным, тем не менее обычно отождествляются с именами нарицательными. Они, не будучи сами по себе собственными именами, бывают тесно связаны с ними исторически, становясь основой личных имен и прозвищ и сами возникая из личных имен и географических названий. При этом существенным признаком групповых имен считают соотнесенность с определенным образом замкнутыми коллективами. Эта групповая замкнутость признана главным обстоятельством получения коллективами людей особых названий. Прекрасным примером тому в византийских документах служат очень часто встречающиеся собирательные апеллятивы членов монашеских

общин, когда монахов обозначали по названиям их монастырей: «ватопедины», «эсфигмениты» или просто «сфигмениты», «ксенофонтины», «акапниоты», «кутлумусины», «хилантарины», «пантократорины», «зографиты», «лавриоты» и т.п. Подчас в таковом предназначении использовали этнополитонимы, отмечавшие монастыри, допустим, «болгары» или «сербы», «росы» и даже экивоки на «россов» (τῶν Ῥωσσῶν).

В то время как этот ряд примеров может быть нескончаемо умножен, справедливости ради должно отметить, что аналогичные формы собирательного наименования обитателей населенных пунктов сами по себе, конечно, не являются подтверждением качеств сплочения, возникающего у селян благодаря исключительно объединяющей их общине. Вне всякого сомнения психологическая общность возникала в недрах различных социальных институтов, равно как и территориальных и этнокультурных групп. Поэтому такие обозначения бывают свойственны жителям различных поместий, селений городского типа и, наконец, локальным этническим группам. Среди наиболее красноречивых образцов этого выделяются, допустим, упомянутые в одном из посланий Димитрия Хоматиана «македоны», т.е. названные так, по всей видимости, славянские насельники Македонии. Точно так же это касается обитателей отдельных областей или определенных местностей, которых наделяли собирательными обозначениями. Скажем, в ряде афонских актов нашло отображение собирательное наименование эпиков крепости Рентина – «рентиниты».

И все-таки в многоликом конгломерате внешне схожих собирательных названий отдельных групп сельского населения довольно часто угадываются те из них, что восходят к традициям общинной деревни. Доказательством тому является ивирский практик 1103 г., где в связи с поземельными спорами, в которые оказались вовлечены жители ряда южномакедонских сел, названы особо жители хорионов Семалты (Сиемалты) – «сиемалтины» (τῶν... Σιαμαλτηνῶν) и Зидомисты – «зидомистины» (τῶν... Ζιδομιστηνῶν), а также принявшие участие в урегулировании споров селяне хориона Радоливо – «Радоливины (οἱ Ῥαδολιβηνοὶ) и достойные веры, и благомысленные старцы». В свою очередь, поздневизантийские документы пестрят групповыми обозначе-

ниями сельских жителей, указывающими на совокупности обитателей того или иного населенного пункта, от имени которого они образованы. И это не только принявшие участие в расследовании конфликта Ивирского и Ватопедского монастырей 1297 г. «старцы радоливины». К бесчисленным образчикам подобного рода собирательных имен относятся, например, обозначения «потамины», «рузаты», «друиты», «паухомиты». Под ними подразумеваются селяне хорионов Потаму, Рузи, Друс, Паухоми. Точно так же наименование «приноварити» восходит к названию хориона Приновари, а «панарититы» – хориона Панарета. Схожие наименования жителей сел отнюдь не были локально ограниченным явлением, охватывая как крупные, так и относительно небольшие селения: скажем, «сартианы» – жители хориона Сарти.

Формирование собирательных наименований сельских жителей было не прекращавшимся никогда, постоянно протекавшим процессом под прямым воздействием консолидированной социальной активности. Выразительным примером тому служат ссылки на «иериссиотов» в постановлении 1239–1240 гг. епископа Феофила. Он, говоря сначала о «проживавших в полисе Иериссо», а потом и просто о «Иериссиотах» (τῶν Ἐρισσιωτῶν), пеняет им на захват пашенных полей и причинение ущерба Ватопедскому монастырю. Увещевание об «отвращении» «Ериссиотов-эпиков (жителей)» от попыток посягать на монастырскую землю лишь изобличает консолидированный характер их действий.

Указанный принцип ясно претворен в отношении к «потаминам», которые в первой половине XIII в. претендовали на признание их имущественных прав и владений в проастии Сфурно. Хотя «потамины», как достоверно было установлено в ходе судебного расследования, являлись париками и проживали на территории, отошедшей в пронию, они, будучи обитателями Потаму, наряду с жителями соседних хорионов Рузи, Паухоми, Друс, выразили зафиксированное одним из актов свое совместно сделанное волеизъявление, которое начиналось с формулировки «Мы, эпики...». При этом принимавшие непосредственное участие в судебном процессе селяне в одном случае перечислены поименно с указанием хориона проживания, а в другом – с по-

мощью соответствующих собирательных понятий, которые остается лишь повторить: «рузаты», «паухомиты», «друиты», «потамины» и другие. Тем самым как бы подтверждается значение собирательных обозначений сельского населения в качестве психологического прототипа его групповых отношений.

Собирательные названия жителей сел служили безусловным олицетворением их единства, воплощавшегося в повседневной активности и совместных действиях односельчан. По этому поводу уместно выделить слова игумена Лемвиотисского монастыря Герасима, произнесенные, дескать, в его обращении к «приноваритам». Они предложили тому в ходе их спора о принадлежности хорафия Спана выкопать межевые столбы, о чем Герасим не замедлил поведать во всеуслышание: «Все сказали это слово...». Аналогичное заявление зафиксировано в дарственной грамоте «дрианувитов», как называли себя эпики хориона Дрианувена, взявшие на себя обязательство совокупно уплачивать налог стаси Михаила Архонтицы, пожертвованный ими в целях построения монастыря. Селяне без каких-либо недомолвок выразили свое совместное решение, вполне внятно раскрывавшее суть дела: «...мы, все вышеподписашиеся эпики Дрианувены...». Они действовали с неколебимым единодушием, подкрепляя его, согласно их собственному выражению, красноречивым и показательным доводом: «по общему намерению, убеждению и угождению».

Приведенные факты являют собой убедительное подтверждение сформулированному ранее предположению о складывании психологической общности в среде односельчан, которая позволяет объяснять мотивацию их совместных действий, даже если она не получает очевидного отображения в текстах источников. Сделанное предположение справедливо при всех видимых их стилевых различиях, самых разнообразных, что неизбежно из-за вариативности жизненных ситуаций, послуживших поводом для групповой активности сельских жителей. Скажем, ввиду утраты большей части текста документа середины XIII в. из архива монастыря Хиера Ксиропотаму почти никак нельзя охарактеризовать группу селян, продавших, вероятно, принадлежавший им хорафий указанной обители. Судя по подписям продавцов, их число вместе с членами семей достигало порядка

18 человек. Несомненно, что это была совместная акция соседей-односельчан, получивших потому в лемме документа собирательное обозначение «амадзониты».

Итак, природу общежития односельчан в большой мере предопределяло, как представляется, исконное выражение психологической общности. О ее возникновении и существовании в среде локально сформированных групп обитателей византийской деревни наряду с разнообразными данными ономастики и антропонимики крестьянского населения свидетельствует широкое распространение собирательных названий жителей отдельных сел и словесные формы их волеизъявления в общественных процедурах и акциях.

А.Ю. Виноградов, А.С. Добычина

ЭРИНИИ И ВАКХАНКИ: КТО СТОЯЛ У ИСТОКОВ НОВОЙ БОЛГАРСКОЙ ОБЩНОСТИ В 1185–1186 гг.?

Образование в конце XII в. новой болгарской общности – так называемого Второго Болгарского царства – после более чем 150-летнего византийского господства, равно как и начальный эпизод этого процесса – антивизантийское восстание 1185–1186 гг. под предводительством братьев Феодора-Петра и Асеня-Белгуна (Ивана Асеня I), неоднократно становилось предметом исследования в мировой исторической науке. Обращаясь к этой проблематике, историки не могли обойти вниманием единственный источник о начале этого восстания – «Историю» Никиты Хониата (Choniata 1975. P. 371). Приступая к рассказу о зарождении восстания, Хониат описывает неких прорицателей, призывавших к войне с «ромеями». Повествование Хониата дает понять, что последующие решительные действия восставших болгар во многом объяснялись впечатлением от того устрашающего действа, которое было разыграно этими «бесноватыми»: их «исступления», экзальтации, одержимости «Пифоновым духом» (Ibid. P. 371).

Неудивительно, что столь красочное описание «бесноватых» византийским автором дало основание исследователям выдви-

гать самые разные версии о том, кем могли быть эти люди. Так, в болгарской историографии рассказ Хониата рассматривается преимущественно как язвительная реакция византийцев на восстание болгар (например: Гюзелев 2006. С. 38; Николов 2006. С. 609). Подобное понимание рассказа Хониата о событиях в Тырново в 1185–1186 гг. разделяли и отечественные ученые от Ф.И. Успенского до Г.Г. Литаврина. Стоит отметить, что Литаврин, первоначально усматривая в «бесноватых», описанных Хониатом, «специально подобранных “юродивых”» (Литаврин 1960. С. 435, 443), в дальнейшем представлял их просто как «сподвижников братьев» (Литаврин 1999. С. 367).

Но некоторые исследователи все же пытались увидеть в рассказе Хониата отражение совершенно конкретных событий, переданных историком в столь специфической форме. Так, болгарский историк В. Златарский полагал, что в тексте описаны подлинные бесноватые – «разные эпилептики и полупомешанные» (Златарски 1934. С. 431). Целый ряд авторов рассматривает «бесноватых» как «страшноватых медиумов», аналогов «некоторых русских “похабов” более позднего периода» (Иванов 2005. С. 236), «волхвов» (Калоянов 1995. С. 113), «влашских шаманов» (Fine 1987. P. 13), и даже ставит вопрос об их тождестве с нестинариями (Malingoudis 1980. S. 110–112).

Однако, пытаясь реконструировать историческую реальность, исследователи, как кажется, слишком прямолинейно подходили к сложному тексту Никиты, сотканному из многочисленных цитат, аллюзий и реминисценций. Разберем ключевой для нас пассаж с описанием тех, кто призывал к восстанию, с филологической точки зрения: «τῶν δαιμονολήπτων συνηθροικότες ἐξ ἑκατέρου γένους, αἱμωποὺς καὶ διαστρόφους τὰς κόρας, λυσιχαίτους» (Choniata 1975. P. 371). Кого же собрали (συνηθροικότες) Феодор-Петр и Иван Асени в тырновском храме св. Димитрия?

Во-первых, эти люди были из τῶν δαιμονολήπτων, буквально «одержимых бесом». Это слово четырежды встречается у Никиты Хониата, но только у него, и, очевидно, изобретено им самим. В *Orationes* (8: 79) он использует его как синоним слова μαινόμενοι «безумствующие, неистовствующие» («Τοιούτοις δὲ σχήμασι καὶ ὁρμαῖς κέχρηνται πολλάκις καὶ οἱ μαινόμενοί τε καὶ δαιμονόληπτοι». – Choniata 1972. P. 79), описывая привычку та-

ких людей говорить с собеседником, не глядя на того двумя глазами, а косясь (одним глазом?) наверх («κἀκεῖνοι γὰρ ἐν τῷ διαλέγεσθαι οὐκ ἰθυτενῶς τὰς τῶν ὀμμάτων βολὰς καὶ ὡς πρὸς ἕνα τείνειν ἔχοντες διὰ τὸ μὴ διφαὲς τῆς ὄψεως καὶ διάστροφον ἄνω ἐς ὀροφὴν ἐοίκασιν ἀφορᾶν». – Ibid. P. 78).

Но для нашей истории намного важнее, что это определение Никита дважды прилагает к Феодору-Петру: в *Orationes* (1: 5) он, «одержимый бесом, как Люцифер, хвастался, что установит свой трон на высоких горах на севере» («κατὰ τὸν Ἑωσφόρον ὁ δαιμονόληπτος θήσειν τὸν θρόνον ἐκόμπασεν ἐπὶ τὰ ὄρη τὰ ὑψηλὰ τὰ πρὸς βορρᾶν». – Ibid. P. 5); в *Orationes* (2: 7) «поистине одержимый бесом Петр, подражает сродственному себе бесу» («ὁ γὰρ δαιμονόληπτος τῷ ὄντι Πέτρος… τὸν σύνοικον αὐτῷ μιμεῖται δαίμονα». – Ibid. P. 7). В обоих этих случаях описываются действия Феодора-Петра в ходе интересующего нас восстания – очевидно, что эпитет δαιμονόληπτος Никита применяет не только к людям, ведущим себя как бесноватые, но и к тем, кто в своих поступках движим демоном. В связи с этим возникает вопрос о том, кого имеет в виду под «одержимыми бесами» Никита в нашем случае: действительно бесноватых или просто всех восставших, которых, как и Феодора-Петра, бес побуждает восстать против императора.

Во-вторых, Феодор-Петр и Иван Асени собрали их «ἐξ ἑκατέρου γένους». Формально это выражение можно переводить и как «от обоих полов», и как «из обоих народов». Однако, несомненно, верен второй перевод, потому что такое выражение встречается у Никиты еще дважды, и оба раза обозначает «оба народа». В «Истории» (85) под словами «ἑκατέρων... τῶν γενῶν» подразумеваются ромеи и венецианцы (Choniata 1975. P. 85); в «Истории» (618) под словами «γένη διττά, πῇ μὲν ἑκάτερα» – скифы (т.е. половцы) и латиняне (Ibid. P. 618). Таким образом, очевидно, что в нашем случае собранные вождями восстания люди были из обоих народов, т.е. из болгар и влахов.

Слово λυσιχαίτους (букв. «простоволосых, с распущенными волосами») – также *hapax legomenon* и, по всей видимости, тоже изобретено самим Никитой. Этимология этого слова, созданного по образцу λυσίθριξ «простоволосый», применяющегося обычно по отношению к женщинам, прозрачна: λύω «распускать» + χαίτη «волосы, грива». Такое словосочетание могло быть заимствовано

Никитой у Нонна Панополитанского, употребляющего его дважды («Подвиги Диониса», 6: 8: «αὐχενίης λύσασα καθειμένα βόστρυχα χαίτης»; 26: 201 «Βάκχης νηχομένης ἑλικώδεας ἔκλυσε χαίτας»), причем во втором случае оно применено, опять же, именно к вакханке (ср. выше). Более того, это новообразование уникально, скорее всего, потому, что плеонастично, т.к. слово χαίτη и означает распущенные волосы.

Наконец, обратимся к самым загадочным словам Никиты – «αἱμωποὺς καὶ διαστρόφους τὰς κόρας». Уже издатель текста К. де Боор, судя по его латинскому переводу, верно понял это выражение как «с налитыми кровью и блуждающими зрачками». Однако никто из ученых не опознал (по крайней мере, эксплицитно) в «διαστρόφους τὰς κόρας» цитату из любимого Никитой Еврипида, а именно из «Вакханок» (1122–1123), где так описана находящаяся в вакхическом безумии Агава («διαστρόφους κόρας ἑλίσσουσ'», букв. «вращая блуждающими зрачками»). Выше мы видели, что тем же словом διάστροφον Никита в другом месте описывает взгляд «τῶν δαιμονολήπτων». Соответственно, эпитет αἱματωπούς (букв. «кровавый на вид») понимается в отношении зрачков как «налитые кровью», хотя, конечно, кровью наливаются белки глаз, а не зрачки (ср. у того же Еврипида: Фрагменты 870: «δράκοντος αἱματωπὸν ὄμμα», «налитый кровью глаз змеиный»).

Однако еще важнее оказывается другая отсылка, также не опознанная исследователями: в «αἱμωποὺς… τὰς κόρας» мы видим цитату из того же драматурга, а именно из «Ореста» (256). Там герой просит мать убрать от него «τὰς αἱματωποὺς καὶ δρακοντώδεις κόρας» («покрытых кровью и змеевидных дев»), под которыми подразумеваются эринии (фурии). Итак, здесь Никита обыгрывает два значения слова κόρα: «дева» и «зрачок», остроумно комбинируя две цитаты из Еврипида с разными смыслами этого слова и соединяя образы вакханок и эриний-фурий.

Но тогда мы неизбежно вынуждены вернуться к основному нашему вопросу: а может ли этот пассаж быть описанием какой-либо социальной группы в средневековой Болгарии 1185–1186 г.? Вся эта картина вакханок и фурий напоминает античный топос выглядящих необычным образом женщин, призывающих своих мужчин на борьбу с врагами (см., например, Николай Дамасский. История фр. 75 (66), 43–44; Полиен. Стратегемы 7, 45, 2; Плутарх.

О женских добродетелях 241B, 246A). Таким образом, описание призывающих болгар и влахов к борьбе людей как вакханок и эриний, выполненное при помощи образов античной драмы, носит, очевидно, чисто литературный характер и вряд ли может использоваться в целях точной реконструкции исторических реалий.

Источники и литература

Литаврин Г.Г. Болгария и Византия в XI–XII вв. М., 1960.

Литаврин Г.Г. Византия и славяне. СПб., 1999.

Гюзелев В. Чудотворна икона на св. Димитър Солунски в Търново през 1185–1186 г. // Любен Прашков – реставратор и изкуствовед. София, 2006. С. 36–39.

Златарски В. История на българската държава през Средните векове. София, 1934. Т. 2.

Калоянов А. Българското шаманство. София, 1995.

Николов Г. Българите и Византийската империя (август–ноември 1185 г.) // Тангра. София, 2006. С. 597–617.

Fine J.V.A. The Late Medieval Balkans. A Critical Survey from the Late Twelth Century to the Ottoman Conquest. Ann Arbor, 1987.

Malingoudis Ph. Die Nachrichten des Niketas Choniates über die Entstehung des Zweiten Bulgarischen Staates // Byzantina. Thessaloniki, 1980. T. 10. S. 49–148.

Nicetae Choniatae historia, pars prior / Ed. J. van Dieten. B., 1975. (Corpus Fontium Historiae Byzantinae. Series Berolinensis; 11.1).

Nicetae Choniatae orationes et epistulae / Ed. J. van Dieten. B., 1972. (Corpus Fontium Historiae Byzantinae. Series Berolinensis; 3).

П.И. Гайденко

ОБ ИЗМЕНЕНИИ ВНУТРИЦЕРКОВНОГО ПОЛОЖЕНИЯ ДРЕВНЕРУССКОГО МОНАШЕСТВА ПОСЛЕ УСТАНОВЛЕНИЯ ОРДЫНСКОГО ГОСПОДСТВА

Положение представителей церковной иерархии и монашества в общественной структуре Руси изучены не всесторонне. Посвященные церкви исследования в определенной мере осветили общественное и каноническо-правовое положение епископата (Фомина 2014). Хорошо прослежены общие связи духовенства с дружиной, княжескими интересами и городами (Щапов 1989; Клосс 2003; Мусин 2006; Янин 2008. С. 164–176). В результате

предварительное знакомство со специальной литературой приводит к выводу, что если за архипастырями так или иначе было признано вхождение в состав древнерусских политических элит (Правящая элита 2006. С. 60; Фомина 2014. С. 91–110), то положение иночества оценивается более сдержанно (Гайденко 2015). Практически всеми исследователями отмечена, главным образом, связь монашества с дружиной и боярством. Однако вопрос о возможности включения некоторых иноков или хотя бы игуменов крупнейших монастырей в круг властных элит не обсуждался. Между тем в условиях домонгольской Руси настоятели некоторых монастырей присутствовали в составе системы городского самоуправления (Янин 2008. С. 164–176; Щапов 1990), а игумены Печерской обители и иных княжеских монастырей Киева занимали столь высокое положение в церкви и обладали таким влиянием на представителей правящего рода и знати, что должны быть причислены, если не к правящей элите, то, несомненно, к высшей церковной иерархии. Более того, статус монахов определялся их прежним положением в структуре власти и городской организации.

Не менее интересным видится изучение самооценки иноков, освещение того, как они воспринимали свое место в общественных и церковных структурах. Скорее всего, эта самооценка на различных этапах была разной. Такое исследование сталкивается с необходимостью некоторого психологического анализа подобных оценок. Сообщения Киево-Печерского патерика позволяют заключить, что иноки первых поколений обладали большей внутренней свободой суждений и способностью к независимому поведению. Ничего подобного о монахах более позднего периода нельзя сказать. Очевидно, что такое положение дел, скорее всего, отражало трансформации в кругу знати и приближенных к князю лиц. Именно из них происходило «рекрутирование» монашества.

Если сопоставить сообщения источников о монашестве в период установления монгольского господства с теми письменными известиями, какие относятся к XI – первой трети XIII в., то обнаруживаются несколько особенностей. Упоминания о монашестве и иноческой жизни почти полностью исчезают из летописания. Начинается продолжительный период молчания о

жизни монастырей. Едва ли не единственными письменными источниками о жизни обителей второй половины XIII в. становятся агиографические и канонические тексты. Создается впечатление, что интерес составителей и заказчиков летописных записей к черноризцам либо значительно угас, либо намеренно принижался. Скорее всего, это указывает на изменение статуса иночествующих. О том, что положение монахов оказалось более уязвимым и их прежнее сравнительно высокое положение в церковной среде утрачивалось, можно судить по ряду обстоятельств. Во-первых, это постоянное акцентирование церковными уставами (ранние списки которых относятся к началу XIV в.) включения в число церковных людей не только рядовых монахов, но и игуменов (ДКУ. С. 13–84). Во-вторых, это перенос летописания в иные центры: теперь им занимаются епископские кафедры и круг лиц, близкий к княжеским столам (Присёлков 1940; Насонов 1969; Лурье 1976; Муравьёва 1983). В-третьих, это акцент внутренних монашеских уставов на необходимости строгого соблюдения иноческой автономии.

Причины перемен усматриваются в произошедших в период установления ордынского господства изменениях статуса митрополита и епископата в целом. Ханские ярлыки в пользу церкви привели к изменению социальных отношений внутри нее. Скорее всего, епископат стал рассматривать церковных людей не только в качестве лиц, подпадающих под их судебную власть, но и в качестве тех, чей статус можно отождествить с «холопством». Этому способствовал ряд обстоятельств: обеднение или гибель значительной части ктиторов, гарантировавших независимость монастырей; введение единого номоканона, статьи которого лишали монашество внутренней автономии, устанавливали над ним неограниченную власть епископов и вели к унификации монастырских институтов; изменение самосознания самого иночества, социальный состав которого, похоже, либо уступал первым поколениям калугеров, либо сами монахи недооценивали свой прежний статус (до пострига) и воспринимали возникшую ситуацию в качестве нормы.

Такое положение дел характерно для большинства монастырей Владимиро-Суздальской Руси и примыкавших к ней земель, на которых, собственно, каноническая власть митрополита была

наиболее сильна. Иное положение дел наблюдается в Новгороде, а в XIV–XV вв. и в южнорусских землях. Очевидно, что на этих территориях во второй половине XIII в. влияние митрополита было ослаблено. Здесь по-прежнему сохранялось высокое положение игуменов большинства древнейших монастырей. Это касается и настоятелей Печерского монастыря в Киеве, и игуменов Юрьевской обители Новгорода. Оба монастыря оставались архимандритиями и были включены в активную церковную и политическую жизнь городов. Не способствовало укреплению власти митрополита в Киеве и в Новгороде сохранение здесь древних властных институтов: княжеской власти при опоре на городские элиты (в Киеве) и устойчивых вечевых городских традиций (в Новгороде). Тем не менее не следует недооценивать степень влияния вводившихся собором 1273/74 г. норм. Они расширяли права епископата и существенно ослабляли степень автономии монастырей на всех территориях древнерусского диоцеза. К тому же ханские ярлыки фактически выводили церковь из-под надзора княжеского суда, укрепляя личную власть митрополитов над епископами, а епархиальных архиереев над духовенством и монашеством их округов.

Таким образом, уже в первые десятилетия монгольского господства монашество перестало рассматриваться в качестве социальной среды, близкой к кругу не только правящих, но и социальных элит. При этом во внутренней церковной иерархии положение не только рядовых иноков, но и игуменов на время утратило прежнюю исключительность. Вероятно, происходящее объяснялось изменениями культурных норм внутрицерковного управления. Прежде, при организации жизни церковных институтов епископат принимал во внимание традиции и нормы, характерные для княжеской власти (княжеского суда, княжеского и боярского хозяйства) и городского самоуправления. По сути происходило копирование этих норм и их перенос на церковную почву. Примером этого могут служить присутствовавшие в русском каноническом праве денежные штрафы. Что касается византийских церковных и государственных предписаний, то они использовались выборочно и их употребление было существенно ограничено. Теперь же, по мере установления ордынского господства и включения русских земель в состав Орды, при ор-

ганизации системы субординационных отношений внутри церкви митрополит, а за ним и епископат фактически заимствовали культурные формы монгольского (ордынского) управления. Сама навязанная митрополитом Кириллом древнерусской церкви система унификации канонических норм в рамках принятого в конце XIII в. номоканона противоречила практикам и реалиям византийской церкви. В империи ромеев монашество и в эту, и в последующие эпохи продолжало сохранять внутреннюю автономию, а статус иноков оставался достаточно высоким и в церковной среде, и с точки зрения имперского законодательства. Именно эти жесткие нормы приводили к падению статуса иночества и способствовали абсолютизации власти древнерусского епископата над монастырями.

Источники и литература

Гайденко П.И. Сколько стоила «жизнь» инока в домонгольской Руси? (небольшие наблюдения о социальном статусе древнерусских иноков) // Древняя Русь: во времени, в личностях, в идеях. СПб., 2015. Вып. 4. С. 31–53.

Клосс Б.М. Миротворческая роль церкви в XI – начале XV в. (на материале летописей и житий святых) // Миротворчество в России: Церковь, политики, мыслители. От раннего средневековья до рубежа XIX–XX столетий. М., 2003. С. 28–38.

Лурье Я.С. Общерусские летописи XIV–XV вв. Л., 1976.

Муравьёва Л.Л. Летописание Северо-Восточной Руси конца XIII – начала XV века. М., 1983.

Мусин А.Е. Milites christi Древней Руси: воинская культура русского Средневековья в контексте религиозного менталитета. СПб., 2005.

Насонов А.Н. История русского летописания. XI – начало XVIII века. Очерки и исследования. М., 1969.

Правящая элита русского государства IX – начала XVIII в.: очерки истории / Отв. ред. А.П. Павлов. СПб., 2006.

Приселков М.Д. История русского летописания XI–XV вв. Л., 1940.

Фомина Т.Ю. Епископская власть в домонгольской Руси: истоки, становление, развитие. М., 2014.

Щапов Я.Н. Государство и церковь Древней Руси X–XIII вв. М., 1989.

Шапов Я.Н., Соколова Е.И. Архимандрития в древнерусском городе // Церковь, общество и государство в феодальной России. М., 1990. С. 40–45.

Янин В.Л. Очерки истории средневекового Новгорода. М., 2008.

Н.А. Ганина

ОБРАЗ ПРАВА: КОДЕКС БАРДЕВИКА И АСПЕКТЫ СОЦИАЛЬНОЙ ИДЕНТИФИКАЦИИ В ЛЮБЕКЕ КОНЦА XIII в.

Кодекс любекского права, созданный в 1294 г. по инициативе Альбрехта фон Бардевика, представляет собой парадную рукопись для официального использования в городском совете и занимает исключительное место в рукописной традиции и истории Любека. Этот кодекс, долгое время считавшийся утраченным, был обнаружен нами в г. Юрьевце («Музеи города Юрьевца», ЮКМ-2010; см.: Ganina, Mokretsova 2016; Ганина, Мокрецова 2016). Открытие позволило обратиться к исследованию проблематики кодекса как материального объекта – памятника истории и культуры.

Основные отличия кодекса Бардевика от предшествующих рукописей любекского права в содержательном плане – систематизация статей по тематическим блокам и уточнение правовых формулировок в заглавиях статей, в материальном плане – пышность и красота оформления рукописи (пергамен высокого качества, широкие поля, многочисленные орнаментальные и историзованные инициалы, вертикальные декоративные полосы в золоте и красках). Таким образом, это новая редакция любекского права на формальных основаниях, по замыслу заказчика и исполнению наделенная весьма высоким статусом. Редакция Бардевика нашла отражение в последующей традиции любекского права, прежде всего в двух кодексах, созданных по поручению бургомистра Тидеманна Гюстрова в 1348 г. (Копенгаген, Cod. Ledreborg 13, 2° и Любек, Stadtarchiv, Hs. 735 [ныне утрачен]). Однако основным рабочим кодексом любекского права был «кодекс любекской канцелярии» (Kiel, Stadtarchiv, 79413, früher ohne Sign., ок. 1282 г.), который, по всей вероятности, являлся протографом кодекса Бардевика. Как для «кодекса любекской канцелярии», так и для других рукописей любекского права XIII в. характерно достаточно простое оформление. Кодекс Бардевика выполнял по преимуществу репрезентативную функцию, и его возникновение именно в такой форме было обуслов-

лено не столько потребностями рукописной традиции, сколько особыми внешними причинами. Это позволяет поставить вопрос об историческом и общественном контексте создания данной парадной рукописи и основной идее репрезентации.

Предки Альбрехта фон Бардевика были выходцами из одного из старейших городов Нижней Саксонии – Бардовика под Люнебургом. Ведущую роль в Любеке XII в. играли переселенцы из вестфальского Зоста, однако Х. Райнке отмечает, что наряду с выходцами из Зоста упоминаются только два других рода – Бардевик (Бардовик) и Артленбург. Тем самым род Альбрехта фон Бардевика принадлежал к ядру любекской элиты, возможно, и за счет брачных союзов с вестфальцами (Reincke 1950. S. 34). В связи с советом Любека этот род упоминается с 1188 г., и до Альбрехта фон Бардевика документально засвидетельствованы семеро членов рода, многократно входивших в городской совет (ср.: Lutterbeck 2002. S. 200–203). Альбрехт был богатым купцом, торговавшим привозными тканями (*Gewandschneider*: Keil 1978). Такие купцы принадлежали к городской элите и были членами городских советов в Любеке, Гамбурге и Дортмунде (подробнее см.: Ганина, Мокрецова 2016). Альбрехт распоряжался крупными денежными суммами и владел недвижимым имуществом в Любеке, известны также его церковные пожертвования (Lutterbeck 2002. S. 198–199).

Альбрехт был членом городского совета с 1291 г. Он исполнял должность канцлера, т.е. члена совета, заведовавшего канцелярией. Эта должность, в отличие от целого ряда должностей в совете, занимавшихся двумя лицами, всегда исполнялась единолично (Ibid. S. 45). Альбрехт проявил себя как систематизатор правовых текстов, прежде всего любекского права в редакции 1294 г., а также копиария 1298 г., включившего в себя тексты хроники (1298 г.) и морского права (1299 г.). В 1308 г. Альбрехт стал бургомистром. Его кончина датируется временем между 13 декабря 1309 и 4 декабря 1310 г. (Ibid. S. 198).

Альбрехт стремился особо подчеркнуть свою деятельность на благо совета и города, ср.:

...leet dhit buch scriuen har Albrecht. van bardewich to dher stades behuf (...велел эту книгу написать господин Альбрехт фон Бардевик для нужд города [Кодекс Бардевика, л. 96v]);

...leyt scryuen dyt registrum Her Albrecht van bardewik. tho des Rades vnde der meynen stades nut... by desen tiden was Cancelere de vor benomede her. Albrecht van bardewic (...велел написать этот регистр господин Альбрехт фон Бардевик на пользу совета и всего города... в это время был канцлером вышеназванный господин Альбрехт фон Бардевик [Копиарий Альбрехта фон Бардевика, Любек, Stadtarchiv, Hs. 753, л. 335r]).

Идея о том, что Альбрехт хотел выделиться в совете и, возможно, стать бургомистром, требует пояснения. Вплоть до 1299 г. бургомистров было двое, и выборы бургомистра были ежегодными. М. Луттербек указывает, что в XIII в. известен целый ряд случаев, когда бургомистр после года пребывания в должности продолжал свою деятельность в совете в качестве рядового члена совета. Немедленное переизбрание на должность бургомистра было скорее исключением. Кроме того, многие члены совета Любека, долгие годы успешно выполнявшие целый ряд функций, вообще не избирались бургомистрами (Lutterbeck 2002. S. 52). Напротив, другие должности в совете (фогты, казначеи, канцлер и др.) при номинальном ежегодном переизбрании фактически исполнялись одними и теми же людьми (Ibid. S. 46). Более того, член совета мог перестать быть таковым вплоть до самой смерти (Ibid. S. 34). Таким образом, плодотворная деятельность Альбрехта в совете Любека была связана прежде всего с его социальной (само)идентификацией как канцлера и представителя влиятельного рода.

Устремления Альбрехта фон Бардевика представляли собой личную инициативу, но вполне совпадали с самоопределением совета Любека в конце XIII в. и являлись отражением этих процессов. Эта эпоха характеризуется исследователями как завершение внутреннего развития совета Любека и окончательное закрепление его внешних позиций. Во-первых, совет приобрел те формы, от которых впоследствии уже не отходил: к 1300 г. стали избираться четверо бургомистров вместо двоих, и должность, судя по всему, стала пожизненной (Ibid. S. 16–17). Во-вторых, произошло окончательное иерархическое обособление совета Любека от городской общины (Am Ende 1975. S. 212; Lutterbeck 2002.

S. 16). Этот процесс нашел свое отражение в *Ratswahlordnung* (положении о порядке выборов в совет) – тексте, якобы основанном на грамоте Генриха Льва, но на самом деле представляющем собой имитацию грамоты, созданную в конце XIII в. с целью недопущения к выборам в совет значительных слоев городского населения, прежде всего ремесленников (Ebel 1971. S. 226, 229–230; Am Ende 1975. S. 213; Lutterbeck 2002. S. 16). Текст этого положения закономерным образом представлен в «кодексе любекской канцелярии», кодексе Бардевика и основанных на данной редакции двух кодексах Тидеманна Гюстрова 1348 г. В-третьих, в это время происходило активное самоопределение совета в его отношениях с епископом Любека. Подтверждением взаимодействия Альбрехта фон Бардевика и совета именно в этой области может служить тот факт, что Альбрехт документально засвидетельствован как представитель города на переговорах с любекским епископом и соборным капитулом (ср.: Lutterbeck 2002. S. 198).

Понятие «любекское право» сформировалось в конце XII в. Преимущества единой правовой нормы для торговли, сообщения и взаимодействия городов привели к широкому распространению любекского права в Балтийском регионе на протяжении XIII в., и в XIV в. насчитывалось 100 городов, в которых действовало любекское право (Ebel 1967. S. 13–21). Будучи «высшим правом», Любек снабжал остальные города правовыми кодексами и многочисленными предписаниями по запросу, а также выступал в качестве апелляционной инстанции для советов этих городов (Ibid. S. 20). Происходит широкое распространение парадных рукописей любекского права, причем этот процесс был также обусловлен общими тенденциями книжной культуры эпохи (Wolf 2008. S. 104–106). Идея нормативного кодекса нашла свое высшее выражение в создании кодекса Бардевика как идеального «образа права». Пышное и в то же время строгое художественное оформление (золото, орнаментальные инициалы и декоративные полосы), выполненное еще до записи текста, превратило рукопись в артефакт, близкий к произведению прикладного искусства. Данный парадный кодекс, впоследствии на протяжении веков хранившийся в «судебной горнице» (*Wettestube*) любекской ратуши и активно использовавшийся (ср. потертые нижние углы и поля листов), представляет собой важный памятник самоидентификации совета и города.

Литература

Ганина Н.А., Мокрецова И.П. Кодекс Бардевика в историко-культурном контексте Любека конца XIII в. // ВЕДС–XXVIII: Письменность как элемент государственной инфраструктуры. М., 2016. С. 61–65.

Am Ende B. Studien zur Verfassungsgeschichte Lübecks im 12. und 13. Jahrhundert. Lübeck, 1975. (Veröffentlichungen zur Geschichte der Hansestadt Lübeck. Reihe B4; Bd. 2).

Ebel W. Lübisches Recht im Ostseeraum. Köln, 1967. (Arebietgemeinschaft für Forschung des Landes Nordrhein-Westfalen. Geisteswissenschaften; 143).

Ebel W. Lübisches Recht. Lübeck, 1971. Bd. 1.

Ganina N., Mokretsova I. Verschollener 'Bardewikscher Codex' aufgefunden // Zeitschrift für deutsches Altertum. 2016. Bd. 145. S. 49–69.

Lutterbeck M. Der Rat der Stadt Lübeck im 13. und 14. Jahrhundert. Politische, personale und wirtschaftliche Zusammenhänge in einer städtischen Führungsgruppe. Lübeck, 2002. (Veröffentlichungen zur Geschichte der Hansestadt Lübeck. Reihe B; Bd. 35).

Reincke H. Kölner, Soester, Lübecker und Hamburger Recht in ihren gegenseitigen Beziehungen // Hansische Geschichtsblätter. 1950. Bd. 69. S. 14–45.

Wolf J. Buch und Text. Literatur- und kulturhistorische Untersuchungen zur volkssprachigen Schriftlichkeit im 12. und 13. Jahrhundert. Tübingen, 2008. (Hermaea. N.F.; 115).

Н.Ю. Гвоздецкая

ХРИСТИАНСКАЯ ОБЩИНА В ИЗОБРАЖЕНИИ ИСЛАНДСКОЙ ХРОНИКИ XIII в. *HUNGRVAKA*

Hungrvaka (букв. «Пробуждающая голод») – анонимный памятник XIII в. на древнеисландском языке, повествующий о ранней истории хутора Скальхольт (XI–XII вв.), где возникла первая в Исландии епископская кафедра. Повествование сосредоточено на жизнеописаниях первых пяти местных епископов и завершается упоминанием шестого – Торлака сына Торхалля (занимал кафедру с 1178 по 1193 г.), который после смерти был объявлен на альтинге святым (Йоун 2003. С. 56). В большинстве рукописей (восходящих к XVII в.) сразу за *Hungrvaka* следует сага о Торлаке, что позволяет рассматривать первую как историческое вступление ко второй (Basset 2013. P. 35). Поскольку анонимный автор выстраивает события согласно летосчислению

от Рождества Христова, принято считать этот труд хроникой, хотя обнаруживается близость житийно-дидактической литературе и родовым сагам (Гвоздецкая 2016. С. 86–94). Несмотря на словесные переклички с другими произведениями, прежде всего трудами Ари Мудрого (Basset 2013. P. 12), *Hungrvaka* остается вполне оригинальным сочинением, по-видимому, основанным на бытовавшей в Скальхольте устной традиции, что делает ее важным источником по изучению самосознания первых христианских общин в Исландии после официального крещения страны. Отметим наиболее яркие нарративные особенности, позволяющие воссоздать образ христианской общины, нарисованный анонимным автором.

Община Скальхольта представлена как укорененная в местном сообществе, на что намекают родословные епископов, восходящие к норвежским первопоселенцам. Впрочем, не менее важны и отсылки к эпохе крещения страны. Так, почти половина повествования посвящена первым двум епископам-исландцам – Ислейву и его сыну Гицуру, потомкам Кетильбьёрна Старого и Гицура Белого (последний построил церковь в Скальхольте). Детализация родословных подчеркивает замену иноземных иерархов уважаемыми представителями местной знати, что обеспечивало исландской церкви самостоятельность.

«Портретные» характеристики претендентов на звание епископа более отвечают идеальным качествам вождя-хёвдинга, нежели идеалу святости. Житийному канону подражает лишь вводное описание Торлака сына Рунольва, который, очевидно, выступает прообразом своего святого тезки, Торлака сына Торхалля. Как правило, личностные зарисовки строятся по заданному родовой сагой стереотипу: отмечается рост (высокий или средний), глаза/взгляд (отражение внутренней харизмы), внешняя привлекательность или даже превосходство над другими, что соответствует героико-эпическому идеалу. Упоминаются дружелюбие и обходительность, особенно с родичами, справедливость и честность, щедрость и гостеприимство, твердость характера, предусмотрительность, ум, великодушие, физическая сила. Вожди исландской церкви должны были удовлетворять социальным и гендерным ожиданиям своего сообщества. Так, Гицура сына Ислейва норвежский король Харальд Суровый

считал пригодным не для одной церковной службы, не случайно в тексте его статус епископа сравнивается со званием короля.

Демократический характер принятия сана подчеркивается избранием епископа на альтинге перед его отъездом за рубеж для посвящения (обычай назначать преемника правящим епископом имел рекомендательную силу). Взаимоотношения епископов с паствой представлены в преувеличенно мирном духе (несогласия явно выражены лишь в жизнеописании Ислейва, далее подаются намеками). Трудно поверить в реальность этого, если учесть, какие преимущества дала введенная Гицуром церковная десятина тем хёвдингам, которые строили церкви в своих владениях и могли противопоставить свою власть епископской. Автор предпочитает нарисовать картину всенародного согласия под эгидой церкви, сознательно исключая распрю как пружину действия в рассказе. На роль такой пружины могли бы претендовать деяния епископов (подобно деяниям норвежских королей в «Круге Земном»), но сведения о них слишком отрывочны и разноплановы – в фокусе находятся приход к власти и кончина правителя, в чем можно увидеть аналогию с королевскими сагами (Гвоздецкая 2013. С. 58–60). Череда жизнеописаний епископов фактически, служит созданию локальной истории – истории хутора Скальхольт. Каждое жизнеописание добавляет новые детали в рассказ о том, как «церковь в Скальхольте стала сильной и могущественной» через пожертвования, преумножение земель и имущества, строительство и украшение храма (Глазырина 2015. С. 71–76).

Первые обитатели хутора, Тейт сын Кетильбьёрна и его сын Гицур Белый, изображены как наделенные особой «удачей» (*gæfa*), благодаря которой одному удалось построить «лучший хутор в Исландии», а другому – ввести в стране христианство. (Hungrvaka 2002. Bls. 5–6). Скальхольт представлен как религиозный центр, обязанный своим появлением Провидению, которое, однако, ничем здесь не отличается от языческой веры в личную судьбу: в рассказе слышатся отзвуки мифологических представлений о некоем идеальном прототипе вещей.

Наряду с хозяйственным обеспечением Скальхольта указывается на его значение как центра распространения образования и книжности. Ислейв и Гицур получили образование в Германии, остальные имели возможность учиться дома. Так, уже Ислейв обу-

чал будущих клириков в Скальхольте, его примеру следовали Торлак и Кленг, причем Торлак сам учился в Хаукадале (по-видимому, у Тейта сына Ислейва, хотя источник этого не уточняет). Дважды ученость включается в «портретную» характеристику епископов (Магнуса и Кленга), причем для Магнуса «книжное служение» становится синонимом служения церкви. В повседневной жизни Торлака сына Рунольва книжные занятия занимали так много времени, что на смертном ложе он попросил читать ему *Cura Pastoralis* папы Григория, а по кончине удостоился латинской кантилены с небес. Однако не одно только владение латинской книжностью значимо для общины Скальхольта. Так, в «портрете» епископа Кленга наряду с писательскими дарованиями упоминается скальдическое искусство. Любовь к скальдической поэзии нашла отражение также в сочинении висы, которую некто Рунольв посвятил завершению строительства новой церкви в правление Кленга. А любовь к родному языку звучит в прологе, где автор, комментируя название своего труда, объясняет, что стремится «приохотить молодежь к изучению родной речи, побудить читать написанное на северном языке – законы, или саги, или родословия» (Hungrvaka 2002. Bls. 3). Школа в Скальхольте действительно была «частью особого мира исландской усадьбы, ученики такой школы приобщались не только к клерикальному знанию, но и к культуре в целом, и к местным традициям» (Джаксон 2010. С. 322).

Вместе с тем для самосознания общины Скальхольта важна ориентация на события и лиц за пределами Исландии, а также принадлежность вселенской церкви. Это заметно при упоминании контактов епископов с церковными иерархами и светскими правителями. Исландцы достойно выглядят на европейской арене и благодаря щедрым подаркам (чего только стоит белый медведь, дар Ислейва Генриху III), и вследствие уважения к римскому престолу во время конфликтов пап с императорами, и по причине дружбы знатных людей. Детально перечисляются предметы и материалы, привозимые в дар церкви из-за рубежа. Так, строительство нового храма в Скальхольте было бы невозможно без древесины, которую Кленг привез из Норвегии. Не случайно отдельная глава посвящена пребыванию иноземных епископов в Исландии (несмотря на то, что действия некоторых противоречили церковным канонам): их присутствие ценилось, а погребение одного из них в Скальхольте

дало автору повод назвать церковь Скальхольта «духовной матерью всех других святых мест в Исландии» (Hungrvaka 2002. Bls. 9). В жизнеописаниях заметны житийные топосы и библейские аллюзии. Чудесное очищение Ислейвом пива – отзвук эпизода в Кане Галилейской. Важной представляется автору связь посвящения и смерти/погребения епископов с праздниками, отмечающими события Священной истории и дни поминовения святых. Посвящение Ислейва совершается в Троицын день, «когда Бог украсил весь мир дарами Святого Духа» (Ibid. Bls. 8). По образцу житий описаны проявления святости – аскетизм Торлака сына Рунольва и Кленга, почти мученическая кончина Магнуса, а Торлак сын Торхалля назван апостолом Исландии по аналогии со св. Патриком, апостолом Ирландии. Смерть Гицура представлена как чуть ли не вселенская катастрофа, в описании которой слышатся эсхатологические мотивы «Прорицания вёльвы». Равнозначность исландцев с фигурами всемирного значения неожиданно проявляется в летописных перечнях в соположении иноземных правителей и обычных исландских бондов. Поистине, не исландские иерархи «включаются» во всеобщую историю, а родовая сага «разрастается» до всемирных пределов, словно вбирая в себя самые отдаленные от Исландии регионы и их обитателей.

Источники и литература

Гвоздецкая Н.Ю. Образ правителя в «Саге об Инглингах»: нарративно-вербальный анализ // ДГ, 2011 год: Устная традиция в письменном тексте. М., 2013.

Гвоздецкая Н.Ю. История и сага: «Жажда знаний» в средневековой Исландии // CURSOR MUNDI: человек Античности, Средневековья и Возрождения: научный альманах, посвященный проблемам исторической антропологии. Иваново, 2016. Вып. 8.

Глазырина Г.В. «Как церковь в Скальхольте стала сильной и могущественной» // ВЕДС–XXVII: Государственная территория как фактор политогенеза. М., 2015. С. 71–76.

Джаксон Т.Н. Древняя Русь и Исландия: школы и центры учености в первые века христианства // Интеллектуальные традиции Античности и Средних веков (исследования и переводы). М., 2010. С. 302–322.

Йоун Р. Хьяульмарссон. История Исландии. М., 2003.

Basset C. Introduction // Hungrvaka / Transl. with Intr., Bibl. and Index by C. Basset. Ritgerð til MA-prófs. Reykjavík, 2013. P. 1–42.

Hungrvaka // Biskupa sögur II / Ásdís Egilsdóttir gaf út // ÍF. 2002. B. 16. Bls. 1–43.

Т.Н. Джаксон

ВОЙСКО БОНДОВ, или О ПСИХОЛОГИИ ТОЛПЫ

Доклад посвящен одной окказиональной общности, описанной в «Саге о Кнютлингах» (середина XIII в.), – войску бондов из области Вандильскаги на севере Ютландии. Войско бондов, собравшееся против правящего конунга, вполне подходит под следующее определение толпы: «*контактная, внешне неорганизованная общность, действующая крайне эмоционально и единодушно*» (Мокшанцевы 2001. С. 384).

События, о которых пойдет речь, предшествуют и ведут к гибели датского конунга Кнута Свейнссона (1080–1086), будущего Кнута Святого. Как рассказывается в саге, однажды Кнут предложил норвежскому конунгу Олаву, сыну Харальда Сурового Правителя, (1066–1093) объединить усилия в борьбе за Англию. Олав согласился поддержать Кнута, но не личным участием: «хотим мы дать Вам для этого похода шестьдесят больших кораблей и отобрать на них людей из моих личных дружинников – самых храбрых и самых что ни на есть хорошо экипированных» (Knýtl 41). Конунг Кнут объявил сбор ополчения по своему государству, и на весну было назначено место встречи всех войск в Лимфьорде. К указанному времени там собралась огромная масса людей, подошло и норвежское войско, но сам Кнут задерживался: он пытался до выступления в поход решить проблему с вендами, которые, по слухам, собирались летом напасть на датские владения. Людям трудно было переносить бездеятельное скопление в одном месте, голод и прочие неудобства, и было принято решение отправить людей к конунгу, и уговорили они отправиться в эту поездку Олава Свейнссона. Однако Кнут, даже не выслушав своего брата, велел схватить его, заковать в кандалы и выслать из страны (Knýtl 42). Как будет ясно много позднее, Кнут хорошо понимал, что́ за человек его брат. Но здесь он расправился с ним без всяких объяснений, и люди, сопровождавшие Олава, вернулись назад к объединенному войску с рассказами о нечеловеческой жестокости конунга Кнута и о том, что он вовсе не собирается приехать и возглавить войско. Дело кончилось тем, что «леданг распался, и уплыли все даны прочь, каждый к себе домой, считая, что чем скорее они будут дома, тем лучше». При-

шедший очень вскоре к Лимфьорду конунг Кнут застал там только норвежское войско (Knýtl 43). После этого «конунг поехал по стране, созывая тинги с бондами, сурово выговаривая им за то неуважение, как он это называет, которое они выказали по отношению к нему». Он «выносил приговор всякому, кого считал виновным, будь тот богат или беден; но хёвдингам казалось, что это уже чересчур, и это вызывало их сильное недовольство, хотя ни один из них не решался выступить против конунга» (Knýtl 44). Сначала конунг навел порядок на Фюне, затем приплыл на Ютландию, и пришло там к нему большое войско, и так от тинга к тингу он приближался к северной оконечности Ютландии – области Вандильскаги. Как говорит сага, «эта область очень бедна по сравнению с другими областями в Данмарке» (Knýtl 46).

Пятнадцать глав саги (Knýtl 46–60) рисуют далее очень подробно, как начиналось формирование войска бондов, как войско разрасталось, как и куда оно двигалось, какими были настроения в этом огромном войске, как восставшие бонды напали на конунга Кнута и убили его. Посмотрим на описанные сагой события с точки зрения хорошо изученной к настоящему времени психологии толпы. Не углубляясь в эту чужую для нас научную сферу, будем говорить о психологии толпы на основании главы под названием «Психология стихийных социальных групп: психология толпы» из учебного пособия для вузов: Мокшанцевы 2001. С. 382–400. Чередуя теорию XXI в. (учебник) и практику XIII в. (сагу), мы увидим, что автор саги обладал весьма тонким чутьем, а может быть, и достаточно хорошо знал об излагавшихся им событиях 1086 года.

«*Возникновение толпы редко выходит за пределы причинно-следственных связей социальных явлений, осознание которых далеко не всегда стихийно. Несмотря на то, что одним из существенных признаков толпы является случайный состав образующих ее людей, нередко формирование толпы начинается с некоего ядра, в качестве которого выступают зачинщики*» (Мокшанцевы 2001. С. 384).

Как говорит сага, управляющими конунга в области Вандильскаги были Торд Кастрат и Толар Игральная Кость. Поняв, что и до их области доберется разгневанный конунг, они собрали многолюдный тинг. Торд обратился к пришедшим с такими

словами: «Вы, должно быть, уже знаете, что конунг ездит здесь по стране с грабежами и разбоем». Таким образом, он сразу проинформировал тех, кто не знал, в чем дело, одновременно исказив информацию, ибо целью поездки конунга был не разбой, а наказание разбежавшихся участников ледунга. Конунг в речи Торда был обвинен в убийствах, в том, что он подвергает людей «угнетению и рабству» и «творит злодеяния» (Knýtl 46).

«*Толпа создается главным образом на базе противопоставления данной общности объекту недовольства. Толпу делает общностью нередко именно то, что "против них"*» (Мокшанцевы 2001. С. 392).

Как видим, неверность конунгу (самовольный уход с места сбора ледунга) и страх его возмездия, усугубленный провокационными рассказами о страшнейших жестокостях с его стороны, формирует толпу, представляющую собою общность людей, имеющих единого противника – конунга Кнута.

«*Основные механизмы формирования толпы и развития ее специфических качеств – циркулярная реакция (нарастающее взаимонаправленное эмоциональное заражение), а также слухи*» (Мокшанцевы 2001. С. 384).

Вся продолжительная речь Торда – это нагнетание слухов и эмоционального напряжения. «Как мне с достоверностью стало известно, – говорит он, – мало с ним бесстрашных людей». А дело в том, по его утверждению, «что мало кто из доблестных мужей, желающих показать себя храбрецами, пойдет к нему на службу, потому что он человек вероломный и алчный настолько, что не знает меры, и можно его по праву называть скорее викингом, нежели конунгом» (Knýtl 46).

«*Циркулярная реакция составляет первый этап формирования и функционирования толпы*» (Мокшанцевы 2001. С. 385).

Торд объявляет, что больше не собирается терпеть притеснения конунга. Не сказав, что именно он задумал, Торд спрашивает, согласны ли с ним люди, и «они сказали, что будут полагаться на его благоразумие в этом трудном деле» (Knýtl 46).

«*Первоначальное ядро толпы может сложиться под влиянием рационалистических соображений и ставить перед собой вполне определенные цели. Но в дальнейшем ядро обрастает лавинообразно и стихийно. Толпа увеличивается, вбирая в себя*

людей, которые, казалось бы, ничего общего друг с другом до этого не имели» (Мокшанцевы 2001. С. 384).

Автор саги рассказывает, как увеличивалось численно войско бондов и кто считал должным примкнуть к нему. «И двигалось войско очень яростно вперед. И как только люди узнавали эту новость о восстании этих людей, тотчас каждый пускался в путь оттуда, где до этого находился, и говорили, что тоже хотят быть в войске. Вскоре это была огромная толпа людей» (Knýtl 48). «Тут выяснилось, как раньше было написано, что многие хёвдинги находились в состоянии вражды с конунгом Кнутом, так как они не признавали его прав; в результате многие были склонны восстать против него, и их не требовалось дополнительно к этому подстрекать. Снарядился тут каждый, кто слышал эти новости; буквально за несколько дней собралось такое огромное войско, что едва можно было [всех] сосчитать. Было тогда в этом войске много могучих хёвдингов» (Knýtl 49).

«*Второй этап начинается одновременно с процессом кружения, в ходе которого чувства еще больше обостряются и возникает готовность реагировать на информацию, поступающую от присутствующих. Внутреннее кружение на основе продолжающейся циркулярной реакции нарастает. Нарастает и возбуждение. Люди оказываются предрасположенными не только к совместным, но и к немедленным действиям*» (Мокшанцевы 2001. С. 385).

Торд предлагает людям «полностью довериться» ему, а в качестве гарантии передать ему все свое имущество. Разговор подхватывает второй организатор – Толар, формулируя якобы известное ему общее мнение: «Мы знаем, чего хотят все люди, и знаем, что никто не захочет подчиниться конунгу». И оно, действительно, сразу же становится общим: люди «заверили его, что так оно и есть». После этого Торд предлагает оставаться «в полном сборе, чтобы никто из тех, кто сюда пришел, не смел уходить отсюда прочь», и двинуться всем вместе в направлении того брода, через который может прийти конунг со своими людьми. Что вся эта толпа и делает. «Они затем все обсудили и приняли решение, что это войско следует повести на Фюн против конунга Кнута и лишить его жизни. Вызвался тогда ярл Асбьёрн быть предводителем этого войска» (Knýtl 49).

Ярл Асбьёрн решает отправиться к конунгу Кнуту и, прикинувшись его сторонником, выведать количество его войска и его планы. Обман ему удается, и конунг передает через него бондам условия мира. Однако, вернувшись к войску, «рассказал ярл, где они с конунгом расстались и где конунг должен быть ночью; сказал, что там его можно будет застать, и просил их не медлить; и высказал надежду, что скоро все свершится, если судьба будет к ним благосклонна» (Knýtl 53).

«*Стремление немедленно превратить в действия внушенные идеи – характерный признак толпы*» (Мокшанцевы 2001. С. 393).

«Бонды были тогда в таком нетерпении, что захотели тотчас отправиться к конунгу» (Knýtl 53).

«*Последний этап в формировании толпы составляет активизация индивидов дополнительным стимулированием через возбуждение импульсов, соответствующих воображаемому объекту. Такое (на основе внушения) стимулирование происходит чаще всего как результат руководства лидера. Оно побуждает индивидов, составляющих толпу, приступить к конкретным, часто агрессивным, действиям*» (Мокшанцевы 2001. С. 385).

Перед тем как напасть на конунга, ярл Асьёрн собрал тинг, на котором произнес явную ложь: «Надо сказать, что я разговаривал с конунгом и понял из его слов, что он ни одному человеку не захотел бы предоставить его права, если бы он мог решать. И в том он увидел наибольшее проявление враждебности, что люди пошли войной против него. Пообещал он людям в ответ на это создать невыносимые условия, как только ему представится такая возможность. Никогда он не говорил более оскорбительных слов про свой народ, чем сейчас, и он заявляет, что, как ему кажется, у него есть для этого основания». Ярл добавляет к этому, что конунг ему показался нерешительным и что у него мало войска. «Я уверен, что нельзя больше откладывать нашу атаку на конунга», – сказал он. Вслед за ним высказал аналогичные суждения Эйвинд Бобёр, а затем «люди стали вставать один за другим, и каждый говорил подолгу, хотя все и приходили к тому же, о чем первым сказал ярл. И не жалели тогда даны хвастливых слов, и все очень хотели лишить жизни конунга Кнута, и этот замысел поддерживали все люди» (Knýtl 53).

«*Сила чувств толпы еще более увеличивается из-за отсутствия ответственности. Уверенность в безнаказанности (тем более сильная, чем многочисленнее толпа) и сознание значительного (хотя и временного) могущества дают возможность скопищам людей проявлять такие чувства и совершать такие действия, которые просто немыслимы и невозможны для отдельного человека*» (Мокшанцевы 2001. С. 392).

«Всем казалось странным, что эти люди, которые ничего из себя не представляли, решились на такое рискованное предприятие» (Knýtl 49).

«*Силы толпы направлены лишь на разрушение. Инстинкты разрушительной свирепости дремлют в глубине души почти любого индивида. Поддаваться этим инстинктам опасно для изолированного индивида, но находясь в безответственной толпе, где ему обеспечена безнаказанность, он может свободно следовать велению своих инстинктов*» (Мокшанцевы 2001. С. 392).

«Конунг Кнут находился внутри церкви на хорах; затем он припал с молитвами к алтарю и со слезами просил Господа, чтобы Он позволил всему свершиться так, как Ему кажется будет лучше» (Knýtl 55). Именно в этот момент и в этом месте у нападающих хватило дерзости убить своего конунга, причем сделано это было с применением хитрости – к нему, якобы для разговора и решения, как положить конец немирью, прошел укрытый плащом и якобы безоружный Эйвинд Бобёр, который и нанес ему тут же смертельный удар. Битва была яростной, «и так говорят об этом люди, что крови в церкви было по щиколотку» (Knýtl 57). «Но когда битва закончилась, бонды засобирались прочь, так как многие из них стремились вернуться по домам» (Knýtl 60). Убийство конунга явилось достижением общей цели – на этом агрессивное окказиональное сообщество распалось.

Библиография

Мокшанцевы Р.И., Мокшанцева А.В. Социальная психология. М.; Новосибирск, 2001.

Knýtlinga saga // Sǫgur Danakonunga / C. af Petersens og E. Olson. København, 1919–1925. (Samfund til udgivelse af gammel nordisk litteratur; B. XLVI).

Д. Домбровски

КНЯЖЕСКАЯ СЕМЬЯ РОМАНОВИЧЕЙ КАК ОБЩНОСТЬ В ГАЛИЦКО-ВОЛЫНСКОЙ ЛЕТОПИСИ

Галицко-Волынская летопись (далее: ГВЛ) создавалась в окружении нескольких князей-Романовичей. Первая часть ее текста представляет собой «повесть о деяниях» или «придворную хронику» Даниила Романовича, затем она продолжалась при князьях Василько Романовиче, Владимире Васильковиче и Мстиславе Даниловиче (М.С. Грушевский, В.Т. Пашуто, А.И. Генсёрский, А.А. Пауткин, Н.Ф. Котляр).

В ГВЛ представлен достаточно цельный образ княжеской семьи как некой четко очерченной общности. Прежде всего подчеркивается, что эта княжеская семья является частью древнего и разветвленного рода Рюриковичей, есть указания на знаменитых легендарных предков. Наиболее характерны следующие примеры: «инъıи бо кнѧзь [русский] не входилъ бѣ в землю Лѧдьскоу толь глоубоко проче Володимера Великаго иже бѣ землю крестилъ»; «не бѣ бо в землѣ Роусцѣи первее иже бѣ воевалъ землю Чьшьскоу ни С҃тославъ хоробры ни Володимеръ с҃тыи»; «не бѣ бо никоторыи кнѧзь Роускыи воевалъ землѣ Чѣшьское» (ПСРЛ. Т. 2. Стб. 758, 821, 826). Эти фразы фигурируют в описаниях успешных военных кампаний Романовичей. Самым знаменитым родоначальником выступает в этих известиях Владимир Святославич, акцентируется его роль как крестителя Руси. Таким образом подчеркивается, что княжеская семья – это христианская общность, связанная с «апостолом Руси». Не менее значимо упоминание другого князя-предка – Святослава. Очередность его упоминания по отношению к Владимиру наводит на мысль, что речь идет о его отце, язычнике Святославе Игоревиче. Это указывает на то, что Романовичам и их окружению была известна «Повесть временных лет», где были описаны героические подвиги Святослава, или другой подобный летописный текст о начале Руси.

Контекст использования понятия «Русская земля» позволяет говорить, что тут оно используется в широком значении («вся русская ойкумена»), а не в узком («Киев и его окрестности»).

Текст летописи должен был показать, что Романовичи (суб-общность), будучи членами княжеского рода Рюриковичей (макро-общность), являются исконными совладельцами Русской земли (всей Руси) и имеют на нее все права.

Представитель общности Романовичей – Даниил Романович – в этих известиях ГВЛ сопоставляется со своими выдающимися далекими предками. Он показан их достойным преемником, даже в чем-то их превосходящим (им не удалось так далеко проникнуть в Чехию, а в Польшу на такое расстояние удалось продвинуться только великому Владимиру).

Эти идеологические задачи, стоявшие перед авторами летописного текста, вели к явной фальсификации результатов описываемых событий, поскольку с военной и политической точек зрения поход Даниила потерпел полное фиаско. В его итоге русско-польским войскам не удалось захватить Опаву и встретиться с войском короля Белы IV, который так же безуспешно осаждал г. Оломунец. Единственным «успехом» было разорение по пути земель и захват добычи. Прославление Даниила, который показан в качестве вождя похода, превзошедшего достижения Святослава и Владимира, должно было, таким образом, прикрыть сомнительные результаты этой военной операции.

Другие князья-Романовичи также отождествлялись в ГВЛ со знаменитыми предками: «ревноваше бо [Роман] дѣдоу своемоу Мономахоу»; «Мьстиславъ Нѣмъыи… оужика съи҃ Романоу ѿ племени Володимерѧ прирокомъ Маномаха» (ПСРЛ. Т. 2. Стб. 716, 744). Первая из этих двух фраз вошла в состав похвалы князю Роману, а вторая появилась в рассказе о битве на Калке. Как мы видим, в данном случае имеет место ссылка на Владимира Всеволодича Мономаха. Следовательно, Романовичи (а конкретно – Роман и его сын Даниил), а также Мстислав Немой показаны как члены общности «Мономашичей».

В ГВЛ также идет конструирование образа общности потомков князя Романа Мстиславовича (А.Г. Плахонин). Мы видим такие известия: «Мьстиславъ бо бѣ со всими кнѧзьми Роускъими и Черниговьскъими»; «Телебоуга же посла ко Заднѣпрѣискымь кнѧземь и ко Волъиньскимь ко Лвови и ко Мьстиславоу и к Володимѣроу» (ПСРЛ. Т. 2. Стб. 733, 892).

Эти на первый взгляд территориальные определения в действительности носят еще и родовой характер: за обозначением «волынские князья» кроются именно Романовичи. Еще одна (суб-общность князей проявляется при анализе упоминаний противопоставленных друг другу потомков князей Василька и Даниила Романовичей.

Библиография

Галицко-Волынская летопись: Текст. Комментарий. Исследование / Сост. Н.Ф. Котляр, В.Ю. Франчук, А.Г. Плахонин; Под ред. Н.Ф. Котляра. СПб., 2005.

Dąbrowski D. Król Rusi Daniel Romanowicz. O ruskiej rodzinie książęcej, społeczeństwie i kulturze w XIII w. Kraków, 2016.

И.А. Дружинина

ПАПАГИЯ В ТРАКТАТЕ «ОБ УПРАВЛЕНИИ ИМПЕРИЕЙ» КОНСТАНТИНА VII БАГРЯНОРОДНОГО

Трактат Константина VII Багрянородного «Об управлении империей» (середина X в.) содержит уникальные сведения о «стране» Папагии на Северо-Западном Кавказе:

> За Таматархой, в 18 или 20 милях, есть река по названию Укрух, разделяющая Зихию и Таматарху, а от Укруха до реки Никопсис... простирается страна Зихия... Выше Зихии лежит страна, именуемая Папагия, выше страны Папагии – страна по названию Касахия, выше Касахии находятся Кавказские горы, а выше этих гор – страна Алания.

Далее перечислены нефтяные источники Зихии и расположенные рядом поселения: «место Паги, находящееся в районе Папагии», место «Папаги, близ которого находится деревня Сапакси», «отстоят эти места от моря на один день пути без смены коня» (Константин 1991. С. 171, 175, 272–273). В других источниках упоминаний Папагии или «папагов» не известно. Арабские, хазарские и древнерусские тексты X–XI вв. на территории Северо-Восточного Причерноморья и Закубанья знают лишь племена зихов и кашаков – касогов.

Зихи с I в. до н.э. до X в. – племя/племена Северо-Восточного Причерноморья. Под именем Зибус они упоминаются в «Кембриджском анониме» (Коковцов 1932. С. 123). К середине X в. зихи продвинулись в Закубанье (Константин 1991. С. 272–273). В 30-х годах XIII в. католические миссионеры называют Зихией Тамань, но речь идет, видимо, о Зихской епархии, а не о племенной территории. Рубрук Тамань к Зихии не относит. У Интериано (конец XV в.) *зихи* представлены как экзоэтноним *адыгов* (Виноградов 2009. С. 186–190).

Жителей *Касахии* под именем *кашаки* описал в 30-х годах X в. ал-Мас'уди (Минорский 1963. С. 206) и объединил под этим названием все племена к западу от алан (Лавров 2009. С. 103; Алексеева 1971. С. 180; Гадло 1979. С. 194). В письме хазарского царя Иосифа к Хасдаю ибн-Шафруту сообщается о жителях «страны Каса», соседях алан (Коковцов 1932. С. 101). *Касоги* упоминаются в «Повести временных лет» и уникальном граффито рубежа XI–XII вв., начертанном касогом на стене Софии Киевской (Чхаидзе, Дружинина 2005). Арабские и древнерусские авторы зихов не знают, а хазары, видимо, различали зихов (народ Зибус) и касахов (жителей страны Каса).

Сведения о Папагии в трактате «Об управлении империей» противоречивы. В гл. 42 она показана как самостоятельная область или «страна» и поставлена в один ряд с Зихией, Касахией, Аланией и Авасгией. В гл. 53 Папагия предстает уже как часть Зихии. Возможное объяснение заключается в том, что, помимо актуальной для середины X в. информации, в гл. 14–42 был использован источник, сведения которого не выходили за рамки IX в. и предназначались для исторического трактата «О народах» (Каждан 1967. С. 336). Таким образом, сообщения о Папагии в гл. 42 и 53 соответствуют *различным* хронологическим и этнополитическим срезам истории региона.

Таким образом выделяются два периода истории Папагии. Первый («Папагия – страна») характеризуется ее известной политической самостоятельностью. То, что Папагия занимала наиболее привлекательный район Закубанья – равнину с нефтяными источниками вдоль главной водной артерии региона, указывает на ее ключевые позиции на левобережье. Допустимо, что Северо-Восточное Причерноморье к северу от Геленджика так-

же относилось к Папагии, т.к. согласно Анонимному трактату *Periplus Ponti Euxini* (середина VI – середина IX в.) этот район не был занят зихами (Латышев 1890. С. 278–279).

Второй период связан с продвижением зихов в Закубанье (заметим, исторические условия для этого сложились в годы кризиса Хазарии) и может быть обозначен как «Папагия – часть Зихии». В этом состоянии источник и зафиксировал Папагию в середине X в.

Археологический контекст сведений о Папагии характеризуется появлением на рубеже VI–VII вв. в регионе грунтовых ингумаций в узких ямах с северо-восточной ориентировкой, связываемых с праболгарскими племенами (Тарабанов 1993. С. 39). С конца VII в. район Анапы–Геленджика и степное Закубанье до устья р. Псекупс занимают носители обряда трупосожжения. Вопрос об этнокультурной атрибуции этого населения остается открытым. Обряд кремации не имеет местных корней на Северо-Западном Кавказе и связан с санкционированной каганатом инфильтрацией в местную среду нового населения (см.: Пьянков 2001).

Динамика и территория распространения кремаций корреспондируют со сведениями о Папагии византийского источника. В начале X в. отмечается резкое сокращение ареала и числа могильников с трупосожжениями (Пьянков 2001. С. 205). Они исчезают из района Анапы–Геленджика. Именно в это время Папагия переживает кризис: к середине X в. эту область занимают зихи. Видимо, продвижение зихов, а не «аланские походы» (Пьянков 2001. С. 205), стало причиной исхода с побережья носителей обряда кремации, что согласуется с сообщением «Кембриджского анонима» о войне хазар с народом Зибус (Коковцов 1932. С. 123). В конце X в. в нижнем течении Псекупса появляются погребения, которые находят ближайшие археологические и антропологические параллели в могильниках средневековых адыгов (Дружинина 2016. С. 213).

В научной среде широкую поддержку получила основанная на сообщении ал-Мас‘уди о кашаках гипотеза, согласно которой носителями обряда кремации являлись касоги (Пьянков 2001). Однако кашаки у ал-Мас‘уди – это общее название полиэтничного населения Закубанья и части Северо-Восточного Причерноморья, куда входили и «папаги» Константина Багрянородного.

Из письма хазарского царя Иосифа к Хасдаю ибн-Шафруту известно, что «все живущие в стране Каса» платят дань хазарам (Коковцов 1932. С. 101). Хорошо вооруженные носители обряда кремации, захватившие на рубеже VII–VIII вв. наиболее благоприятные земли Закубанья, скорее собирали дань с населения «страны Каса», чем выплачивали ее.

Соответствие хронологических (хазарское время) и географических (Закубанье) координат Папагии времени, динамике распространения и ареалу кремаций конца VII – начала X в. позволяют рассматривать носителей обряда трупосожжения как главный компонент в составе населения Папагии. Высокая степень милитаризации этого населения, управлявшегося элитарной прослойкой воинов-всадников, указывает на принадлежность их вождей к военно-административному аппарату каганата.

В связи с этим в новом свете предстает рассказ Никифора и Феофана о попытке убийства в Фанагории императора Юстиниана II Ринотмета (685–695, 705–711) «людьми кагана» Папацем и Валгицем (Чичуров 1980. С. 62–63, 163). Установлено, что Валгиц – это не личное имя, а титул хазарского чиновника, который в форме Бул-ш-ци упомянут в «Кембриджском документе», и, по мнению ряда исследователей, отражает этническое название праболгар (Чхаидзе 2005а. С. 170–171). Заметное присутствие праболгар в районе Фанагории фиксируется в конце VII в. (Чхаидзе 2005б. С. 359; 2012. С. 266), когда под давлением хазар праболгары выдвинулись из Прикубанья на Тамань и в Крым. Эти же события вызвали этнические перестановки в Закубанье, где на рубеже VII–VIII вв. отмечается приток нового населения – носителей обряда кремации.

Особый интерес вызывает упомянутый Феофаном Папац, который был «в Фанагории от его (кагана. – *И.Д.*) лица» (Чичуров 1980. С. 62), по всей видимости – тудун (Там же. С. 126). Никифор имени Папаца не называет, но говорит о нем как об «архонте из единоплеменников, жившем при Юстиниане» (Там же. С. 163). Но архонтом Никифор называет и самого кагана. Этот спорный момент в тексте «Бревиария» (Там же. С. 179) наталкивает на мысль, что при использовании первоисточника Никифором могла быть допущена неточность и выражение «архонт из единоплеменников» первоначально звучало как «из единопле-

менников архонта» в значении *единоплеменник кагана*, на что косвенно указывает и ремарка Никифора, в которой Папац назван как «тот местный хазарин». Изложение событий позволяет предположить, что Папац не находился в Фанагории постоянно, а прибыл туда вместе со стражей, которую в качестве «охраны» каган направил для устранения беглого императора. «Архонтом Фанагории» (Могаричев и др. 2007. С. 88) Папац не был, но, видимо, был тудуном, на что может указывать его «имя»: подобно «имени» Валгиц, Папац может рассматриваться не как имя собственное, а как титул наместника подконтрольной каганату области на Северо-Западном Кавказе. Территориально, хронологически, а также фонетически с такой областью может быть соотнесена «страна Папагия» в Закубанье.

Литература

Коковцов П.К. Еврейско-хазарская переписка в X в. Л., 1932.

Константин Багрянородный. Об управлении империей / Под ред. Г.Г. Литаврина. М., 1991.

Минорский В.Ф. История Ширвана и Дербенда X–XI веков. М., 1963.

Бубенок О.Б. Касоги на юго-западной границе Хазарского каганата // Хазарский альманах. Киев; Харьков, 2014. Т. 12. С. 34–68.

Виноградов А.Ю. Зихия // ПЭ. 2009. Т. 20. С. 186–192.

Гадло А.В. Этническая история Северного Кавказа IV–X вв. Л., 1979.

Дружинина И.А. К изучению этногенеза адыгов по данным краниологии: археологический контекст // XXIX Крупновские чтения. Грозный, 2016. С. 211–214.

Каждан А.П. [Рец. на кн.:] *Constantine Porphyrogenitus*. De Administrando Imperio. Vol. II. A Commentary. Washington (D.C.); Dumbartan Oaks, 1962. 221 p. // ВВ. 1967. Т. 27. С. 335–337.

Лавров Л.И. Адыги в раннем средневековье // *Лавров Л.И.* Избранные труды по культуре абазин, адыгов, карачаевцев, балкарцев. Нальчик, 2009. С. 89–122.

Могаричев Ю.М., Сазанов А.В., Шапошников А.К. Житие Иоанна Готского в контексте истории Крыма «хазарского периода». Симферополь, 2007.

Пьянков А.В. Касоги-касахи-кашаки письменных источников и археологические реалии Северо-Западного Кавказа // Материалы и исследования по археологии Кубани. Краснодар, 2001. Вып. 1. С. 198–213.

Тарабанов В.А. Болгарские племена на территории Края // По страницам истории Кубани. Краснодар, 1993. С. 35–40.

Чичуров И.С. Византийские исторические сочинения: «Хронография» Феофана, «Бревиарий» Никифора: Тексты, перевод, комментарий. М., 1980.
Чхаидзе В.Н. Бул-ш-ци Песах «Кембриджского документа» и вопрос о локализации Черной Булгарии сочинения Константина Багрянородного и «Повести временных лет» // Проблемы всеобщей истории. Армавир, 2005. Вып. 10. С. 170–175. (а)
Чхаидзе В.Н. Протоболгары на Таманском полуострове? // VI Боспорские чтения. Керчь, 2005. С. 356–361. (б)
Чхаидзе В.Н., Дружинина И.А. Граффити из Софии Киевской – свидетельство христианизации касогов в конце XI – начале XII вв. // Материалы и исследования по археологии Северного Кавказа. Армавир, 2005. Вып. 5. С. 155–158.
Чхаидзе В.Н. Фанагория в VI–X веках. М., 2012.

И.Е. Ермолова

АММИАН МАРЦЕЛЛИН ОБ ОДНОЙ ЭТНОКУЛЬТУРНОЙ ОБЩНОСТИ

«Деяния» Аммиана Марцеллина содержат много ценных сведений о различных народах древности. Одним из них являются сарацины. Самые ранние упоминания сарацинов встречаются у Плиния Старшего (в форме *Araceni*), Урания и Клавдия Птолемея (Бухарин 2008. С. 57).

В сочинении Аммиана сохранился один экскурс о них (XIV. 4.1–7) и содержится описание персидского похода императора Юлиана, где вспомогательные отряды сарацин играют не последнюю роль (XXIII. 3.8; XXIV. 2.8; XXV. 6.9).

Историк сообщает о том, что в его время появился новый этноним для обозначения части арабских племен: «сценитских арабов… мы зовем теперь сарацинами» (XXII. 15.2: «Scenitas… Arabas… Sarracenos nunc appellamus»; XXIII. 6.13). Под сценитами подразумеваются кочевники-бедуины (Бухарин 2008. С. 59). Аммиан очерчивает и территориальные рамки расселения сарацинов: «область проживания которых, начинаясь от Ассирии, простирается до порогов Нила и границы с блеммиями» (XIV. 4.3), где Ассирия – это персидская провинция в нижнем

течении Тигра (Пигулевская 1964. С. 10). Жителей большей части Аравийского полуострова Аммиан продолжает называть арабами (XXIII. 6.45).

Название «сарацины» не очень прозрачно, предположительно оно восходит к одному из древнееврейских имен (Moritz 1920. Col. 2388). М.Д. Бухарин возводит его к наименованию Вади ас-Сирхан – основной транспортной артерии, соединявшей Сирию с центральной частью Северной Аравии (Бухарин 2008. С. 61).

Б. Моритц считает, что этноним «сарацины», первоначально обозначавший только кочевой народ Синайского полуострова на северо-западной границе Аравии, уже в III в. был распространен на все племена Сирийской степи, с которыми римляне вступали в соприкосновение (Moritz 1920. Col. 2389). М.Д. Бухарин полагает, что этот этноним «быстро потерял свое определенное этническое насыщение и стал обозначать любых враждебных Риму кочевников Северо-Западной Аравии» (Бухарин 2008. С. 59). Таким образом, сарацины, видимо, – племена Сирийской степи (Moritz 1920. Col. 2389) и самых северных областей Аравии.

Наиболее раннюю характеристику тем, кого объединяет термин «сарацины», дает Аммиан Марцеллин.

Аммиан, который сам видел многих из них (XIV. 4.6), относится к сарацинам очень негативно, с досадой пишет о том, что римлянам не следовало бы желать иметь этих грабителей ни друзьями, ни врагами (XIV. 4.1: «Saraceni tamen nec amici nobis umquam nec hostes optandi»).

Негативное отношение к варварам, от которых исходит угроза римскому миру, ощущается во всех экскурсах «Деяний». Самую глубокую неприязнь у автора вызывают кочевые народы, особенно сарацины и гунны. Сарацины «в своих налетах то там, то здесь в один миг опустошали все, что им попадалось, словно хищные коршуны, которые, если завидят сверху добычу, похищают ее стремительным налетом, а если не удастся схватить, летят прочь» (XIV. 4.1). Все они – воины, опасный народ (XIV. 4.3, 7).

Экскурс в 14-й книге представляет собой описание кочевого образа жизни. В нем, конечно, отражается приверженность Аммиана Марцеллина к определенной, довольно устойчивой схеме этнографического описания, которая сложилась задолго до IV в. н.э., и использование им ряда типичных образов и формул. Во-

прос в том, заключено ли в этих *topoi* реальное содержание или нет. Во-первых, похожие черты и обычаи номадов, которые обусловливаются исторически сложившимися условиями их существования в определенных климатических зонах, влекут за собой аналогичные способы описания в историографии. Во-вторых, известно, что, как для античных, так и для византийских писателей характерно следование традиции, оформление их реальных знаний с помощью стереотипов. Поэтому наличие параллелей в изображении кочевников у разных авторов еще не дает права утверждать, что в позднем сочинении содержится просто пересказ более ранних.

В отступлении Аммиана Марцеллина о сарацинах есть детали, которые можно отнести только к кочевникам южных областей: передвигаются они не только на конях, но и на поджарых верблюдах (*graciliumque camelorum*); ходят «полуголые, покрытые до бедер цветными плащами (*seminudi coloratis sagulis pube tenus amicti*)» (XIV. 4.3). В экскурсе о других кочевниках, гуннах, автор не упоминает верблюдов и описывает совершенно другую одежду (XXXI. 2.5–6).

Оригинальными являются сведения Аммиана Марцеллина о брачных отношениях сарацинов: «Жен они берут себе за плату по договору на время; а чтобы это имело подобие брака, будущая жена подносит мужу в виде приданого копье и палатку; по желанию она может уйти после определенного срока» (XIV. 4.4). Данный рассказ рисует достаточно независимое положение женщин у сарацинов. Информацию Аммиана подтверждает рассказ церковных историков о Мавии, которая после смерти своего мужа, вождя племени, заняла его место (Sozomen. VI. 38.1; Socr. H.E. IV. 36), может быть, потому, что не было сына – прямого наследника.

Другая группа качеств, которые приписываются античными писателями самым различным народам и которые отнесены Аммианом Марцеллином и к сарацинам, – дикость, свирепость, жестокость, разрушительные функции, непостоянство, коварство, беззаконие и т.п. – свидетельствует об отношении греков и римлян к окружающим их народам, но никак не раскрывает образ конкретного племени. Тенденциозное отношение к чужим этносам, зачастую негативное восприятие всего неадекватного

собственным установлениям, привычкам и обычаям является одной из особенностей античной литературы. И уж худшими из худших в глазах римлян были кочевники.

Впрочем, и в данном случае не все сводится к стереотипам. После разгрома римлян при Адрианополе в 378 г. Константинополь осадили готы, и положение помог спасти отряд сарацинов из племени вышеупомянутой Мавии (Socr. H.E. V. 1), весьма необычным способом. Один полуголый (*nudus omnia praeter pubem*) воин, убив в упорном сражении гота, начал пить его кровь, чем нагнал ужас на нападающих (XXXI. 16.6).

Аммиан Марцеллин понимает, как опасны для всего римского мира кочевые орды. Этим пониманием и обусловлена резко негативная окраска экскурсов о них. Историк испытывает те же страх, ненависть и отвращение к номадам, которые охватывали народы, ставшие жертвами их стремительных нападений.

Но в условиях непрестанного натиска на римские границы армия несла ощутимые потери, а людские ресурсы империи не были велики, к тому же военная служба давно перестала рассматриваться гражданами как обычная обязанность, и многие стремились избежать ее любыми способами. В таких обстоятельствах приходилось наращивать мощь государства, в том числе и за счет кочевников. Тем более что римляне издавна умели использовать чужие силы для решения своих проблем, прежде всего военных.

Именно для IV в. следует отметить систематическое использование в качестве федератов кочевых племен сарацинов. Для более раннего времени этот феномен неизвестен, хотя некоторые исследователи считают, ссылаясь на Цицерона и Феста, что римляне с ними активно сотрудничали и раньше (Isaac 1990. P. 237–238). Из писем Цицерона, освещающих события осени 51 г. до н.э., следует, что речь идет об арабах, вторгшихся в римские провинции под видом парфян или вместе с парфянами (Cic. Fam. III. 8.10; VIII. 10.2; XV. 4.7). В сообщении Феста о времени похода Л. Лукулла на Восток некие филархи сарацинов (Brev. 14) упоминаются только вскользь. Правда, отдельные арабские вожди в это время снабжали римлян информацией о враждебных действиях парфян (Cic. Fam. XV. 1.2). В I в. эти

контакты были эпизодическими, Аммиан же упоминает о сарацинах довольно часто.

Он сообщает, что они использовались в качестве разведчиков (XXIV. 1.10; XXIII. 3.8) и вспомогательных войск (XXIII. 5.1), прежде всего конных.

Отказ императора Юлиана перед персидским походом от помощи, предлагавшейся ему многими народами (Amm. Marc. XXIII. 2.1–2), является редким исключением, а скорее – просто риторическим преувеличением Аммиана Марцеллина, различными способами старавшегося подчеркнуть благородство своего героя, в данном случае заявлявшего, что римское государство само поддерживает друзей и союзников, если это необходимо. Н.В. Пигулевская (1964. С. 30) считает, что под множеством народов имеются в виду арабские племена, которым было отказано, т.к. не было уверенности в их надежности. Но в данном пассаже фигурирует, по крайней мере, царь Армении, которому Юлиан все-таки приказал собрать большое войско. А вспомогательные отряды сарацинов в армии Юлиана были (XXIII. 5.1).

Аммиан Марцеллин дает много примеров переменчивости номадов, когда они воюют то на стороне римлян, то на стороне персов, часто подозревает их в предательстве (XIV. 3.1; XXIV. 2.4; XXV. 1.3; 6.8–9). Но такое поведение сарацинов вполне закономерно, поскольку они обитали в пограничных районах между двумя великими державами, натравливались ими друг на друга и использовались в их корыстных интересах, так же как кочевники и в других областях, например на Кавказе.

С римской стороны в любые виды отношений с теми или иными народами вступали императоры. Представителями племен, как правило, были их вожди, которых историк часто называет царьками (*reguli*). Весьма характерным представляется описание встречи императора Юлиана с сарацинами. «Здесь явились к нему царьки сарацинских племен. Они пали перед ним на колени, поднесли золотую корону, воздав ему поклонение, как владыке мира и своему властителю» (XXIII. 3.8). Союзнические отношения мыслились как чисто личные, устанавливались с человеком, а не с государством. Поэтому вполне закономерно в случае смерти одной из сторон мирный договор автоматически расторгался, как это произошло во время царство-

вания Валента: «по случаю смерти сарацинского царя мирный договор сарацин с римлянами был расторгнут. Супруга его Мавия, вступив в управление народом, начала опустошать города Финикии и Палестины» (Sozomen. VI. 38.1). Затем договор возобновлялся, иногда на других условиях, что произошло и в случае с Мавией (Socr. H.E. IV. 36).

Таким образом, сочинение Аммиана Марцеллина является наиболее информативным позднеантичным источником о такой этнокультурной общности, как сарацины.

Литература

Бухарин М.Д. Происхождение этнонима ΣΑΡΑΚΗΝΟΙ // ВВ. 2008. Т. 67 (92). С. 57–62.

Пигулевская Н.В. Арабы у границ Византии и Ирана в IV–VI вв. М.; Л., 1964.

Isaac B. The Limits of Empire. The Roman Army in the East. Oxford, 1990.

Moritz B. Saraka 2 // RE. 1920. 2. Reihe. 2. Hbd. Col. 2388–2390.

М.В. Земляков

СООБЩЕСТВА «ЗАГОВОРЩИКОВ» И «МЯТЕЖНИКОВ» В ПОЗДНЕЙ АНТИЧНОСТИ И РАННЕМ СРЕДНЕВЕКОВЬЕ (НА ПРИМЕРЕ ДВИЖЕНИЯ БАГАУДОВ V в. И ВОССТАНИЯ СТЕЛЛИНГА IX в.)

История протестных сообществ, связанных общими интересами и клятвами (*coniurationes, obligationes*), сублимировавших недовольство в открытое сопротивление власти и ставших в ее глазах «бандитами» и «мятежниками» (*malefactores, latrones*), а также формы их сопротивления являются предметом исследования достаточно давно (Поршнев 1964. С. 268–293; Rösener 1985. P. 242–248). Однако предложенные концепции часто сводят действия восставших к классовой борьбе, не учитывая сложную политическую историю V–XI вв. В докладе предпринято сравнение двух восставших сообществ поздней Античности и раннего Средневековья – багаудов 408–454 гг. и Стеллинга 841–842 гг. Будут проанализированы причины появления этих общностей, их социальный состав и основные мотивы выступления.

Марксистские историки связывали появление таких сообществ с «обнищанием и закрепощением крестьянства» и «процессами феодализации»; следовательно, перерастая из скрытой фазы в открытую, выступления переходили в категорию либо восстания рабов (Дмитрев 1940. С. 101–114; Корсунский, Гюнтер 1984. С. 23–24), либо восстания крестьян (Thompson 1952. P. 11–23; Неусыхин 1955. С. 102–121). Однако такой подход не отражает территориальной, этнической, религиозной специфики выступлений, не фокусирует внимания на лидерах восстания и его тайных (а иногда и явных) «бенефициарах» – тех, кто хотел извлечь из него политические дивиденды, и т.п. (см. подробнее: Goldberg 1995. P. 467–470).

Движения багаудов (от древнегалл. *bagad(t)* – толпа, сброд; или *baja* – борьба) имели место в III–V вв. Их возникновение в конце III в. и новый всплеск в первой половине V в. историки середины XX в. увязывали с теорией «революции рабов» (например: Дмитрев 1940. С. 101–114). Однако, как показывают зарубежные исследования конца XX в., багауды выступали в роли жертв политического кризиса Римской империи и ее децентрализации (в 259–274 гг. – после создания Галльской империи, а в 418 г. – Тулузского королевства вестготов).

Сведения о составе багаудов V в. отрывочны. Так, из произведения *De reditu suo* («Возвращение в Галлию») известно о юноше Палладии, отец которого в 416 г. подавил крупное восстание багаудов в Арморике (совр. Бретань), восстановив на ее территории римские законы «и не дав [римлянам] стать рабами своих слуг» (De reditu suo. I. 213–216). Кроме того, из диалога анонимной комедии *Aulularia sive Querolus* V в. можно почерпнуть сведения о багаудах в районе реки Луары: некий *Lar familiaris* советует собеседнику по имени *Querolus* отправляться к багаудам, раз он хочет «грабить и убивать не врагов, а соседей», поскольку «там люди живут по народному праву (*ius gentium*), нет обмана, смертные приговоры творятся под дубом и пишутся на костях, при этом даже земледельцы говорят по делу, а частные лица судят» (Querolus. P. 16, col. 17–26; P. 17, col. 1–5).

В обоих свидетельствах багауды выступают уже не как тайный союз «заговорщиков», а как сообщество «бандитов» и «лесных

жителей», перешедших к активным действиям. Их ряды составляли мелкие и средние земледельцы, рабы и колоны, дезертиры, которые искали защиты от притеснений имперской администрации на временно неподконтрольных ей территориях в Испании и Галлии, в том числе переданных варварам-федератам (см.: Drinkwater 1992. P. 208–217). Эти процессы подстегивало развитие частного землевладения (*patrocinium*), распространению которого безуспешно старалась помешать императорская власть. Сальвиан из Массилии в произведении «О мироправлении божьем» пишет о том, что «это зло [т.е. налоговый гнет и взятки] чуждо варварам и привычно римлянам» (De gub. Dei. V. 4.4; 7.3; 9.2), и потому «они переселяются к готам, багаудам и к другим всюду господствующим варварам и не раскаиваются в том» (Ibid. V. 4.5).

К середине V в. у багаудов появляются способные к расширению их владений предводители. Галльская хроника 452 г. повествует о подавлении восстания 435–437 гг., когда вся «дальняя Галлия, последовав за бунтом вождя Тибатто (*princeps Tibatto*), отложилась от римского мира, а вслед за тем [к нему] присоединились почти все подвластные люди (*servitia*) Галлии». Только через два года, «поймав Тибатто и прочих вождей мятежа частью заковав в оковы, а частью убив, [римляне] подавили движение багаудов». Сопротивление багаудов, теперь подконтрольных германским королям или галло-римским магнатам, последние могли использовать, чтобы препятствовать восстановлению императорской власти и административно-налоговой системы (Drinkwater 1992. P. 216–217). Термин же *princeps* может быть понят как обозначение высокого статуса Тибатто, даже указание на его принадлежность к римской администрации. Это обстоятельство объясняет длительность борьбы с «разбойниками» в Галлии V в.: Галльская хроника 452 г. датирует ее окончание 448 г. (в этом году некий врач Евдокий бежит от багаудов к гуннам: Chronica Gallica A. CCCCLII, a. 448).

Ряд выступлений багаудов в Испании в 441–454 гг. также говорит о слабости римской власти и армии, вынужденной прибегать к помощи бывших федератов Рима: так, в 441 г. «магистр обеих армий Флавий Астурий уничтожил множество багаудов в Таррагоне» (возможно, с привлечением сил готов), а в 454 г. верх над ними одержал уже брат короля вестготов Теодериха,

Фредерик, «по приказанию Рима» (Hydat. Chron. 125, 158). От Идация нам становится известным имя еще одного предводителя: в феврале 449 г. король свевов Рехиарий разорил страну басков, а в июле направился к своему тестю, Теодериху, на обратном пути объединив усилия с багаудами Василия в области Тарасоны (среднее течение Эбро) для разграбления Илерды и Цезаравгустанской области (Ibid. 142). Таким образом, сопротивление багаудов в Испании также использовалось германцами в своих корыстных целях.

С приходом к власти Карла Великого натиск на восток, сопровождавшийся насильственной христианизацией зарейнских племен, значительно усилился и вылился в кровопролитную войну с саксами (772–804 гг.). Подавление противостоявшей Карлу саксонской знати, казни простых саксов привели к длительному сопротивлению франкскому завоеванию и созданию тайных союзов, пресекавшихся императорами в 779–821 гг. (Неусыхин 1955. С. 115–118), но переросших в восстание Стеллинга 841–842 гг. (др.-сакс. *stel* – древний, и *ling* – потомок).

Исследователи XX в. обращали внимание, что в источниках IX в. говорится о подавлении Людовиком Немецким «восстания рабов» (*lazzi*), выступивших в роли ниспровергателей насаждавшихся франками порядков (Annales Xantenses a. 841–842). Однако, описывая трехчастное социальное деление племени саксов (на *ethelingi* – «знатных», *frilingi* – «свободных», *lazzi* – «литов», или «рабов»), источники отмечали и то, что Лотарь завязал соперничество с Людовиком за контроль над всем племенем саксов (например: Annales Bertiniani a. 841). Лотарь вначале заручился поддержкой именно этелингов, начав раздавать им земли; и только потом он озвучил свободным и литам желание дать им право жить «по древнему закону, который они имели при предках, поклонявшихся идолам». Однако, «распаленные сверх меры, они взяли себе новое имя – Стеллинга, и, объединившись, когда почти все господа были изгнаны из [Саксонии], жили по закону и древнему обычаю» (Nithard. Hist. IV. 2).

Э. Голдберг подчеркивал, что толчком к восстанию послужил не налоговый или административный гнет франков, а политическая борьба между наследниками Людовика Благочестивого – его сыновьями Лотарем и Людовиком Немецким – за земли восточнее

Рейна. В противостоянии с последним Лотарь опирался как на сепаратистские настроения саксов, так и на влиятельных графа Метца Адальберта и архиепископа Майнца Отгара. Противостояли ему «верные люди» (*fideles*) Людовика Немецкого, среди которых ключевую роль играли аббат Корби Варину, графы Коббо и Бардо I. Именно эти люди явились олицетворением двух фракций саксонских этелингов и франкской знати, разделивших свои симпатии между братьями-королями (Goldberg 1995. P. 467–502).

Несмотря на то, что после провала Лотаря в борьбе против Карла Лысого и поражения Адальберта на восточных берегах Рейна между Карлом и Людовиком Немецким в марте 842 г. был заключен союз, подавлять восстание Стеллинга пришлось дважды – в августе и ноябре 842 г. (Nithard. Hist. IV. 4–6; Annales Bertiniani a. 842). Имен казненных вождей Стеллинга (более 150 человек) мы не знаем; однако факт упорного сопротивления на протяжении полутора лет может говорить о наличии у саксов лидера, подобного *princeps Tibatto*, который имел неординарные организаторские способности.

Таким образом, оба типа сообществ – и багауды, и Стеллинга – предстают перед нами как серьезная военная сила, уже перешагнувшая рамки тайного союза и заговора на момент выхода на историческую сцену. Вместе с тем широкая социальная база и наличие нескольких талантливых предводителей (в том числе, возможно, из числа римской администрации и племенной знати саксов) не уберегла эти сообщества от использования их в своих корыстных интересах земельными магнатами и правящей верхушкой варваров-федератов (в V в.) и двумя братьями-королями Лотарем и Людовиком (в IX в.), после чего они были немедленно объявлены «мятежниками», «бандитами» и истреблены физически.

Источники

Annales Bertiniani / Ed. G. Waitz. Hannoverae, 1883. (MGH SS RG; T. 5).

Annales Xantenses et Annales Vedastini / Ed. G. Pertz. Hannoverae; Lipsiae, 1909. (MGH SS RG; T. 12).

Aululariа sive Querolus Theodosiani aevi comoedia Rutilio dedicata / Ed. R. Peiper. Lipsiae, 1875.

Chronica Gallica a. CCCCLXXII et DXII / Ed. Th. Mommsen. Berolini, 1892. (MGH AA; T. 9).

Hydatii Lemici Continuatio chronicorum Hieronymianorum ad a. CCCCLXVIII / Ed. Th. Mommsen. Berolini, 1894. (MGH AA. T. 11).

Nithardi historiarum libri IV / Ed. H. Pertz, E. Müller. Hannoverae, 1907. (MGH SS RG; T. 44).
Rutilii Claudii Namatiani De reditu suo libri duo / Ed. A. Zumpt. Berolini, 1840.
Salviani De gubernatione Dei libri VIII / Ed. C. Halm. Berolini, 1877. (MGH AA; T. 1.1).

Литература

Дмитрев А.Д. Восстание багаудов // ВДИ. 1940. Вып. 3 (12). С. 101–114.
Корсунский А.Р., Гюнтер Р. Упадок и гибель Западной Римской империи и возникновение германских королевств (до середины VI в.). М., 1984.
Неусыхин А.И. Крестьянство и крестьянские движения в Западной Европе раннефеодального периода (VI–IX вв.) // Из истории социально-политических идей: сб. ст. М., 1955. С. 102–121.
Поршнев Б.Ф. Феодализм и народные массы. М., 1964.
Drinkwater J.F. The *Bacaudae* of fifth-century Gaul // Fifth-Century Gaul: A crisis of identity? Cambridge, 1992. P. 208–217.
Goldberg E. Popular revolt, dynastic politics and aristocratic factionalism in the Early Middle Ages: The Saxon Stellinga reconsidered // Speculum. 1995. Vol. 70, N 3. P. 467–501.
Rösener W. Bauern im Mittelalter. München, 1985.
Thompson E.A. Peasant revolts in Late Roman Gaul and Spain // Past & Present. 1952. N 2. P. 11–23.

Т.М. Калинина

ОБЩНОСТЬ ТЮРОК В ГЛАЗАХ АРАБСКИХ ГЕОГРАФОВ

Первым дошедшим до нас свидетельством деятельности арабских географов стала «Книга картины Земли» Мухаммада ал-Хорезми (ок. 783–ок. 850). Существовали и более ранние труды, но они не сохранились. Ал-Хорезми работал при дворе халифа ал-Ма'муна (813–833), где переводились на арабский язык иноязычные трактаты по философии, астрономии, географии; ученые занимались астрономическими, математическими, географическими вычислениями. Опираясь на безусловный, в глазах арабов, авторитет Клавдия Птолемея (II в. н.э.), ал-Хорезми определил расположение географических объектов Земли внутри семи «климатов» (*иклим* – широтная зона у арабов), рассчитав точки координат по современным ему данным

долготы дня и солнцестояния. В своей книге ал-Хорезми в основном пользовался названиями из «Географии» Птолемея, переданными в арабизированной форме.

В одном из разделов сочинения ал-Хорезми даны координаты некоторых «центров» стран с наименованиями, аналогичными материалам Птолемея. В их числе названы две Скифии: страна *Искусийа* – земля тюрок и страна *Искусийа* – земля токузогузов (Das Kitab 1926. S. 105; Калинина 1988. С. 48). Оба названия показаны внутри двух Скифий Птолемея: Σκυθία ἡ ἐντὸς Ἰμάου ὄρους – «Скифия с внутренней стороны горы Имаус» (Ptol. VI. 14.9) и Σκυθία ἡ ἐκτὸς Ἰμάου ὄρους – «Скифия с внешней стороны горы Имаус» (Ptol. VI. 15.1). Имаус – меридионально протянувшийся с севера на юг горный хребет.

В книге ал-Хорезми совсем нет имени горы Имаус. Обозначены две соединяющиеся под углом безымянные горы (821–822) и (823–824) (Das Kitab 1926. S. 56–57; Калинина, 1988. С. 22, 41). Нумерация объектов принадлежит издателю труда ал-Хорезми Х.ф. Мжику; карта ал-Хорезми не известна. Гора (821–822) соответствует части горы Имаус Птолемея, вдоль которой проходила торговая дорога (Ptol. VI. 12.1). Вторая гора (823–824) соединяется с предыдущей (821–822) и уходит резко на север, в соответствии с основной частью горы Имаус Птолемея, которая проходила «на север вдоль линии меридиана» (Ptol. VI. 14.1, 8). Таким образом, эти горы, действительно, соответствуют Имаусу Птолемея (Daunicht 1968. S. 230–231; Калинина 1988. С. 41).

Ниже представлена реконструированная мной по координатам книги ал-Хорезми часть Средней Азии, где представлен Каспий («море Хорезма, море Джурджана, море Табаристана и ад-Дайлама, единое») и ряд гор от этого моря до той цепи (821–822) и (823–824), которая по координатам соответствует горе Имаус Птолемея. Большая часть гор соответствует названиям Птолемея. Спереди и позади горы (823–824) кружками показаны «центр земли тюрок» и «центр земли токузогузов» (рис. 1).

Реконструкции имеются также в других исследованиях (Daunicht 1968; Хасанов, Буриев 1985. С. 197; [Разийа Джафри] 1985), но в них не показан ряд гор; по-иному рассмотрены данные ал-Хорезми относительно горы (823–824), поскольку в тек-

сте ал-Хорезми нет диакритических знаков. Я рисую расположение этой горы как более схожее с данными Птолемея.

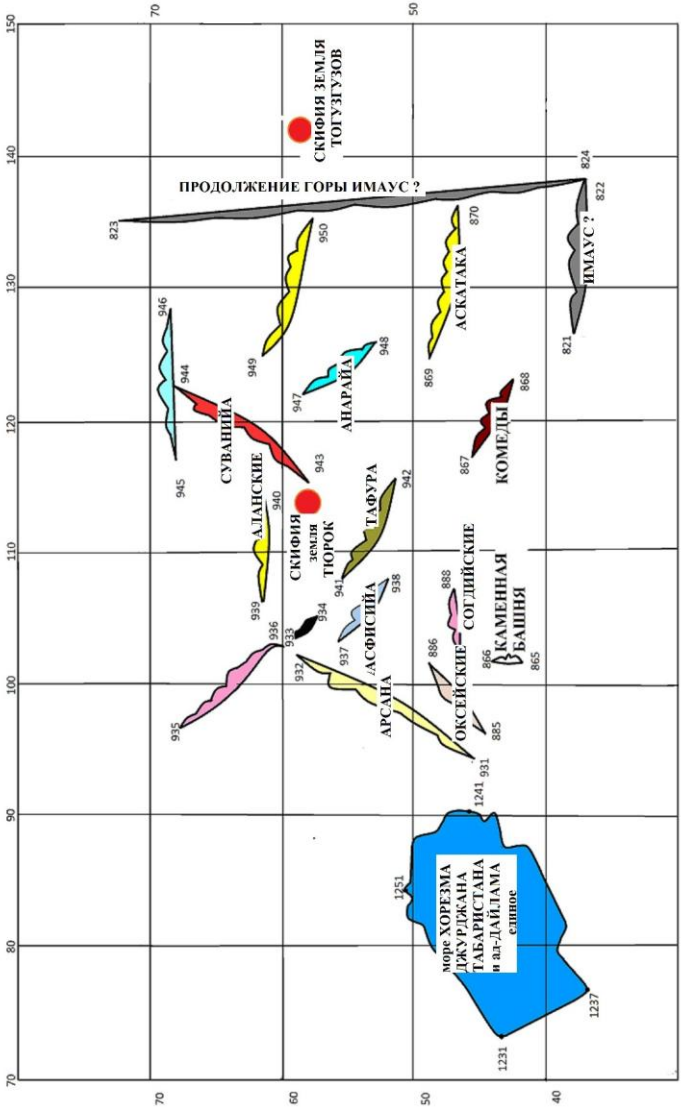

Рис. 1. Средняя Азия (реконструкция по координатам ал-Хорезми)

Астроном и географ ал-Баттани (ок. 858–929) написал «Книгу сабиевых астрономических таблиц» (Крачковский 1957. С. 100; Nallino 1986. С. 1104–1105; Калинина 1988. С. 140–141). Он опирался на различные обработки «Географии» Птолемея и на труд ал-Хорезми (Al-Battani 1907. P. XLII; Honigmann 1929. S. 111–135). Так же как ал-Хорезми, он привел «Перечень центров стран» с координатами. Среди них – «Страна ат-турк, которая внутри горы Химаус» и «Страна ат-турк, которая вне горы»; координаты не аналогичны данным ал-Хорезми; тогузгузы не упомянуты, как и имя «Скифия» (Al-Battani 1899. P. 236; Калинина 1988. С. 145).

Ал-Хорезми упомянул известные ему названия народов, используя античный термин «Скифия»: территория тюрок к IX в. граничила с владениями Арабского халифата до Исфиджаба на востоке; через территории тюрок проходил торговый путь в Китай (Бартольд 1968. С. 583–584; Кляшторный 2004. С. 99–101). Античное понятие о горе Имаус оба представителя математической географии также связали с современным им этнонимом «ат-турк», а ал-Хорезми – еще и «ат-тугузгуз». Исследователи идентифицировали Имаус почти со всеми известными горами в Азии: с Уралом, Алтаем, Алтынтагом, Тянь-Шанем, южном Памиром, Гиндукушем, Гималаями, Трансгималаями (Tozer 1935. P. 351–352; Daunich 1968. S. 231, 262–263; Ельницкий 1977. С. 65; [Аҳмедов] 1983. С. 406, примеч. 586; перечень имен можно продолжать).

Я же полагаю, что искать конкретные места расположения тюрок и тогузогузов в двух Скифиях, как и горы, соответствующей Имаусу Птолемея, неуместно.

Не следует относиться к этим ученым как к знатокам реальной локализации того или иного этноса или территории, поскольку эти авторы всего лишь наполняли более или менее соответствующим содержанием *образ* части ойкумены, создавая конструкт. Сохранение стереотипов наименований объясняется восприятием объективной реальности как части картины мира, которая виделась как идеальная или гипотетическая позиция (Кузнецов 2010. С. 21). Из нее авторы пытались «выйти», восполнив пространственную картину за счет возможных реалий. Эти реалии оба автора имели в виду, узнав термин «ат-турк» и представляя себе его как единую общность в далеких краях, не разделяя ее на отдельные народы.

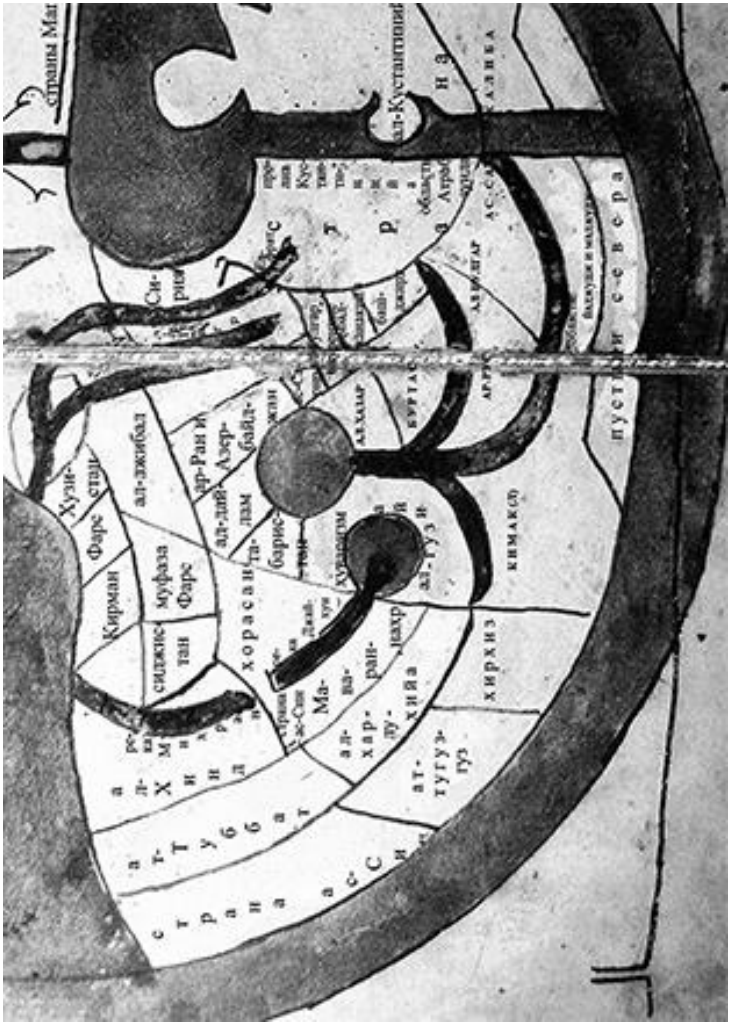

Рис. 2. Карта Ибн Хаукала

Это представление выражено ал-Мас‘уди (ок. 896–956) в «Книге предупреждения и пересмотра». В главе о семи древних и могущественных народах прошлого он утверждал, говоря о тюрках, что у них, как и у других шести народов, некогда имелся один владыка и единый язык (за исключением хазарского). Однако он

перечислил и разные виды тюрок: харлухи, гузы, кимаки, тогузгузы и хазары (Kitab 1894. P. 77, 85).

Идею о единстве языков и тюркских народов в целом выражали в X в. ал-Истахри и вслед за ним Ибн Хаукал, считая «подчиненными» все страны тюрок ас-Сину, т.е. Китаю, который был ими воспринят как общее цивилизационное пространство – подобно тому, как ар-Рум был, в глазах этих географов, общим «царством» для ряда европейских народов, Ираншахр, а в других случаях – Багдад – едиными «центрами» для стран ислама, и т.д. (Калинина 2007. С. 191; Коновалова 2013. С. 173–174; Viae regnorum 1870 С. 4–5, 9–10; Opus geographicum 1938. P. 9). Эти географы писали, что тюрки имеют один язык и понимают друг друга и перечисляли виды тюрок: тогузгузы, хирхизы, кимаки, гузы, харлухи и другие области тюрок, что отчетливо видно на приведенной карте Ибн Хаукала (перевод названий мой) (рис. 2).

Таким образом, если для географов математического направления тюрки не представляли интереса как конкретный народ и были лишь конструктом для составления общего представления о мире и его населении, то для представителей описательной географии и картографов единство тюрок и местоположение их видов представляло особый интерес и играло важную роль.

В данной статье оставлены за рамками такие существенные для взгляда арабов на единство тюрок представления, как библейская и кораническая традиции, система взглядов на тюрок внутри «климатов» и «кешваров», близость к мифическим и далеко на севере или востоке живущим народам, и т.д. Эти воззрения освещены в моих статьях: Калинина 2007. С. 183–193; 2011. С. 36–47; 2014. С. 35–42.

Источники и литература

[Аҳмедов А.] Сурату-л-Арз Китоби. Шаҳарлар, тоғлар, денгизлар, ороллар ва дарёлардан [иборат] [География] // Муҳаммад ибн Мусо ал-Хоразмий. Танланган Асарлар. Математика, астрономия, география. Тошкент, 1983. С. 224–466 (на узб. яз.).

Бартольд В.В. Двенадцать лекций по истории турецких народов Средней Азии // *Бартольд В.В.* Соч. М., 1968. Т. V.

Ельницкий Л.А. Скифия евразийских степей. Л., 1977.

Калинина Т.М. Сведения ранних ученых Арабского халифата: Тексты, перевод, комментарий. М., 1988.

Калинина Т.М. Генеалогии восточноевропейских народов в историческом сознании средневековых арабских писателей // ДГ, 2002 год: Генеалогия как форма исторической памяти. М., 2004. С. 102–113.

Калинина Т.М. Ал-хазар и ат-турк в произведениях средневековых арабо-персидских ученых // Хазары. Khazars. Иерусалим; М., 2005. (Евреи и славяне; Т. 16). С. 251–258.

Калинина Т.М. Тюрки в «образе мира» средневековых арабо-персидских писателей // Тюркологический сборник, 2006. М., 2007. С. 183–193.

Калинина Т.М. Места обитания тюрок по представлениям средневековых арабо-персидских писателей // Східний світ = The World of the Orient. Київ, 2014. № 1. С. 35–42.

Кляшторный С.Г. Государства и народы Евразийских степей. Древность и средневековье. СПб., 2004.

Коновалова И.Г. «Система координат» средневековой мусульманской географии // *Джаксон Т.Н., Коновалова И.Г., Подосинов А.В.* Imagines Mundi: античность и средневековье. М., 2013. С. 133–277.

Кузнецов В.Ю. Мир единства. М., 2010.

[Разийа Джафри С.] Географическая карта мира ал-Хорезми по книге «Сурат ал-арз» / Введение и интерпретация карты С. Разийи Джафри; Вводное исслед. Ю.С. Мальцева; Предисл. и редакция К.С. Айни. Душанбе; Сринагар, 1985.

Хасанов Х.Х., Буриев А. Средняя Азия в «Географии» ал-Хорезми и его последователей // Великий ученый средневековья ал-Хорезми. Мат-лы Юбилейной науч. конф., посв. 1200-летию со дня рождения Мухаммада ибн Мусы ал-Хорезми. Ташкент, 1985. С. 186–201.

Al-Battani sive Albatenii Opus Astronomicum. Mediolani, 1899–1907. Pars I–III.

Daunicht H. Der Osten nach der Erdkarte al-Huwarismi's: Beiträge zur Historischen Geographie und Geschichte Asiens. Bonn, 1968–1970. T. I–II (1–2).

Honigmann E. Die sieben Klimata und die πόλεις επίσημοι. Heidelberg, 1929.

Das Kitab Surat al-ard des Abu Ğafar Muhammad Ibn Musa al-Huwarizmi / H.v. Mžik. Leipzig, 1926.

Kitab at-tanbih wa'l-ischraf auctore al-Masûdi... / M.J. de Goeje. Lugduni Batavorum, 1894.

Nallino C.A. Al-Battani // The Encyclopaedia of Islam. New ed. Leiden, 1986. Vol. 1. P. 1104–1105.

Opus geographicum auctore Ibn Haukal (Abū'l-Kāsim ibn Haukal al-Nasībī)... «Liber imaginis terrae» / Ed. collatio textu primae editionis aliisque fontibus adhibitis J.H. Kramers. Lugduni Batavorum, 1938–1939.

Tozer H.F. A History of Ancient Geography. L., 1935.

Viae regnorum. Descriptio ditionis moslemicae auctore Abu Ishak al-Farisi al-Istakhri. Leiden, 1870.

Й. Комендова

ORIGO GENTIS В «ЧЕШСКОЙ ХРОНИКЕ» КОЗЬМЫ ПРАЖСКОГО И ДРЕВНЕЙШЕМ РУССКОМ ЛЕТОПИСАНИИ

В научной литературе, посвященной ранней историографии европейских народов, стало уже общим местом утверждение о близости «Повести временных лет» (далее: ПВЛ) и «Чешской хроники» Козьмы Пражского. Тот факт, что почти одновременно и в Чехии, и в Древней Руси возник обширный труд, посвященный жизни данного общества с древнейших времен, несомненно, заслуживает внимания (ср.: Щавелев 2007). Тем не менее эта параллель не должна заслонить собой разительных различий между названными памятниками, включая разное понимание смысла историографического труда.

Восточнославянские книжники относились по-разному к чужим культурам, но их объединяла глубокая убежденность в необходимости существования иных культур и их особом месте в истории. Сквозь ряд текстов проходит идея о том, что столкновение с носителями чужих ценностей может привести к возобновлению и укреплению ценностной системы своей культуры в ее первоначальной чистоте. Для того чтобы охарактеризовать иные народы, древнерусские авторы использовали определенный набор приемов, появляющихся в ряде текстов в одинаковой функции. Все сведения, приводившиеся книжниками в связи с отдельными чужими народами, имели и ценностное значение, отражая место данных народов на ценностной вертикали и их роль в истории с самого ее начала и до конца времен (ср.: Данилевский 2004. С. 233–265; Андрейчева 2014). Одним из особенно важных способов характеристики чужих народов в древнерусской письменности являлась информация о происхождении того или иного этноса.

ПВЛ начинается с пространного историко-географического обзора, однако к теме происхождения некоторых народов, не упомянутых во вводной части, летописец обращается позже: в тот момент, когда описывается, как эти народы становятся ча-

стью истории Руси, книжник старается объяснить, кем являются эти народы, каковы их происхождение и функция в истории.

На вопрос о том, кто такие половцы и им родственные народы, летописец подробно отвечает в связи с описанием бесчинств, творившихся половцами по отношению к русским в 1096 г. (ПСРЛ. Т. 1. Л. 76 об. и сл.), что далеко не случайно. Все, что говорится об этногенезе тюркских народов (будь то указание на их происхождение от моавитян, потомков Амона или измаильтян), однозначно приводит к единственному заключению: это нечистые народы, проклятые идолослужители, враждебные справедливому и богоизбранному народу – израильтянам, т.е. русским. Мир тюркских народов является чужим, он отодвинут на противоположный Руси полюс ценностной системы. Борьба с тюркскими народами не является обычным военным конфликтом. В трактовке ПВЛ она становится столкновением совершенно разных идей и ценностей (ср.: Николаева 2003. С. 20–60).

Аналогичным образом, в момент, когда на Русь совершают набег татары, летописец задумывается над вопросом, кем являются те, кого некоторые «зовуть... Татаръı. а инии гл҃ють Таѳменъı. а друзии Печенѣзи», откуда они пришли, каково их происхождение (ПСРЛ. Т. 1. Л. 153). Книжник обращается к Псевдо-Мефодию, от которого заимствует информацию о народах в Етривской пустыне, трактуя, таким образом, их происхождение тем же способом, как ПВЛ объясняла корни половцев.

Не только степные этносы, но и северные народы характеризуются в ПВЛ в соответствии с трактовкой Псевдо-Мефодия Патарского. Летописец подробно воспроизводит рассказ апокрифа об Александре Македонском, которого ужаснул варварский образ жизни нечистых народов, происходящих от Иафета, и который, по Божьему повелению, заточил эти народы в горах дальнего севера (Там же. Л. 85).

Степень специфичности данного способа изображения чужих культур выявляется при его сравнении с письменностью латинской Европы той же эпохи, а именно с «Чешской хроникой» Козьмы Пражского.

Козьма как историограф особенно интенсивно обращался к античному наследию. Ему хорошо было известно требование античной историографии начинать повествование о любом на-

роде с историко-географической характеристики, частью которой является топос *origo gentis*. Вполне в духе этого требования «Чешская хроника» начинается с историко-географического отступления, которое может казаться параллелью к началу ПВЛ. Однако между этими фрагментами есть принципиальная разница. Если ПВЛ пытается характеризовать весь известный к тому моменту мир и включить в него древнерусский народ, то Козьма начинает свою хронику повествованием о потопе и 72 народах, появившихся после падения Вавилонской башни, но затем сосредотачивается уже исключительно на регионе Богемии и на славянах, из которых его интересуют только предки его собственного народа (Cosmas I. 1). Он никак не ставит своей целью описать весь известный тогда мир и определить место чешского государства и чехов в универсальной истории, т.к. в системе латинской средневековой письменности данная тема была характерна для жанра мировой хроники, а не для произведений того типа, к которому принадлежал текст Козьмы и который современная наука – за неимением более подходящей терминологии – обозначает как «народные хроники» (ср.: Třeštík 1968. S. 67–96). В контексте поставленной проблемы особенно важное значение имеет факт, что Козьма связывает историко-географическую характеристику, и в том числе топос *origo gentis*, исключительно с повествованием о чешском народе. В отличие от ПВЛ, Козьма никакой другой народ не характеризует данным образом, да и в связи с чехами речь идет лишь о происхождении народа как таковом, без какой-либо связи с историей спасения.

Наиболее резко Козьма в своей хронике отмежевывается от немцев и поляков, эпизодически и от венгров, т.е. от народов наиболее близких чехам с политической и культурной точки зрения, причем за нападками на них очевидна чисто прагматическая мотивировка (Cosmas I. 36; II. 23; III. 20 и др.). В «Чешской хронике» полностью отсутствует стремление дать этим народам какой бы то ни было метаисторический смысл, что так явно звучит в ПВЛ и других древнерусских летописях. Мир за пределами латинской ойкумены, т.е. мир принципиально культурно отличающийся от того, в котором жил пражский хронист, Козьму никак не интересует.

Чешские анналисты и хронисты последующих столетий (ср.: FRB. T. 2–4), пишущие о событиях, когда чехи вступили в непосредственный контакт с кочевыми народами Евразии (XIII–XIV вв.), резко осуждают жестокость этих народов, но при этом никак не используют топоса *origo gentis* и не делают никаких метаисторических или эсхатологических замечаний.

Отмеченные различия в том, как ПВЛ и «Чешская хроника» трактуют иные народы, подводят нас к вопросу принципиальной важности: о смысле и функции историографического труда в рамках чешской и русской средневековых культур. Козьма Пражский, полностью в духе античной историографии, убежден, что историографический труд служит не только к поучению, но и к развлечению читателей, из-за чего он много внимания уделяет литературному стилю, использованию ряда приемов античной риторики, чередованию высоких и анекдотических сюжетов и т.п. (ср.: Kolář 1925. S. 3–98; Třeštík 1960. S. 564–587; 1968. S. 65–152; Varcl 1978. S. 34–41; Švanda 2009. S. 331–340).

Напротив, ПВЛ, как и последующие летописи, вполне эксплицитно выражает функцию историографии как средства нравственно-религиозного поучения. История является страданием, которое можно вынести только с верой во второе пришествие Христа и освобождение человечества от рабства у истории. Древнерусские летописцы старались выяснить эсхатологическую роль народов, окружавших Русь, и изложить ее своим читателям. Если Козьма Пражский связывал историографическое мастерство со способностью создать литературный шедевр, то древнерусские летописцы предъявляли к себе особые требования не в смысле литературного мастерства, а в способности трактовать историю *sub speciae aeternitatis.*

Источники и литература

Андрейчева М.Ю. Мусульмане, католики и иудеи в летописном рассказе о выборе веры князем Владимиром: образы и смыслы // Одиссей: человек в истории, 2014: Imitatio Christi в религиозной культуре Средневековья и раннего Нового времени. М., 2015. С. 402–440.

Данилевский И.Н. Повесть временных лет: герменевтические основы изучения летописных текстов. М., 2004.

Николаева И.В. Семантика «своих» и «чужих» в Повести временных лет: Автореф. дис. ... канд. культурологии. М., 2003.

Щавелев А.С. Славянские легенды о первых князьях. Сравнительно-историческое исследование моделей власти у славян. М., 2007.
Cosmae Pragensis Chronica Boemorum (Die Chronik der Böhmen des Cosmas von Prag) / Ed. B. Bretholz, W. Weinberger. B., 1923. (MGH SS RG NS; T. 2).
Kolář A. Kosmovy vztahy k antice // Sborník Filozofické fakulty Univerzity Komenského v Bratislavě. Bratislava, 1925. Vol. 3. C. 3–98.
Švanda L. K recepci antiky v Kosmově kronice // Graeco-Latina Brunensia 2009. Vol. 14. C. 331–340.
Třeštík D. Kosmas a Regino. Ke kritice Kosmovy kroniky // Československý časopis historický. 1960. Vol. 8. C. 564–587.
Třeštík D. Kosmova kronika. Studie k počátkům českého dějepisectví a politického myšlení. Praha, 1968.
Varcl L. a kol. Antika a česká kultura. Praha, 1978.

А.В. Короленков

НЕКОТОРЫЕ ЭТНИЧЕСКИЕ ОБЩНОСТИ И ИХ СЕГМЕНТЫ ГЛАЗАМИ САЛЛЮСТИЯ

В своих трудах Саллюстий с той или иной степенью подробности характеризует помимо римлян многие другие народы. И хотя этот вопрос изучался неоднократно, тему, думается, рано считать исчерпанной. Рассмотрим воззрения писателя на три народа – персов, греков и пунийцев, которые, в отличие от римлян и нумидийцев, не были в центре его изложения.

Персов и эллинов Саллюстий упоминает во введении к «Заговору Катилины» (2.2). Точнее, в первом случае речь идет о Кире, а во втором – о лакедемонянах и афинянах, причем в явно положительном контексте: когда они начали широкомасштабные завоевания, стало ясно, что главную роль играет интеллектуальный, а не физический фактор («tum demum periculo atque negotiis compertum est in bello plurumum ingenium posse»).

Начнем, таким образом, с персов. Стоит заметить, что само упоминание Кира – единственного на протяжении первых четырех глав «Заговора Катилины» человека, названного по имени, – уже весьма лестно для персов. Дж.Т. Рамсей пишет применительно к данному контексту о том, что, хотя основатель держа-

вы Ахеменидов был и не первым правителем великой державы, он снискал особую известность благодаря Геродоту (Ramsey 2007. P. 59). Заметим, однако, что здесь не упомянут едва ли не более важный аспект – моральный облик Кира, который воспринимался во многом через идеальный образ в «Киропедии» Ксенофонта, прекрасно известной Саллюстию (Perrochat 1949. P. 63–64).

Еще раз персов (уже как народ) Саллюстий упоминает в этнографическом экскурсе «Югуртинской войны». Согласно его версии, в других источниках, к слову сказать, более не встречающейся (Koestermann 1971. S. 91), они находились в войске Геркулеса вместе с мидийцами и армянами и прибыли, как и те, в Нумидию после смерти героя. Там персы смешались с гетулами, жившими дальше к югу, при этом избегая городской жизни и отказываясь от морской торговли, символом чего стало использование перевернутых днищ кораблей как укрытий (Wiedemann 1993. P. 52). Мидийцы же, армяне и примкнувшие к ним ливийцы завели обмен с жителями Испании. В итоге верх взяли персы, чье могущество (*res*) быстро возросло, и гетулы, которые стали народом нумидийцев, прочие же из названных превратились в мавров (Iug. 18.3–12). Очевидно, что успех нумидийцев (=персов) основывался, по мысли писателя, на том, что они меньше мавров были подвержены порокам цивилизации, каковые несла с собой морская торговля (Morstein-Marx 2001. P. 180–184). Здесь наблюдается перекличка с Геродотом (IX. 122), у которого Кир отсоветовал персам переселяться в более благодатные края, ибо не может одна земля порождать и удивительные плоды, и доблестных воинов. У Саллюстия же персы, хотя и переселяются, стараются не делать условия своего быта намного более комфортными.

В Cat. 2.2 наряду с Киром (=персами) Саллюстий упоминает эллинов – точнее, как уже отмечалось, лакедемонян и афинян («Lacedaemonii et Athenienses»). О лакедемонянах у Саллюстия еще раз упоминается в речи Цезаря как о создателях режима Тридцати тиранов (51.28), что к нашей теме отношения не имеет, а вот об афинянах в 8.2–3 говорится вещь, весьма для нее важная. Здесь вновь сообщается о подвигах афинян, которые признаются выдающимися и славными («satis amplae magnificaeque»), но все же не столь замечательными, как гласит

молва («verum aliquanto minores tamen, quam fama feruntur»), поскольку среди афинян нашлись даровитые писатели («scriptorum magna ingenia»), превознесшие свершения сограждан до небес и сделавшие их достоянием всей ойкумены («per terrarum orbem Atheniensium facta pro maxumis celebrantur»). Римляне ж в лучшие свои времена таковыми похвалиться не могли, ибо лучшие из граждан предпочитали сами совершать славные деяния, нежели рассказывать о чужих (Cat. 8.5). Стоит отметить, что о спартанцах здесь умалчивается, хотя напрашивается вопрос: а преувеличены ли их подвиги? Если да, то почему – ведь у них не было своих талантливых писателей? А если нет, то дело, выходит, не в *scriptorum magna ingenia*. Как видим, сравнение для замысла Саллюстия очень неудобное, а потому, вероятно, и обойденное писателем (может быть, впрочем, и не пришедшее ему на ум). Но тем самым вольно или невольно признается высочайшая, т.е. не уступающая римской, доблесть спартанцев.

Однако другие упоминания Саллюстия об эллинах весьма нелестны. Так, о Марии говорится (Iug. 63.3), что он «проявил себя на военной службе, а не в занятиях греческим красноречием (*stipendiis faciundis non Graeca facundia*)». Да и сам Марий говорит о себе, что не считает нужным изучать литературу греков, ибо их самих она не научила доблести (Iug. 85.32: «parum placebat eas discere, quippe quae ad virtutem doctoribus nihil profuerant»). Возможно, здесь Саллюстий иронизирует скорее не над эллинами, а над арпинатом, который третирует их культуру, но при этом в его речи (естественно, по воле Саллюстия) можно встретить реминисценции Платона, Исократа, Демосфена (Perrochat 1949. P. 51, 70, 77), Лисия (Pagan 2009. P. 94), да и сама она построена по всем правилам ораторского искусства греков, изобилуя к тому же всевозможными риторическими фигурами, будь то парономасия, гомеотелевт или зевгма (Gerstenberg 1892. S. 13–28). Однако тезис о том, что искушенность в словесности не помогла грекам стать доблестными, этим, естественно, не опровергается.

Кроме того, в упоминавшейся уже речи Цезаря говорится, будто предки его современников, «подражая греческому обычаю (*Graeciae morem imitati*), подвергали граждан порке, а к осужденным применяли высшую кару» (Cat. 51.39). Хотя не

уточняется, кому именно из эллинов подражали *maiores* (в действительности, конечно, никому: Ramsey 2007. P. 203), речь вновь идет явно об афинянах, поскольку, согласно римской традиции, Законы Двенадцати таблиц составлялись по образцу законов Солона (Liv. III. 31.8).

Не лучшим образом выглядят греки и в легенде о братьях Филенах (Iug. 79). Киреняне, у которых долгое время шла война с карфагенянами, договорились, что граница будет проведена в том месте, в котором встретятся послы обоих государств. То ли из-за лености, то ли из-за песчаных бурь киренцы опоздали и встретились с карфагенскими послами, братьями Филенами, слишком близко к собственным границам. «Испугавшись наказания, ожидавшего их дома (*domi poenas metuont*)», они предложили карфагенянам: провести границу в том месте, где сочтут нужным, и дать зарыть себя в землю, или дать самим киренянам сделать то же. Филены согласились и дали зарыть себя заживо.

Неблагоприятный для киренян характер рассказа очевиден, причем они представляют эллинов вообще, поскольку в 79.8, когда они формулируют свое предложение, дважды названы именно *Graeci*. Само это предложение звучит более чем странно (Koestermann 1971. S. 280) – ведь если они готовы дать себя зарыть живьем, какого же наказания они в таком случае страшились дома? В случае же принятия их условий Филенами (как и произошло) они рисковали лишиться всей спорной территории. Очевидно, сюжет позаимствован из прокарфагенского источника (возможно, *libri Punici*: Matthews 1972. P. 334–335), и выходит, что Саллюстий смотрит на эллинов глазами злейших врагов Рима.

Здесь мы подходим к характеристике Саллюстием еще одного народа – карфагенян, или пунийцев. Любопытно, что писатель, сказав несколько слов о финикийской колонизации Северной Африки, добавляет (Iug. 19.2), что о Карфагене предпочитает умолчать, нежели говорить мало («de Carthagine silere melius puto quam parum dicere»). Э. Кёстерман видит в этом стремление Саллюстия к *ausgewogene Ökonomie* своего труда (Koestermann 1971. S. 95), но ведь никто не мешал в тех же целях сказать немного – скорее, в этом проявилось уважение писателя к предмету разговора, т.е. к Карфагену. Это мы наблюдаем и в изложен-

ной только что легенде о братьях Филенах – последние, представляющие в «Югуртинской войне» не только себя, но и свой народ (они прямо названы *Poeni*, что вряд ли обусловлено только стилистическими соображениями – Саллюстий весьма тщателен в подборе слов), выглядят идеальными героями, не только выигравшими состязание, но и готовыми закрепить победу ценой страшных мучений. Кроме того, говорится, будто киреняне боялись наказания дома, но ничего подобного не сказано о карфагенянах, которые были известны своей жестокостью в отношении тех, кто не выполнял волю общины должным образом. Конечно, все можно объяснить тем, что писатель следовал пропунийскому источнику, но он был волен этого и не делать, а также давать свои комментарии.

Совсем иной образ карфагенян предстает перед нами в речи Цезаря в «Заговоре Катилины» (51.6). Будущий диктатор напоминает, что и во время Пунических войн, и в мирные годы между ними они не раз совершали «нечестивые поступки» (*multa nefaria facinora fecissent*), за которые предки, однако, не сочли нужным покарать их должным образом (*numquam ipsi per occasionem talia fecere*). В действительности дело обстояло совсем иным образом – достаточно вспомнить захват римлянами Сардинии и Корсики (см.: Ramsey 2007. P. 195–196), но для нас важно сейчас другое: как сочетались в сознании писателя два столь непохожих образа пунийцев? Противоречие здесь разрешается, по-видимому, достаточно просто: если в первом случае карфагеняне имеют дело с греками, посрамить которых даже похвально, то во втором противостоят римлянам, что исключает положительные для них трактовки.

Несколько сложнее обстоит дело с греками. Их главное достоинство является главным же их недостатком – у афинян «слишком» талантливые писатели (от них же у Саллюстия, напомним, и образ Кира), из-за которых слава их города выше, чем того заслуживает, хотя Саллюстий и не оспаривает того, что им есть чем гордиться. Это один из примеров *odi et amo* римлян в отношении эллинов, которых они превзошли в отношении *arma*, но не *litterae*. И то же самое *volens nolens* выдает речь Мария, отказывающегося на словах учиться *litterae Graecae*, но говорящего об этом как образцовый ученик эллинских риторов. Своего

рода интеллектуальная «месть» грекам – объяснение устами Цезаря обычая казнить людей смертью, предварительно подвергнув их телесному наказанию, влиянием эллинов. В легенде о братьях Филенах греки посрамлены и как люди, ибо оказываются куда ниже карфагенян – будущих лютых врагов Рима. Правда, именно афиняне и спартанцы наряду с Киром дали понять, что *ingenium* важнее *corpus*, но это еще не все греки.

И, наконец, персы. Они выглядят как идеальный народ, сторонясь морской торговли, плоды которой не на пользу *virtus* и *animus*; имя основателя их державы стало своего рода символом; о каких-либо недостатках персов речи не идет вообще, хотя в греческой литературе немало говорилось об их склонности как раз к тому, чего они избегают у Саллюстия – изнеживающей роскоши. Можно было бы предположить, что имеются в виду персы в лучшие их времена, когда они вели совсем иной образ жизни, но почему тогда писатель не упомянул об их не столь воздержанных потомках, чей пример был бы вполне актуален в условиях падения нравов в Риме? Подобная позиция Саллюстия также могла быть «местью» грекам, которые насмехались над персами, но так и не смогли создать державу, сравнимую с персидской. Едва ли нужно говорить, какое значение имел этот фактор в глазах римлян.

Литература

Gerstenberg C. Über die Reden bei Sallust. B., 1892.

Koestermann E. Kommentar // *Sallustius Crispus.* Bellum Iugurthinum. Heidelberg, 1971. S. 23–389.

Matthews V.J. The Libri Punici of King Hiempsal // American Journal of Philology. 1972. Vol. 93, N 2. P. 330–335.

Morstein-Marx R. The Myth of Numidian Origins in Sallusts African Excursus (*Iugurtha* 17.7–18.12) // American Journal of Philology. 2001. Vol. 122. P. 179–200.

Pagán V.E. A Sallust Reader: Selections from Bellum Catilinae, Bellum Iugurthinum, and Historiae. BC Latin Readers. Mundelein (Ill.), 2009.

Perrochat P. Les modèles grecs de Salluste. P., 1949.

Ramsey J.T. Sallust's *Bellum Catilinae.* Oxford, 2007.

Wiedemann Th. Sallust's 'Jugurtha': Concord, Discord, and the Digression // Greece and Rome. 2nd Ser. 1993. Vol. 40. P. 48–57.

Н.Ф. Котляр

ДВОР И ЛЮДИ ДВОРА

Возрастание роли и значения княжеского двора во всех областях государственного бытия Древней Руси неминуемо влияло на средние и низшие слои служилых людей. В течение конца XII – XIII в. множество бояр и старших дружинников заменяются в аппарате государственного руководства младшими дружинниками, а также людьми, уже не связанными с дружиной и боярством. Поэтому в источниках появляется термин «дворяне» – люди княжьего двора. Это понятие, означавшие служащих князю людей, с объединенными административно-судебными, военными и сугубо служебными в самом дворе обязанностями, вобрало в себя разных по происхождению и положению личностей: чинов двора и министериалов, мелких чиновников (часть их зависела от сюзерена). Дружинные реалии и традиции в те времена постепенно уходят в прошлое. Эта закономерность, отмеченная исследователями на основании источников в основном из Северно-Западной и Северо-Восточной Руси, может быть, на мой взгляд, распространена на все русские земли XII–XIII вв.

Лингвисты определили два главных значения понятия «двор»: во-первых, «огороженное место вокруг жилого дома»; во-вторых, «имение и хозяйство». Одно из основных значений слова «княжеский двор» – резиденция правителя, место отправления им и его людьми судебных и административных обязанностей, очаг поступления и перераспределения государственных даней и судебных штрафов.

Согласно ст. 38 Краткой редакции Русской Правды, задержанный до рассвета вор должен быть приведен на княжеский двор для судебной процедуры, а в ст. 20 Распространенной редакции описан приход пострадавшего от кражи на княжеский двор для предъявления иска. Уставные княжеские грамоты XII в. упоминают двор князя. Согласно грамоте новгородского князя Святослава Ольговича 1136/37 г., собору святой Софии предоставлялась десятина от даней, от вир и от продаж, «что входить в княжь дворъ всѣго». А смоленский князь Ростислав Мстиславич в 1136 г. пожаловал Новгородской епископии «изъ двора своего осмь капии воску».

Мне известна лишь одна работа, в которой сделана попытка определить в летописях и других памятниках письменности рамки понятий «двор» и «дворянин»: статья В.Д. Назарова. Он составил подборку мест из летописей, в которых упоминаются эти понятия. Это почти исключительно новгородские летописи.

Но не следует думать, будто существование княжеского двора было прерогативой новгородской боярской республики и приглашавшегося ею со стороны князя. Просто в Новгороде как нигде больше (за исключением разве что соседнего Пскова) обострилось противостояние князя и его двора с новгородской общиной во главе с вечем. Это постоянное и почти беспрерывное противостояние, часто приобретавшее драматические формы, побуждало летописцев отделять князя и его окружение (двор) от новгородцев. Княжеский двор выступает в новгородском летописании как особая политическая сила и поэтому упоминается чаще, чем в других летописях.

Рассмотрю в хронологической последовательности некоторые сведения о княжеском дворе в Новгородской I летописи старшего и младшего изводов, начиная с конца XII в. В 1192 г. новгородский князь Ярослав Владимирович во время пребывания во Пскове (тогда политически зависевшем от Новгорода) «дворъ свои послалъ с пльсковици [псковичами] воевать, и шедьше взяша городъ Медвежю Голову и пожьгоша». Точно так же в ратных делах 1220 г. действует двор другого новгородского государя Всеволода Мстиславича, когда тот поссорился с новгородским посадником Твердиславом, за спиной которого стояла новгородская городская община: «И поиде князь Всеволодъ съ Городища съ всѣмъ дворомъ своимъ, и скрутяся в бърне, акы на рать, и приеха на Ярославль дворъ, новгородци к нему в оружии, и ставша пълкомъ на княжи дворѣ». В этом контексте слово «двор» выглядит синонимом слова «дружина». Через два года двор выступает в Новгородской I летописи в традиционном значении этого понятия: «На ту же зиму князь Всѣволодъ побеже въ ночь, утаивься из Новагорода со всемъ дворомъ своимъ», после чего сел в Торжке, на рубеже Новгородской земли с Ростово-Суздальским княжеством. Князь боролся тогда с посадником и вечем. В 1224 г. случилось традиционное для Новгорода противостояние между все тем же князем Всеволодом и вечем с посадником. Об этом свидетельствует и то,

что в Торжок, куда вновь бежал Всеволод, «приеха к нему отечь Гюрги с плъкы и брат его Ярославъ, и Василко Костянтиновиць съ ростовци, Михаил [Всеволодич] съ черниговьци». Юрий потребовал от новгородцев выдать ему зачинщиков ссоры с его сыном, но те ему отказали. В отместку Юрий с другими князьями разграбил Новгородскую землю возле Торжка. В следующем году, когда в Новгороде сидел уже другой князь Ярослав Всеволодич, приглашенный из Переславля Залесского, семь тысяч литовцев напали на Новгородскую землю, принеся много несчастий. Они захватили Торопецкую волость и ограбили купцов. Тогда «князь же Ярославъ и Володимиръ с сыномъ и новоторжьци, княжъ дворъ, *новгородцевъ мало,* торопцяни съ княземь своимъ Давыдомъ, поидоша на нихъ» и нанесли врагу решительное поражение, убив две тысячи литовских воинов и отняв «полонъ». Подчеркнутое мной слово «новгородцы» свидетельствуют, что основной ударной силой в победной кампании Ярослава был его двор, насчитывавший, можно предположить, не одну сотню бойцов. Это же наблюдаем в летописном рассказе 1245 г. Тогда на Новгородскую землю вновь напала Литва, смяв немногочисленные пограничные воинские контингенты новоторжцев, тверичей и дмитровцев. Князь Александр Ярославич (Невский) «погонися по нихъ съ своимъ дворомъ и би я… и не упусти ихъ ни мужа», а далее в «малѣ дружинѣ… и срете иную рать у Вьсвята… и техъ избби, а самъ приде сдравъ и дружина его». В этом контексте двор выступает сильным воинским контингентом, а «малая дружина» – его частью.

И все же двор чаще упоминается в новгородских летописях в традиционном понимании этого термина – как властная административная структура при князе. Под 1240 г. отмечено: «Выиде князь Олександръ [Ярославич] из Новагорода к отцю в Переяславль с матерью и женою, и со всѣмъ дворомъ своимъ, роспрѣвься с новгородци». Это вполне типичная для Новгорода картина: князь не желал подчиняться вечу и посаднику. Он покинул Новгород вместе с семьей, двором и дружиной. В 1282 г. поссорились братья-князья Дмитрий и Андрей Александровичи в Северо-Восточной Руси. Андрей с татарской помощью изгнал Дмитрия из Переславля, и тот «выступи с мужи своими и со дворомь своимъ, и поха мимо Новъгорода, хотя в Копорью».

Д.М. Котышев

РУСЬ / РУССКАЯ ЗЕМЛЯ В IX–X вв.: ЭВОЛЮЦИЯ ОБЩНОСТИ

Историография терминов «русь» и «Русская земля» на сегодняшний день столь обширна, что ее подробный разбор рискует превратиться в самостоятельное исследование. Мне бы хотелось, не вдаваясь в историографические детали, попытаться определить, к какому типу общности относилась «русь»: является ли «русь» ранних источников синонимом выражения «Русская земля», либо это дополняющие друг друга, но в целом самостоятельные понятия?

«Два начала Начальной летописи» (Гиппиус 2006) – вводные части «Повести временных лет» и Новгородской I летописи младшего извода рисуют схожую картину. В том и в другом случае летописцы выбирают своеобразный хронологический маркер, позволяющий ответить на вопрос, когда Русь «нача ся прозывати». Ключевым моментом для них является первое упоминание «руси» в византийских хрониках. Именно здесь происходит первое увязывание «руси» и «Русской земли». Но можно ли говорить о том, что «русь» конца IX в. представляет собой территориальную общность, будучи отождествляема с «Русской землей»?

Сопоставление текстов «Повести временных лет» и Новгородской I летописи младшего извода не позволяет прийти к такому заключению – в дальнейшем, говоря о событиях конца IX – начала X в., летописцы, за редчайшими исключениями, употребляют только термин «русь». Сам контекст использования термина «русь» в ранней летописной традиции говорит в пользу социального, а не этнического понимания данной общности (Мельникова, Петрухин 1989). Особенно показательна замена термина «вся русь» выражением «дружина многа».

К середине X в. ситуация меняется. Характер этих изменений красноречиво описывает византийский император Константин VII Багрянородный в трактате «Об управлении империей». В гл. 37 «О народе пачинакитов» говорится, что «фема Харавои соседит с Росией, а фема Иавдиертим соседит с подплатежными стране Росии местностями, с ультинами, древленинами, ленза-

нинами и прочими славянами». «Росия» здесь употребляется как определение территории, имеющей свои границы, – χώρας τῆς Ῥωσίας; соответственно росы определяются как общность, проживающая на данной территории.

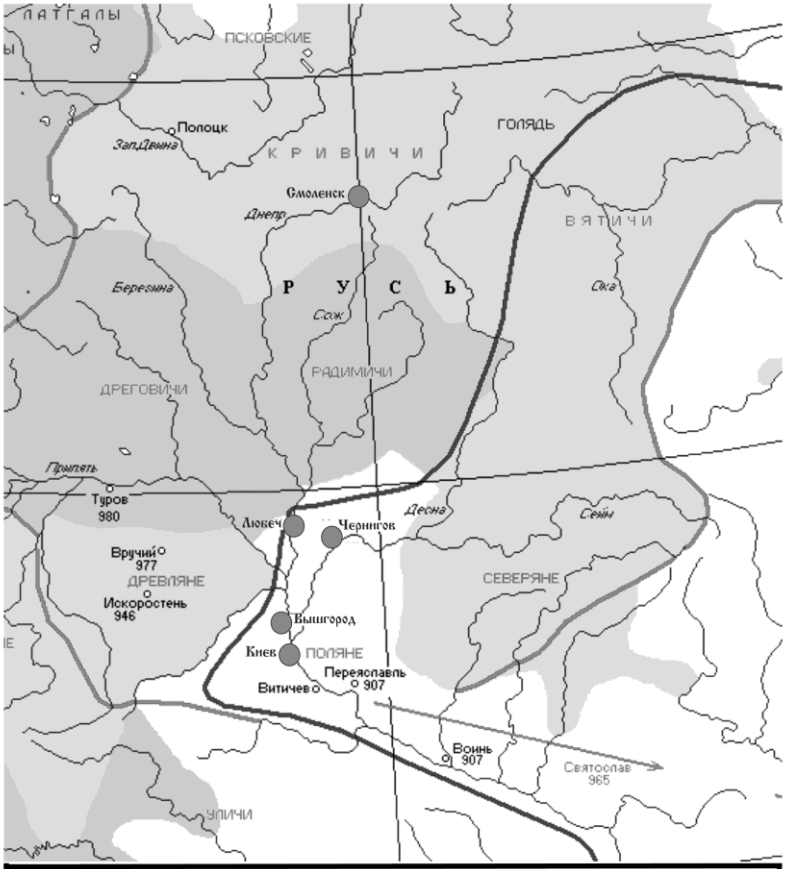

Размещение крепостей росов по данным Константина Багрянородного

Определение границ Росии в трактате сталкивается с определенными трудностями. В первую очередь, это упоминание Константином «внешней Росии» (ἡ ἔξω ῾Ροσία). Авторы комментариев к трактату «Об управлении империей» склонны соглашаться с высказанной в свое время А. Поппэ точкой зрения о том, что «внутренняя Росия» – это земли в Среднем Поднепровье, ближайшие к империи; соответственно, под «внешней Росией» понималась отдаленная от византийских пределов Новгородская земля (Мельникова, Петрухин 1991. С. 308–310). Такой принцип выстраивания описания свидетельствует, по мнению исследователей, о следовании Константином Багрянородным античному принципу разделения внутренней и внешней части описываемого региона (Петрухин, Шелов-Коведяев 1988). А.В. Назаренко, характеризуя термин ἡ ἔξω ῾Ρωσία, предположил, что оппозиционная пара «внешняя/внутренняя» (ἔξω/ἔσω) отражает вполне реальную действительность, отделяя «внутренних» росов, постоянно проживавших в Киеве, от «внешних росов», сидевших по перечисленным в трактате «крепостям» (Назаренко 2010). Насколько справедливо такое предположение? Если попытаться локализовать указанные в трактате крепости (Новгород, Смоленск, Любеч, Чернигов, Вышгород, Киев), то получается, что все указанные города контролируют речные магистрали, сходящиеся к Киеву. Соотнесение этих данных с ареалами славянских объединений к концу IX в., очерчиваемых по распространению археологических памятников (Григорьев 2000. С. 185), дает весьма интересный результат. Границы «внешней» Росии в целом (хотя и не полностью) совпадают с «серой зоной» вдоль Днепра, на стыке границ славянских союзов племен (см. подробнее: Щавелев 2013). Следовательно, Росия середины X в. представляет собой территориальную общность, консолидирующуюся вокруг транзитных торговых путей и имеющую двухуровневую структуру (росы и славяне). Дальнейшая история «Росии» – это история ее территориального расширения (Фетисов 2015. С. 278–283; Щавелев 2015. С. 328–335) и превращения сначала социальной, а потом и территориальной общности, контролирующей Днепровский путь, в «Русскую землю» летописных источников, раннегосударственное восточнославянское образование (Котышев 2016. С. 233–252). Основные этапы этой эволюции и расширения территориальных пределов нашли свое отражение в

летописной записи о посажении князем Владимиром Святославичем своих сыновей в разных городах:

Новгород	Вышеслав (Ярослав)
Полоцк	Изяслав
Туров	Святополк
Древляне (Овруч)	Святослав
Владимир (Волынский)	Всеволод
Тмутаракань	Мстислав
Ростов	Ярослав (Борис)
Муром	Глеб

Принимая во внимание, что наделение происходило не одномоментно, а вероятно, по мере взросления сыновей (Назаренко 1986. С. 154), можно увидеть, что, даже став ранним государством, «Русская земля» очень долго продолжала сохранять в своем облике следы первичной двухуровневой структуры, сфокусированной на контроле над ключевой торговой магистралью. В этом, как мне кажется, причина стремления киевских князей, вплоть до эпохи Владимира Всеволодича Мономаха, контролировать из Киева земли вдоль Днепра.

Источники и литература

Гиппиус А.А. Два начала Начальной летописи: К истории композиции Повести временных лет // Вереница литер: К 60-летию В.М. Живова. М., 2006.

Григорьев А.В. Северская земля в VIII – начале XI в. по археологическим данным. Тула, 2000.

Константин Багрянородный. Об управлении империей: Текст, перевод, комментарии. М., 1991.

Котышев Д.М. Русская земля в X–XI вв.: центр и периферия // Древняя Русь: во времени, в личности, в идеях. СПб., 2016. Вып. 5.

Мельникова Е.А., Петрухин В.Я. Название «Русь» в этнокультурной истории Древнерусского государства (IX–X вв.) // ВИ. 1989. № 8.

Назаренко А.В. «Родовой сюзеренитет» Рюриковичей над Русью // ДГ, 1985 год. М., 1986.

Назаренко А.В. Η ΕΞΩ ΄ΡΩΣΙΑ: к политической географии Древнерусского государства середины X века // Gaudeamus igitur: Сб. ст. к 60-летию А.В. Подосинова. М., 2010.

Петрухин В.Я., Шелов-Коведяев Ф.В. К методике исторической географии. «Внешняя Росия» Константина Багрянородного и античная географическая традиция // ВВ. 1988. Т. 49.

Фетисов А.А. Формирование домена Рюриковичей («Русской земли») по археологическим данным // ВЕДС-XVII: Государственная территория как фактор политогенеза. М., 2015.

Щавелев А.С. Русы/росы в Восточной Европе: модель инвазии и некоторые особенности интеграции в мире восточных славян (вторая половина IX – X в.) // Уральский исторический вестник. 2013. № 1 (38). С. 112–121.

Щавелев А.С. Захват территорий славянских племен «державой Рюриковичей» в первой половине X в. // ВЕДС-XVII: Государственная территория как фактор политогенеза. М., 2015.

А.А. Кузнецов

БРОДНИКИ: ПРОБЛЕМЫ ИДЕНТИФИКАЦИИ

Бродники упомянуты в Ипатьевской летописи (*И*) под 1147 г.: к Святославу Ольговичу «придоша... Бродничи и Половци придоша к нему мнози уеве его» (ПСРЛ. Т. 2. Стб. 342). В связи с этим и другими упоминаниями бродников под 1216 и 1223 гг. Н.М. Карамзин писал: «Рубруквис сказывает, что между Волгою и Доном жили многие Русские, Аланские и Венгерские или Башкирские разбойники… вероятно, что они именуются в наших летописях *Бродниками*» (Карамзин 1991. С. 312–313). Ученый здесь следовал В.Н. Татищеву, который, говоря о Плоскыне на Калке, отметил: «Бродницы… языка рускаго были, как и сие имя князя их Плоскина уверяет, которые… на Дону с половцами жили, как о том Карпеи и Рубрукис показуют; по тому же, что крест целовали, уверяют быть христиане» (Татищев 1964. Т. 3. С. 266). Татищев и Карамзин привели все летописные упоминания бродников – 1147, 1216 и 1223 гг. – и представили нарратив о них.

В летописях XV–XVI вв. (Софийская I, Новгородская IV, Новгородская Карамзинская, Воскресенская, Никоновская, Московский свод конца XV в., Тверской сборник) бродники – участники битвы на Липице в 1216 г. на стороне владимирского князя Юрия Всеволодича. Например, Софийская I летопись сообщает: «И князь Юрии Всеволодичь съ Святославом и с Володимеромъ вышел съ всею братьею, и бяху полци силнии

велми, муромци и бродници, и городчане»; бродники вместе с другими выстраиваются перед битвой, ими руководит Ярослав Всеволодич (ПСРЛ. Т. 6, вып. 1. Стб. 265, 269). Тексты о Липицкой битве в этих летописях – варианты «Повести о битве на Липице» (*ПоБЛ*). В исходном варианте Новгородской I летописи (*Н1*) бродников нет.

Бродники упоминаются в описании битвы на Калке (*Н1*): «Ту же и бродници съ Татары быша и воевода Плоскына [в Комиссионном списке *Н1* между словами «воевода» и «Плоскыня» вставлено «ихъ»] и тъ оканьныи воевода целовавъ крестъ честьныи къ Мстиславу и къ обема князема, око ихъ не избити, нъ пустити ихъ на искупъ, сълга оканьныи: преда ихъ, извязав, Татаромъ» (ПСРЛ. Т. 3. С. 63, 266).

У Никиты Хониата (1186–1187 гг.) есть ремарка: «так и те, из Вордоны, презирающие смерть, ветвь тавроскифов…». Г.Г. Литаврин и Н.Ф. Котляр *тавроскифов из Вордоны* отождествляют с бродниками летописей 1147, 1216 и 1223 гг., т.к. возможна трансформация славянского корня «брод» в «Вордону». В этом случае бродники – население с преобладанием славян-христиан, без церковной организации, хотя «наука не располагает достаточными данными, чтобы точно локализовать место их обитания, установить их этнический облик» (Литаврин 1999. С. 354, 359; Котляр 2014). Анализ В.П. Шушариным венгерских грамот показал, что в них речь идет о бродниках в Западном Причерноморье. Первое их упоминание – в грамоте венгерского короля 1222 г. Второй раз венгерский король сообщал папе Римскому о Руси, Кумании, Болгарии и Бродниках (Шушарин 1978). О языке и вере бродников в грамотах не говорится.

Источники позволяют дать две версии понимания известий о бродниках. Первая версия: бродники – славяне, в массе христиане – жили на границах Руси, в маргинальных этнических зонах от Дуная по степям до лесов в устье Оки (вариант: бродники – название анклавов славянского населения устья Оки и от Азовского моря к устью Днепра и в Подунавье [Котляр 2014]) с середины XII по середину XIII в.

Важную роль здесь играет сообщение о бродниках в битве на Липице. Они упомянуты в *ПоБЛ* в связке с городчанами (жителями Городца-на-Волге) и муромцами. Пример интерпретации

этого известия: «городчане (как и муромцы, и бродники) рассматривались Юрием Всеволодовичем как вспомогательные отряды» (Пудалов 2003. С. 52). Это результат развития мнения А.В. Соловьёва, полагавшего, что, коль скоро бродники в *ПоБЛ* упомянуты между жителями Городца, находящегося в 80 км от устья Оки, и Мурома, то их можно локлизовать «около… Нижнего Новгорода, основанного в 1221 г.» (Соловьёв 1992. S. 80).

При сопряжении известия о бродниках на Липице с другими упоминаниями и получается вывод о масштабности их ареала(ов) на границах Руси. Ведь бродники 1216 и 1223 гг. – это разные группы. События марта–апреля 1216 г. в Залесской земле исключали возможность быстро направить гонцов из Владимира в низовья Дона к бродникам, а тем быстро прибыть во Владимир. Следовательно, бродники 1216 и 1223 гг. представляли анклавы на границах Руси.

Эта первая версия не учитывает временную и географическую дистанции между упоминаниями бродников в источниках. Поэтому надо рассмотреть сведения о бродниках отдельно, проверить тезисы об их «славянстве» и христианстве.

«Славянство» и «христианство» бродников выводятся из их упоминания в описании битвы на Калке. Плоскына, нарушивший крестное целование, позволил считать бродников христианами. Прозрачная славянская этимология имени *Плоскына* и этнонима *бродники* (производное от «бродити» в значении «ходить туда и сюда», «скитаться, блуждать, шататься» [Даль 1880. Т. 1. С. 130–131; Срезневский 1989. Стб. 179]) предполагают, кажется, славяноязычие бродников.

Обычно данное известие *Н1* понимают так: «тут были и бродники с татарами, и их воевода окаянный Плоскына целовал крест честной Мстиславу и двум князьям, что князей не убьют, а отпустят на выкуп, но Плоскына солгал». Чтение не противоречит тому, что Плоскыня – это их, бродников, воевода. Но младший извод *Н1* по Комиссионному списку скопирован в середине XV в. (Насонов 2000. С. 7–8). Синодальный список *Н1* в фрагменте о Калке написан во второй половине XIII в. (Кучкин 2003. С. 75). В более древнем чтении о бродниках на Калке в Синодальном списке *Н1* нет местоимения «их». Вероятно, оно введено в XV в. для пояснения «темного» места.

Древнее чтение о бродниках в 1223 г. таково: «Были тут и бродники с Татарами, и воевода Плоскына, и тот окаянный воевода целовал крест честной… и солгал окаянный: предал их, связав, Татарам». В первой части известия присутствуют бродники с татарами, а во второй говорится о целовании креста и предательстве Плоскыни (Плоскына в отрывке отделен и «дистанцирован» от бродников татарами; если буквально, то получается, что Плоскына – воевода татар). В летописях воеводой назывался человек, которому правитель поручал руководство войском. Следовательно, Плоскына должен был быть военачальником. Такими руководителями оказывались по летописям русские князья, венгерские короли, шведские правители, но не лидеры кочевников. Возможно объяснение: Плоскына – русский воевода, почему-то выступивший посредником между князьями на Калке и татарами с бродниками. Реально же рассказ *Н1* о битве на Калке не сообщает нам ничего о бродниках, кроме того, что они пришли из степи.

В *И* под 1147 г. бродники поставлены в ряд с половцами, и ничего не сигнализирует об их «славянстве» и христианстве. Если здесь этноним *бродники* имеет славянскую этимологию, то он мог происходить от жителей Руси. Это не дает основания считать бродников 1147 г. славянами.

В 1216 г. бродники (по *ПоБЛ*) – союзники владимирского князя Юрия Всеволодича в битве на Липице. Но в исходном повествовании о Липице в *Н1* о них не говорится. Настораживает и молчание источников о мерах, предпринятых по отношению к этим союзникам побежденных Юрия и Ярослава. Бродники, муромцы, городчане, отсутствующие в рассказе *Н1* о событиях 1216 г., появились в *ПоБЛ*. Она выставляет виновниками конфликта владимирских князей. Моральная же правота противостоявших им новгородцев и смоленских князей усиливается тем, что они победили превосходящего врага. Бродники на Липице – вымысел-вставка в исходный текст, сохранившийся в *Н1*. Они фигурируют в рассказах о битве на Липице летописей, одним из источников которых была *Н1*. Поскольку в *Н1* бродники упомянуты в рассказе битве на Калке, можно объяснить их появление в источниках, генетически связанных с *Н1*, как результат авторского редактирова-

ния с целью увеличить размеры войска Юрия в Липицкой битве. Ведь оно противостояло смоленским князьям, в том числе и тем, что были на Калке. Разгром на Липице бродников, предавших на Калке смоленского князя, усиливал неправоту Юрия и Ярослава, но и был реваншем (Кузнецов 2016. С. 121–122).

Вторая версия предполагает, что три летописных сообщения о бродниках и их упоминания в венгерских грамотах мало что дают для их идентификации. А сообщение о бродниках в битве на Липице вообще недостоверно. Известия 1147 и 1223 гг. позволяют лишь говорить, что бродники – жители степей. Рассмотренные в совокупности сведения *И* 1147 и *Н1* 1223 г. позволяют поместить бродников на южных и юго-западных границах Руси. Упоминаний бродников слишком мало, чтобы говорить о них как об устойчивой общности.

Источники и литература

Даль В.И. Толковый словарь живого великорусского языка. СПб.; М., 1880. Т. 1.

Карамзин Н.М. История государства Российского. М., 1991. Т. 2–3.

Котляр Н.Ф. Бродники // Древняя Русь в средневековом мире: Энциклопедия. М., 2014.

Кузнецов А.А. Битва на Липице 1216 г.: источниковедение и история события // НИС. Вып. 16 (26). В. Новгород, 2016. С. 115–138.

Кучкин В.А. Летописные рассказы о битве на Калке // Письменные памятники истории Древней Руси. Летописи. Повести. Хождения. Поучения. Жития. Послания: Аннотированный словарь справочник. СПб., 2003. С. 74–77.

Литаврин Г.Г. Византия и славяне. Сб. ст. СПб., 1999.

Насонов А.Н. Предисловие // ПСРЛ. М., 2000. Т. 3. С. 3–12.

Пудалов Б.М. Начальный период истории древнейших русских городов Среднего Поволжья (XII – первая треть XIII в.). Н. Новгород, 2003.

Соловьёв А.В. Городенские князья и Деремела (к толкованию «Слова о полку Игореве») // Russia Mediaevalis. München, 1992. T. VII, 1. S. 69–83.

Татищев В.Н. История Российская. М.; Л., 1964. Т. 3.

Срезневский И.И. Словарь древнерусского языка. М., 1989. Т. 1, ч. 1.

Шушарин В.П. Свидетельства письменных источников королевства Венгрия об этническом составе населения Восточного Прикарпатья первой половины XIII века // История СССР. 1978. № 2. С. 38–53.

А.В. Кузьмин

СОЦИАЛЬНЫЙ И КОНФЕССИОНАЛЬНЫЙ ФАКТОРЫ ФОРМИРОВАНИЯ ИНОЭТНИЧНОЙ ЧАСТИ ВОЕННО-СЛУЖИЛОЙ ЗНАТИ СЕВЕРО-ВОСТОЧНОЙ РУСИ ВТОРОЙ ПОЛОВИНЫ XII – СЕРЕДИНЫ XIII в. (НА ПРИМЕРЕ ЯССКИХ ВОИНОВ)

В XII – середине XIII в. династические связи князей Северо-Восточной Руси позволяли им привлекать на свою службу в качестве союзников многочисленных воинов – представителей как оседлых, так и кочевых общностей Среднего и Нижнего Поволжья, Северного Кавказа, Подонья, Крыма, Нижнего Поднепровья и Подунавья (Толочко 2003. С. 89–129). Не были исключением и ясы, города и поселения которых, помимо Северного Кавказа, в домонгольское время находились в Среднем и Нижнем Подонье, Крыму и Нижнем Поднепровье (Кулаковский 2000. С. 122–218). С XII в. источники отмечают семейные связи ясских и русских князей (Пашуто 1968. С. 216–217; Кулаковский 2000. С. 191). В отличие от печенегов, торков и берендеев, ясы не образовывали закрытых и больших территориальных общин и быстро интегрировались в древнерусское общество.

В середине XII в. в связи с борьбой за власть и контроль над Киевским княжением тесные отношения с ясами, по-видимому, пользуясь своими устойчивыми половецкими контактами, сначала установил ростово-суздальский князь Юрий Владимирович Долгорукий, а затем и его преемник Андрей Юрьевич Боголюбский. Приход в третьей четверти XII в. на службу в Северо-Восточную Русь будущего княжеского ключника Анбала Ясина каким-то образом мог быть связан со вторым браком Андрея Боголюбского (Лимонов 1987. С. 95, 98, примеч. 50). Более явственно контакты с ясами фиксируются в правление владимирского великого князя Всеволода (Димитрия) Юрьевича Большое Гнездо, который в молодости несколько лет находился в Южной Руси при дворе своего старшего брата торческого князя Михалка (Михаила) Юрьевича. Вопреки разным мнениям в историографии о происхождении первой жены князя Всеволода, Мария Шварновна также была ясыней. Об этом свидетельствует не только ясное сообщение Ипатьевской

летописи в известии 1182 г. об этническом происхождении ее младшей сестры княгини Марфы, жены будущего черниговского и козельского князя Мстислава (Пантелеимона) Святославича (ПСРЛ. Т. 2. Стб. 624–625), но и новейшие результаты исследования антропологами останков Марии (Кузьмин 2016. С. 603–604).

Длительное проживание при дворе Марии Шварновны ее младших сестер до и после своих браков и выдача одной из них замуж «из Володимерѣ Соуждальского» не оставляют сомнения в том, что вместе с ними в Северо-Восточную Русь прибыл определенный круг родственников и служивших им людей. Известно, что 30 июля 1189 г. великий князь Всеволод Юрьевич и его жена окончательно договорились о выдаче замуж одной из своих младших дочерей – восьмилетней Верхуславы (Анастасии) Всеволодовны. Она должна была стать женой белгородского и торческого князя Ростислава (Михаила) Рюриковича. Он был старшим сыном князя Рюрика (Василия) Ростиславича, который являлся соправителем киевского князя Святослава (Михаила) Всеволодовича, отца князя Мстислава Святославича, мужа Марфы Ясыни (ПСРЛ. Т. 1. Стб. 407). Согласно Киевскому летописному своду (1198 г.), в 1189 г. «плакася по неи отець и мати (т.е. Мария Шварновна. – *А.В.*), занеже бе мила има, и млада сущи… и таком ноги дары дав и отпоусти и в Роусь с великою любовью». В Белгород по приказу родителей молодую чету и богатую казну провожала большая свита. Во главе ее стоял близкий родственник владимирской великокняжеской семьи. Согласно источнику, великий князь Всеволод Юрьевич «посла же с нею сестричича своего Якова с женою и ины бояры с женами». Таким образом выясняется, что у княгини Марии Шварновны была еще четвертая сестра, семья которой обосновалась на службе во Владимире-на-Клязьме. При этом племянник Марии стал боярином ее мужа, заняв высокое положение в его старшей дружине (Там же. Т. 2. Стб. 658).

Однако перечисленными фактами не ограничиваются сведения о тесных служебных связях ясов с правителями Северо-Восточной Руси. Об этом сохранились сведения в синодиках, которые обычно не привлекают внимания исследователей русско-ясских (русско-аланских) отношений в древнерусское время. Если ранние владимирские синодики почти не сохранились, то ситуация с письменными памятниками Ростовской епархии

выглядит несколько лучше. Обращаясь к тексту Ростовского соборного синодика, можно выяснить, что в домонгольское время в Северо-Восточной Руси уже существовала устойчивая традиция поминания единоверцев, погибших «за веру… от иноверных». Эта традиция подчеркивала общность православных.

В Ростовском соборном синодике, сохранившемся в списке 1642 г., «вѣчнаѧ памѧть» читалась «Георгїю Отилбѣю, новѡму исповѣднику, много мученому ѡт иновѣрных за вѣру хр(и)стїаньскую», а также «Феѡдору, новому муч(е)н(и)ку Х(ристо)ву исповеднику, оубїеному за вѣроу хр(и)стїаньскую въ Болгарѣхъ ѡт иновѣрных». После этого записано: «Алексѣю Есину, оубїенѡму за дом с(вѧ)тыѧ Б(огороди)ца и з дружиною и с(ы)ну его Ивану вѣчнаѧ памѧть». Записи о них предшествуют поминанию владимирского епископа Митрофана, а также представителям черного и белого духовенства, погибшим от рук монголов после последнего ожесточенного штурма Владимира-на-Клязьме 7 марта 1238 г. Правда, поминание Георгия Отилбея, Феодора и Алексея Ясина с сыном разрывает текст, посвященный виленским мученикам (ОР РГБ. Ф. 344. № 99. Л. 53 об.–54 об.). Однако это – позднейшая вставка, сделанная в несохранившемся тексте Ростовского соборного синодика не ранее второй половины XIV в.

Об устойчивости традиции поминания данных иноэтничных единоверцев свидетельствует их упоминание в Вологодском соборном синодике 80-х годов XVI в.; он, как и Ростовский соборный синодик, восходит к их общему протографу первой трети XVI в. Единственным различием между ними является то, что после поминания Георгия Отилбея и Феодора сначала был записан род блаженного ордынского царевича Петра и его многочисленных потомков, и только потом поминание трех виленских мучеников (ОР РНБ. Пог. № 1596. Л. 167). Эта традиция поминовения погибших за православную веру, сложившаяся еще в домонгольское время, изначально была не только ростовской, но и владимирской. Как отмечалось выше, тексты ранних владимирских помянников не сохранились. Однако частично владимирский синодик отразился в других памятниках – соборных синодиках периода создания единого Русского государства. Так, например, в Новгородском Софийском синодике второй половины XVI в. читалась: «**А**лєѯѣю (*л. 34 об.*) Есиноу,

оубиєнномоу за домъ с(вѧ)тыѧ Б(огороди)цы и съ дроужиною, и с(ы)ноу єго Иваноу, вѣчнаѧ памѧть» (ОР РНБ. F.п.IV.1. Л. 34–34 об.). Другие упомянутые выше лица в этом источнике не фигурируют, по-видимому, из-за определенных утрат в его тексте.

Помимо этих четырех лиц, в синодиках также известно отдельное поминание мученика Авраамия, погибшего, как и Феодор, в Волжской Болгарии. В отличие от Георгия Отилбея, Феодора, Алексея и Ивана Ясиных и их дружины, рассказ о кончине, торжественном перенесении и захоронении останков Авраамия во Владимире-на-Клязьме попал в памятники летописания Северо-Восточной Руси.

Обращает на себя внимания тот факт, что Авраамий Болгарский был похоронен именно во Владимирском Княгинине женском монастыре, а не в какой-либо другой столичной обители. Здесь свой последний покой, как известно, нашли княгиня Мария Шварновна и ее ближайшие родственницы, включая родную сестру, жену новгородского князя Ярослава (Иоанна) Владимировича. В связи с этим возникает закономерный вопрос: а не был ли сам Авраамий по происхождению ясом/аланом? На данный вопрос в позднем Житии Авраамия Болгарского, составленном в середине XVII в., ответа нет. Однако нашему предположению не противоречат ни известия об активной международной торговле средневековых аланских купцов в Волжской Болгарии, ни факт похорон Авраамия в Княгинине монастыре, ни его раннее почитание в кругу семьи владимирского великого князя Юрия Всеволодича, ни наречение старшего внука последнего в честь погибшего Авраамия Болгарского. Если это так, то, несомненно, быстрая интеграция отдельных групп ясов в общество Северо-Восточной Руси обуславливалась не только ярко выраженным социальным, но и конфессиональным фактором.

Литература

Кузьмин А.В. Мария Шварновна // ПЭ. 2016. Т. 43. С. 603–604.

Кулаковский Ю.А. Избранные труды по истории аланов и Сарматии. СПб., 2000.

Лимонов Ю.А. Владимиро-Суздальская Русь: Очерки социально-политической истории. Л., 1987.

Пашуто В.Т. Внешняя политика Древней Руси. М., 1968.

Толочко П.П. Кочевые народы степей и Киевская Русь. СПб., 2003.

М.Л. Лавренченко

«БРАТЬЯ» НОВГОРОДЦЫ – СОСЕДИ ИЛИ СОЮЗНИКИ?

Единство городской общины средневекового Новгорода часто называется летописцем «братством», например: «Нъ богомъ диаволъ попранъ бысть и святою Софиею, крестъ възвеличянъ бысть; и съидошася братья въкупѣ однодушно, и крестъ цѣловаша» (ПСРЛ. Т. 3. С. 59). Предполагается, что основой этого братства была христианская община города, олицетворением и символом которой являлась церковь св. Софии (Lukin 2016. С. 294–295, 300), под которой понимался не только кафедральный храм Новгорода, но и обладавшая влиянием на все сферы человеческой жизни Вселенская церковь (Хорошев 1997 С. 212; Мусин 2010 С. 6; Lukin 2016. С. 294–295, 300). Моменты «единодушия» новгородцев чрезвычайно непродолжительны – затяжные конфликты влиятельных группировок отмечают каждый период развития средневекового Новгорода, и порой принадлежность горожанина к улице, концу или стороне верней определяла его основную самоидентификацию.

Слово «брат» (а также собир. ж.р. «братиꙗ/братьꙗ») в древнерусских источниках обладает бо́льшим кругом значений, чем просто ‘родной брат’ (Срезневский 1893. Т. 1. С. 169, 172–173; СДЯ. 1988. С. 307–313): его использовали Рюриковичи в посланиях между собой (например: ПСРЛ. Т. 2. Стб. 374) и к союзникам – европейским правителям (например: Там же. Стб. 387–388), князь – в обращении к дружине (Там же. Т. 1. Стб. 69), и, вероятно, дружинники между собой (например «ѿ савꙑ покланѧнєє къ братьи и дрѹжинє» в берестяной грамоте № 724: Зализняк 2004. С. 350); летописец обращался так к аудитории (ПСРЛ. Т. 3. С. 56). Широта использования слова «брат» предположительно является следствием его изначально социального, а не биологического значения ‘член мужского союза, фратрии’ (Трубачёв 1959. С. 14, 58–62).

Объединение соседей одной улицы или конца носит, наравне с кровным родством, «данный», а не «сконструированный» характер – в противоположность таким формам социального един-

ства, как брак, гильдия, отношения вассала и сюзерена (Charles-Edwards 1997. С. 173). Именование «братьями» соседей по улице или месту проживания: «Того же лѣта посадникъ Богданъ Обакуновичь съ своею братьею уличаны постави церковь каменну святаго Семѵона» (ПСРЛ. Т. 4, ч. 1. С. 99) (в Комиссионном списке Новгородской I летописи младшего извода: «съ братьею и с улицаны»: Там же. Т. 3. С. 385), – послужило основанием для предположения М.Х. Алешковского об исходном родстве уличан (1975. С. 23, 30). В.А. Буров, не соглашаясь со столь буквальным прочтением, интерпретирует подобное использование слов «брат», «братья» как обозначение «членов конкретных общинных структур: улицы, конца, города, погоста» (1994. С. 34–35). Например: «а вы, братье, въ посадничьствѣ и въ князѣхъ» в обращении 1219 г. посадника Твердислава к новгородцам на вече (ПСРЛ. Т. 3. С. 59), а также: «нашь еси братъ княжьостровець» (ГВНП. С. 149, № 92), «а братью свою новгородцовъ посадиша... въ Орѣховомъ» (ПСРЛ. Т. 3. С. 361; Буров 1994. С. 34–35), «а за то нашю братью избиша на озѣрѣ» (псковитяне о своих земляках: ПСРЛ. Т. 3. С. 66). Еще один пример: «тъгда же новгородци рѣша... “а мы ихъ не гонили, нъ братью свою есме казнили”» (речь идет о столкновениях между сторонниками черниговских князей и приверженцами Ярослава Всеволодовича в 1226–1228 гг.: Там же. С. 67), – показывает, что подобное «братство» не равнозначно союзу или другим формам искусственного единения. В перечисленных эпизодах оно указывает на принадлежность к актуальной на данной момент локализации.

Совершенно иной характер носит упоминание о «братстве» новгородцев при описании примирения группировок бояр (и, очевидно, сочувствовавших им других горожан). Порядок такого примирения и употребляемые при этом формулировки наиболее близки тем, что мы видим при заключении мирных договоров между Рюриковичами: «быть за один», «быть за один брат».

Например: «тъгда же новгородци рѣша... и цѣловаша святую Богородицю, яко быти всемъ одинакымъ» (ПСРЛ. Т. 3. С. 67), «а новгородци человаша крестъ за одинъ брат» (Там же. С. 414), – ср.: «брате, Бъ҃ ти помози... хр҃стъ есмъı цѣловали ѡако всим҃ намъ бъıти за ѡдинъ» (Там же. Т. 2. Стб. 374); «тако на томъ цѣловаша

хрс҃тъ оу ст҃омъ Сп҃сѣ... и быти всимъ за ѡдинъ братъ» (Там же. Стб. 366; последние две цитаты относятся к ретроспективному упоминанию о договорах между Изяславом Мстиславичем и Изяславом и Владимиром Давыдовичами, а также Святославом Ольговичем в статье 6657 [1149] г. Киевской летописи).

Данные формулировки, наряду с другими, используются и в соглашениях между новгородцами и князьями: «человали бо бяху хрестъ честьныи къ ко Мьстиславу съ всѣми новгородци, яко всѣмъ одинакымъ быти» (о новгородцах, бежавших к противникам Мстислава Мстиславича перед Липицкой битвой: Там же. Т. 3. С. 55). В именовании псковитян «братьями» новгородцам («мы бе-своея братья бес пльсковиць не имаемъся на Ригу»: Там же. С. 66) также подразумевается политический союз горожан (ср. также: «занеже, дѣти... былѣ бы есте за одинъ брат въ крестияньствѣ» – благословление владыкой новгородцев в примирении с псковитянами: Там же. С. 388).

Отказ от участия в союзе (или подразумевающая его угроза) между русскими князьями и между горожанами оформляется схожим образом, например: «оуже не братъ еси братоу своемоу, но ратьнъıи еси емоу» (Константин – Василию Романовичу: Там же. Т. 2. Стб. 852), «тъı, брате... дажь стоиши в томъ рѧдоу – то тъı намъ братъ, пакъı ли поминаєшь давнъıꙗ тѧжа... то стоупилъ еси рѧдоу» (Рюрик Ростиславич – Святославу Всеволодичу: Там же. Стб. 670), – ср.: «или вы собѣ, а мы собе», «поидите по князи своемь, намъ есте не братья» (псковитяне в обращении к новгородцам – сторонникам Ярослава: Там же. Т. 3. С. 66, 72). Как и князья, новгородцы во время заключения перемирия целуют крест (а также икону Богородицы), при описании этого события летописец обращается к божественной силе и призывает ее в свидетели.

Таким образом, при заключении соглашений горожане пользуются тем же набором формул и выражений, включающим заверения в единстве и братстве, что и русские князья. Можно отметить, что хронологически такие выражения появляются несколько позже – если договоры русских князей «быть за один» впервые встречаются в тексте Киевской летописи за середину XII в., то Новгородская I летопись сообщает о схожих формах заверения в единстве в конце XII – начале XIII в., а более широкое применение они находят в XIII–XIV вв. Это может быть

связано как с более поздним распространением этих формул в новгородской среде, так и с характером летописного текста в эти периоды, когда авторы начинают активно включать в повествование прямую речь действующих лиц.

Итак, идея единства новгородцев, нашедшая воплощение в представлении об их «братстве», имеет два пласта. Первый из них подразумевает объединение, заданное исходно соседством по городской улице, концу, для Новгородской земли в широком смысле – по городу, месту жительства. Второй проистекает из обязательств, наложенных при заключении соглашения, мира и сформулированных набором устойчивых словосочетаний, использующих метафору братства, общих с теми, которые произносятся при заключении княжеских договоров. Упомянутые аспекты «братства» новгородцев могут совпадать или, наоборот, оказываются противопоставлены друг другу; благодаря исходной широте использования этого слова именование горожан «братьями» может приобретать преимущественно духовное или военное значение.

Источники и литература

Алешковский М.Х. Архитектура и градостроительство Новгорода и Пскова как источник для изучения их социальной истории // Реставрация и исследование памятников культуры. М., 1975. Вып. 1.

Буров В.А. Очерки истории и археологии средневекового Новгорода. М., 1994.

Зализняк А.А. Древненовгородский диалект. 2-е изд., перераб. с учетом материала находок 1995–2003 гг. М., 2004.

Мусин А.Е. Церковь и горожане средневекового Пскова. СПб., 2010.

Срезневский И.И. Материалы для словаря древнерусского языка по письменным памятникам. СПб., 1893. Т. 1.

Трубачёв О.Н. История славянских терминов родства и некоторых древнейших терминов общественного строя. М., 1959.

Хорошев А.С. Софийский патронат по Новгородской первой летописи // Новгород и Новгородская земля: История и археология. Новгород, 1997. Вып. 11.

Charles-Edwards Th. Anglo-Saxon kinship revised // The Anglo-Saxons from the migration period to the eight century: An ethnographic perspective. Woodbridge, 1997. P. 171–204.

Lukin P. Urban Community and Consensus Brotherhood and Communalism in Medieval Novgorod // Imagined Communities on the Baltic Rim from the 11th to 15th Centuries. Amsterdam, 2016. P. 279–306.

В.С. Ленская

ХОР И ФИЛА В АФИНАХ: ОТ ХОРИСТА К ГРАЖДАНИНУ

Афинский хор классического времени играл не только важную роль в драматургических произведениях, но и являлся маленьким коллективом граждан, на который, хотя и негласно, были возложены определенные социально-политические функции. Участие в хоре рассматривалось как гражданский и общественный долг, который по очереди исполняли почти все афинские граждане – во всяком случае, те, кто не был лишен голоса и слуха; однако многовековая история свидетельствует, что жители средиземноморских стран редко страдают от отсутствия таковых. В Греции существовали и профессиональные хоры, но все же большая часть хоров в греческих полисах состояла из граждан-любителей. Участие иностранцев в состязаниях хоров было запрещено. Хористы получали определенное содержание во время подготовки и вознаграждение за выступления, однако главным стимулом для них являлось отнюдь не это. Участие в хоре демонстрировало сопричастность гражданина полисному коллективу и давало возможность участвовать в главных афинских празднествах (Кулишова 2014. С. 253–258). Общественная роль хора в Афинах и ее связь с темой гражданства уже рассматривалась исследователями; но мы бы хотели выделить одну черту, которая заслуживает отдельного рассмотрения. Речь идет о том, что участие в хоре фактически являлось первой ступенью на пути от мальчика-подростка к полноправному гражданину – члену афинской филы.

Как известно, мусическое воспитание было неотъемлемой частью общего воспитания афинского гражданина, наряду с воспитанием физическим и риторическим. Кроме обучения чтению и письму и занятий в палестрах, мальчики, дети афинских граждан, должны были учиться музыке, и это обучение начиналось с обучения хоровому пению у кифариста. Овладев первоначальными навыками, дети начинали ходить в хор, который предназначался уже для участия в больших праздниках. Для Афин документально засвидетельствовано существование двух видов хоров – дифирамбические, или лирические, и драматиче-

ские; дифирамбическими называют хоры, участвовавшие в хоровых агонах на больших праздниках, таких как Дионисии, Панафинеи и др., драматические хоры принимали участие в постановках трагедий и комедий (Бондарь 2009. С. 24). В нашем докладе речь пойдет о дифирамбических хорах. По свидетельству Паросской хроники, состязания мужских хоров впервые были проведены в Афинах в 510–509 гг. до н.э. (Marm. Par. 46), хотя Суда сообщает, что дифирамбические агоны были введены при Писистратидах (Sud. s.v. Lᾶσος). Состязания дифирамбических хоров в Афинах происходило первоначально на Дионисиях, затем число праздников, включавших агоны хоров, увеличилось – в их состав вошли Панафинеи, Таргелии и, возможно, Гефестии, Прометии, Антестерии и Осхофории (Бондарь 2009. С. 27–30; Герцман 1995. С. 158–166). Дифирамбические хоры включали в свой состав только мальчиков и мужчин.

После реформ Клисфена дифирамбические хоры набирались по филам, крупнейшим административным единицам Афин: каждая из 10 фил организовывала и обучала свой хор, который затем представлял ее на праздничных агонах, защищая тем самым честь филы. Дифирамбический хор состоял из 50 человек. Во время проведения Великих Дионисий состязались по 10 хоров, и таким образом в дифирамбических хорах принимали участие по 500 человек (вероятно, отдельно мальчиков и отдельно мужчин, хотя определенно этот вопрос не решен). Хореги для дифирамбических хоров также избирались по филам.

Фила в Афинах послеклисфеновского времени являлась административно-территориальной единицей, исполнявшей определенные общественно-политические и военные функции – так, по филам организовывались выборы в Совет и проводился набор в войско. Тем самым фила образовывала определенного рода сообщество, имевшее свое представительство в Совете, свое воинское подразделение и, кроме того, свои религиозные и культурные структуры. Каждая фила имела своего героя-эпонима и комплекс связанных с ним мифов, свои святилища и сакральные сокровищницы, проводила свои жертвоприношения, для которых специально избирала жрецов и организовывала общие обеды на Дионисиях и Панафинеях (τὰ φυλετικὰ δεῖπνα. – Athen. Deipnosoph. 185d). На некоторых праздниках проводи-

лись соревнования между филами: например, на Панафинеях каждая фила выставляла команды, которые соревновались в беге с факелами, в корабельных гонках, в гонках на колесницах, в конкурсах мужской красоты, пиррихистов и хористов. Каждая фила была разделена на три триттии, расположенные в разных частях Аттики, так что в повседневной жизни общение членов филы было затруднено. Тем не менее существовали связующие звенья, и одним из таких звеньев был хор. Мальчики, ходившие в хор своей филы, с детства знали друг друга и проводили вместе какую-то часть времени, вместе учились петь и затем вместе выступали в хоре мальчиков своей филы на ежегодных праздниках. Затем, став юношами, они поступали на службу эфебами и вновь встречались в одной филе – на этот раз воинской. Наконец, уже взрослыми мужчинами они выступали в военные походы, построившись по филам и вновь оказываясь рядом с теми, кого знали с самого детства. У Ксенофонта один из афинян, обратившись к воинам, сражавшимся в войске 30 олигархов в 404 г. до н.э., говорит: «мы были вашими соучастниками в самых священнейших богослужениях и жертвоприношениях, в самых пышных празднествах; мы вместе участвовали в хоре, вместе ходили в школу, вместе сражались» («συγχορευταὶ καὶ συμφοιτηταὶ γεγενήμεθα καὶ συστρατιῶται». – Xen. Hell. II. 4.20). Как видим, термин συγχορευταί стоит здесь на первом месте.

Кроме того, как уже было сказано, по филам проходили выборы в Совет Пятисот, где каждая фила имела свое представительство из 50 человек, фактически управлявших государством десятую часть года, в период своего дежурства (пританию). П. Вильсон подметил сходство между представительством филы в Совете и в хоре – каждая фила также представляла 50 человек, и дежурства фил являлись своего рода соревнованиями между филами (Wilson 2003. P. 168). Находиться в тесном контакте друг с другом более месяца – непростая задача для малознакомых людей, однако фактически пританы были знакомы с детства, и знакомство это начиналось с участия в общем хоре.

Вообще, принцип выборов многих должностных лиц по филам предполагал, что филеты должны были знать тех, кого они выбирают. Возможно, не всегда это был так; правда, в одной из речей Лисия заявляется, что некий Полистрат «был выбран чле-

нами своей филы, которые лучше всех могут судить о достоинстве своих сочленов» (Lys. XX. 2), но здесь не исключен просто риторический ход. Мнения исследователей по этому вопросу различаются: одни полагают, что филеты находились друг с другом в тесном контакте (Osborne 1985. P. 90; Whitehead 1986. P. 248, note 19), другие – что связи между ними были не такими уж прочными (Jones 1999. P. 169–173). Тем не менее тот факт, что филеты с детских лет регулярно встречались на своих собраниях и жертвоприношениях, участвовали в состязаниях фил на праздниках и действовали совместно в воинских подразделениях и в Совете, свидетельствуют в пользу предположения о том, что члены одной филы действительно могли неплохо знать друг друга.

Итак, в нашем докладе представлены два сообщества: первое – дифирамбический хор, временное сообщество, собиравшееся для каждого праздника несколько раз в году. Этот хор участвовал в агонах, которые проводились на некоторых праздниках. Дифирамбические хоры набирались по филам. Филы – второе сообщество, о котором шла речь в докладе – являлись территориально-административными единицами, поставлявшими для государства воинские подразделения и отделения Совета. Поскольку каждая фила включала территории, расположенные в разных концах Аттики, знакомство членов филы было затруднено, и именно хор филы являлся тем местом, где впервые еще в детстве пересекались и знакомились члены филы, которым в дальнейшем предстояло участвовать в совместных военных походах и представлять свою филу в Совете. Таким образом, хор филы нес еще и определенную общественно-политическую нагрузку – он должен был сплотить тех, кому в дальнейшем предстояло сражаться бок о бок и подолгу находиться в утомительных походах, а также представлять свою филу в Совете. Поэтому хор филы можно рассматривать не только как музыкальную единицу, но и как своего рода школу для граждан, проводившую предварительную подготовку будущих воинов и правителей государства.

Литература

Бондарь Л.Д. Афинские литургии V–IV вв. до н.э. СПб., 2009.
Герцман Е.В. Музыка древней Греции и Рима. СПб., 1995.

Кулишова О.В. Античный театр: организация и оформление драматических представлений в Афинах V в. до н.э. СПб., 2014.
Jones N. The Associations of Classical Athens. N.Y.; Oxford, 1999.
Osborne R. Demos. The Discovery of Classical Attica. Oxford, 1985.
Whitehead D. The Demes of Attica 508/7–250 B.C. A Political and Social Study. Princeton, 1986.
Wilson P. The Politics of Dance. Diphyrambic Contest and Social Order in Ancient Greece // Sport and Festival in the Ancient Greek World. Swansea; Oakville (Con.), 2003. P. 163–196.

Е.В. Литовских

НАЧАЛЬНЫЙ ЭТАП СТАНОВЛЕНИЯ ТЕРРИТОРИАЛЬНЫХ ОБЩНОСТЕЙ В ИСЛАНДИИ X в.

В период заселения Исландии (870–930-е годы) были заложены основы и сформирован своеобразный облик институтов власти и административной системы. Дж. Байок определяет древнеисландское общество как «сочетание общескандинавского наследия и иммигрантского опыта в новой стране», когда первопоселенцы оказались вынуждены приспосабливать нормы и обычаи, привезенные ими из прежних мест проживания, к исландским условиям, что имело результатом, по мнению Байока, упрощение социальных структур (Byock 2001. P. 119–149).

Первоначальное расселение шло вдоль побережья острова и по долинам рек, в первую очередь занимались удобные и более или менее плодородные участки (что видно и на современной карте острова). Границами между земельными владениями обычно служили естественные преграды: река, возвышенность или овраг. Природными были и административные рубежи первых локальных сообществ (Bjarni F. Einarsson 1955. P. 29–46; Jón Jóhanneson 1974. P. 59–97; Byock 1988). Кроме географического положения при заселении учитывались религиозные верования селившихся рядом людей и правовые нормы, определявшие порядок присвоения земли и ее размер (Landn. K. 84. Bls. 76). При этом массовое заселение острова, хотя и происходило в небольшой с исторической точки зрения период, не было единовременным. Люди прибывали на частично уже занятые территории,

и потому в пределах одного района не всегда селилась одна семья; соседями оказывались посторонние люди, а родственники могли жить в разных концах острова. Следствием этого было изначальное пересечение родственных отношений с соседскими (Whaley 2000. P. 174) и изменение значения разных форм родства: в древнеисландском обществе большее значение приобрели ближайшие родственники с обеих сторон в отличие от норвежского приоритета патрилинейности (Byock 1988. P. 100; Hastrup 1985. P. 70–103). Существенно возросла роль свойствá (подробнее о древнескандинавском свойствé см.: Успенский 2004).

Как отмечал Гуннар Карлссон, после переселения в Исландию норвежская система деления на фюльки, которые являлись прежде всего военными подразделениями, оказалась непригодной ввиду сельского характера заселения (Gunnar Karlsson 2000. P. 100–105). Занятие земли стало основой будущего хреппа (*hreppr*) – древнеисландской территориальной единицы, местной общины. Складывание новой территориально-административной системы пришлось на первый этап исландской истории – до закрепления деления на тинги и введения альтинга.

Хозяйственная деятельность жителей Исландии с самого начала заселения острова проходила, по большей части, в пределах своего фьорда или долины, и насущной потребности в связях за ее пределами не возникало, поэтому самые прочные отношения складывались именно на основе территориальной близости, соседства. Если заселение территории изначально проходило большой семьей, то она и становилась основой общины (как, например, семья Ауд Глубокомудрой, с которой приехали по одной версии 20, а по другой – 30 человек: Landn. K. 36. Bls. 21). Владелец большего участка земли и более крупного хозяйства занимал в своей округе (основе будущего хреппа) доминирующее положение и при отсутствии в Исландии центральной власти сам становился центром, вокруг которого объединялись остальные жители округа, обычные фермеры. К нему обращались для разрешения юридических проблем, он мог позволить себе содержать капище, т.е. брать на себя жреческие функции (Landn. K. 21. Bls. 10; K. 84. Bls. 60). Кроме того, крупными землевладельцами и местными авторитетами (хёвдинга-

ми) часто оказывались выходцы из норвежской знати, что прибавляло им влиятельности на территории своей округи (см., например: Ólafur Láruson 1942; Barði Guðmundsson 1959).

По мнению А.Я. Гуревича, знатные первопоселенцы (выходцы из правящих слоев Норвегии и реже других местностей – херсиры, хёвдинги, ярлы, которым в силу своеобразия источников уделяется наибольшее внимание) преднамеренно занимали больше земли, чем требовалось непосредственно для их собственных хозяйственных нужд. Последующая раздача участков служила образованию круга лояльных владельцу земли клиентов, на поддержку которых он мог опираться в своей деятельности (так, Ауд раздала часть занятых ею земель девяти своим вольноотпущенникам и другим зависимым от нее людям. – Landn. K. 37. Bls. 22–23). Формировавшаяся так исландская знать при равных правовых условиях добивалась господствующего положения в регионе, что позволило ей впоследствии создавать на острове административные институты, подчиненные ее собственным нуждам (Гуревич 1963. С. 236–240).

Большинство исландских первопоселенцев были независимыми свободными землевладельцами, происходившими из обществ со смешанной сельскохозяйственно-морской экономикой (Jón Jóhannesson 1974. P. 23; Byock 2001. P. 44–48). Первоначально среди поселенцев не существовало прямой экономической зависимости: все одинаково были первопоселенцами, осваивали не занятые никем территории и имели в этом равные права (Thomason 1975. P. 33–51). Если судить по «Книге о занятии земли» и археологическим данным (Bjarni F. Einarsson 1995. P. 29–46), не было и земельного голода. Как отмечал еще А.Я. Гуревич, бонды, платившие налог за посещение альтинга, должны были иметь не менее одной коровы на каждого из членов семьи и слуг (Гуревич 1963. С. 233): они были, по большей части, материально обеспеченными людьми. Таким образом, в период заселения Исландии отношения внутри новых территориальных образований строились на иной основе, чем поземельная зависимость.

Социальную роль кровно-родственных (а также свойствá) и соседских отношений в ранних территориальных образованиях Исландии сложно четко разграничить, поскольку они зачастую

(но не всегда) перекрывали друг друга. Однако на значительное усиление именно территориальных связей указывают способы идентификации жителей Исландии. По сообщениям «Книги о занятии земли», более чем в двух третях случаев люди определяли свою принадлежность по территориальному признаку наряду с указанием на родовую принадлежность человека. Даже члены одного рода зачастую именуются по родовому хутору, а не общему предку. Помимо большого количества личных оттопонимических прозвищ (например, Асбьёрн со Двора Орри [*á Orrastöðum*], Иллуги с Крутояра [*á Gilsbakka*], Торбьёрн со Двора Кетиля [*á Ketilsstöðum*], Финнбоги из Городища [*frá Borg*], Торгейр Ягненок со Двора Ягненка [*Lambi á Lambastöðum*], Кетильбьёрн Старый со Мшистой Горы [*Gamli at Mosfelli*], Льот-Поле [*Valla-Ljótr*], Одд-Междуречье [*Tungu-Oddr*], Орм-Гавань [*Hafnar-Ormr*] и т.п.), прослеживается возникновение общностей, сформированных по территориальному признаку. Как правило, отсылка к ним строилась по формуле *frá honum / þeim eru XX komnir*, где для оттопонимических наименований чаще всего использовался суффикс *-ingar* (Landn. K. 27. Bls. 14; K. 31. Bls. 17; K. 79-80. Bls. 57-58; K. 84. Bls. 60-61; K. 86. Bls. 61; K. 96. Bls. 71), копирующий родовые обозначения. Также встречаются суффиксы *-menn* («люди»: Ibid. K. 19. Bls. 8; K. 20. Bls. 9; K. 22. Bls. 11; K. 80. Bls. 57; K. 84. Bls. 60), реже *-byggjar* (Ibid. K. 24. Bls. 12) и *-verjar* (Ibid. K. 65. Bls. 45; K. 94. Bls. 69), оба в значении «жители». Это подразумевало, с одной стороны, что потомки конкретного человека продолжали жить на том же самом месте, отсылка к которому становилась равнозначной отсылке к роду. С другой стороны, это облегчало локализацию именуемого, которая определяла не только его родственные связи, но и его принадлежность в правовом поле. Самым известным примером в этом случае может служить род Стурлунгов, именуемых «жителями Одди» (*Oddaverjar*).

Тем самым возникавшие на уровне округи (хреппа) отношения оказывались принципиально значимыми для средневекового исландца. При этом территориальные отношения по крайней мере внешне уподоблялись родовым и скорее напоминали патронат, чем поземельную зависимость. Верность предводителям обеспечивалась не финансовыми или долговыми обязательства-

ми, но связями кровного родства и свойствá, зависимым положением вольноотпущенников и другими типами личных отношений. Отношения с хёвдингами своей округи по типу патрон–клиент, та же лояльность, ответственность и передача функций были отмечены также Йоуном Видаром Сигурдссоном (Jón Viðar Sigurðsson 2010. S. 38–41).

Таким образом, в Исландии произошел перенос центра тяжести в межличностных отношениях с родовых, принесенных из мест прошлого проживания, на территориальные. Несмотря на сохранение силы первых, вторые имитируют их, но являются не соседскими, а приобретают форму патроната.

Источники и литература

Гуревич А.Я. Колонизация Исландии // Уч. зап. Калининского педаг. ин-та. Калинин, 1963. Т. 35: Кафедра истории. С. 212–245.

Успенский Ф.Б. Категория свойствá (mágsemð) в древнескандинавской модели родовых отношений: к постановке проблемы // Слово в перспективе литературной эволюции: к 100-летию М.И. Стеблин-Каменского. М., 2004. С. 130–180.

Barði Guðmundsson. Íslensk þjóðelsins // Andvari. Reykjavík, 1959.

Bjarni F. Einarsson. The Settlement of Iceland; A Critical Approach. Granastaðir and the Ecological Heritage. Reykjavík, 1995.

Byock J.L. Medieval Iceland. Society, Sagas and Power. L., 1988.

Byock J.L. Viking Age Iceland. Los Angeles, 2001. P. 41–66 (рус. пер.: *Байок Дж.Л.* Исландия эпохи викингов. М., 2012).

Gísli Sigurðsson. Gaelic Influence in Iceland. Reykjavík, 1988. (Studia Islandica; B. 46).

Gunnar Karlsson. Iceland's 1100 Years: The History of a Marginal Society. L., 2000.

Hastrup K. Culture and History in Medieval Iceland. Oxford, 1985.

Jón Jóhannesson. A History of the Old Icelandic Commonwealth. Winnipeg, 1974.

Jón Viðar Sigurðsson. Den vennlige vikingen. Vennskapets makt i Norge og på Island ca. 900–1300. Oslo, 2010.

Landnámabók / Jakob Benediktsson gaf út // ÍF. 1968. Bd. 1.

Landnámabók: Ljósprentun handrita / Jakob Benediktsson gaf út // Íslenzk Handrit. Ser. In folio. Reykjavík, 1974. Bd. 3.

Ólafur Láruson. Byggð og Saga. Reykjavík, 1942.

Thomason R.P. Iceland as "the first New Nation" // Scandinavian Political Studies. Oslo, 1975. Vol. 10. P. 33–51.

Whaley D. A useful Past: Historical Writing in Medieval Iceland // Old Icelandic Literature and Society. Cambridge, 2000. P. 162–201.

П.В. Лукин

ОБОЗНАЧЕНИЕ «ВЕСЬ НОВГОРОД» И ФОРМИРОВАНИЕ НОВГОРОДСКОГО «ВООБРАЖАЕМОГО СООБЩЕСТВА»

Ранее нам уже приходилось отмечать, что такие выражения, как «весь Новгород» и «все новгородцы», могли применяться в источниках – если использовать терминологию европейских ученых – для обозначения «политического народа» Новгорода, т.е. коллективного политико-юридического субъекта, в который входили полноправные новгородские горожане (Лукин 2015. С. 179). Теперь хотелось бы обратить внимание на историю этих понятий и показать, какую роль они сыграли в формировании новгородского «воображаемого сообщества» (термин Б. Андерсона; о том, что имеется в виду под «воображаемым» см.: Андерсон 2001. С. 31).

Не так давно на обозначение «весь Новгород» обратила внимание О.В. Севастьянова и, справедливо отметив, что в летописании оно впервые появляется в конце XII в., усмотрела в нем отражение покорности новгородцев владимирскому князю Всеволоду Большое Гнездо (Sevastyanova 2010. P. 15–16; Севастьянова 2011. С. 87–89). Наблюдения Севастьяновой могут быть дополнены, а выводы ее вызывают определенные возражения.

Самое раннее летописное упоминание «всего Новгорода» (привлекаются только ранние летописи, т.к. в позднейших, даже при сохранении в них ранних текстов, могли быть очень поздние поновления и исправления) – в Новгородской I летописи (далее: Н1) под 1194 г. (все даты даются с учетом исследования: Бережков 1963). После неудачного похода на Югру «печяловахуся въ Новегородѣ князь и владыка и вьсь Новгородъ» (ПСРЛ. Т. 3. С. 141). Бросающаяся в глаза современному читателю тавтология – «весь Новгород» печалится в Новгороде – на самом деле только проясняет смысл выражения: «весь Новгород» – это люди, живущие в городе Новгороде (обозначение топонима) и возглавляемые князем и архиепископом. Следующее упоминание в Н1 датируется 1199 г. и связано с избранием епископа Митрофана. Когда он был «введен» в епископию, «вьсь Новъгородъ, шьдъше, съ честью [его] посадиша». Совершенно очевид-

но, что «весь Новгород» здесь – это люди («Новгород» координируется с множественным числом, т.е. «Новгород» в данном случае – это «они»), причем люди, имеющие отношение к принятию важнейшего решения, совершающие нечто вроде аккламации вновь поставленного владыки. В той же летописной статье (но это событие уже 1200 г.) «весь Новгород» появляется еще раз: «Приде же князь Святослав въ Новъгородъ, сынъ Всеволожь, вънукъ Гюргевъ… и посадиша и на столѣ въ святѣи Софии, и обрадовася вьсь Новъгородъ» (Там же. С. 44–45). Впоследствии «весь Новгород» и «все новгородцы» неоднократно упоминаются в Н1 (см., например: Там же. С. 52, 61, 65, 70). Пожалуй, наиболее интересно известие под 1270 г., где сами новгородцы называют себя «всем Новгородом». Угрожая князю Ярославу Ярославичу, они через посла заявляют ему: «Княже, поѣди проче, не хотимъ тебе; али идемъ вьсь Новъгородъ прогонитъ тебе» (Там же. С. 89). «Весь Новгород» – это люди, причем такие, которые принимают участие в вече (оно упомянуто в летописной статье выше) и обладают правом и возможностью изгнать князя, т.е. это полноправные новгородцы, новгородский политический коллектив в целом.

Имеется также единичное упоминание «всего Новгорода» в Лаврентьевской летописи, которое относится к самому концу XII в. (1199/1200 г.): «…придоша Новгородци лѣпшиѣ мужи, Мирошьчина чадь, к великому князю Всеволоду с поклономъ и с молбою всего Новагорода» (Там же. Т. 1. Стб. 415). Новгородцы просили, если верить летописи, себе на княжение сына владимирского князя Всеволода Большое Гнездо, прошение было удовлетворено, и в Новгород отправился упомянутый выше Святослав Всеволодич.

Отсутствие в более ранних сегментах летописей, в том числе в Н1, обозначения «весь Новгород» не получается объяснять чисто стилистическими вкусами их составителей, т.к. подобные обозначения там встречаются, но применяются не к Новгороду и новгородцам или в совершенно ином значении. Приведем ряд примеров. Неоднократно встречается обозначение «вся Русская земля» в значении или чисто территориальном, или характеризующем воинов, собранных с этой территории (Там же. Т. 3. С. 23, 27, 33), также «вся Чудская земля»

(Там же. С. 35, в том же значении). Упоминаются и «вся Новгородская земля», «вся область Новгородская»: «Святославъ Олговиць съвъкупи всю землю Новгородьскую», или: «На осень ходи Святопълъкъ съ всѣю областию Новъгородьскую» (Там же. С. 23, 25–27). Здесь также имеется в виду территория Новгородской земли или ее население, которое мобилизуется князем (ср. в Ипатьевской летописи: «весь полк новгородский». – Там же. Т. 2. Стб. 618).

Ближе всего в содержательном плане ко «всему Новгороду» обозначение «весь город» (о новгородцах): «высушася вся городъ къ Сильнищю» (Там же. Т. 3. С. 25) и самое близкое: «…събрася вся град людии, изволиша собе епископь поставити мужа богомь избрана Аркадия; и шьдъше вся народъ, пояша и из манастыря от святыя Богородиця…» (Там же. С. 29–30). Речь идет об участии новгородцев в избрании епископа, но употребляются более абстрактные выражения («весь град», «весь народ»), а не «весь Новгород» или «все новгородцы». Нечто похожее на «всех новгородцев» (но не на «весь Новгород») есть только в Ипатьевской летописи, где под 1179/80 г. говорится о согласии «всех мужей новгородских» идти с князем Мстиславом Ростиславичем в поход на Чудь (Там же. Т. 2. Стб. 608). Любопытно также, что в сообщении той же летописи о смерти этого князя, где можно было бы ожидать появления «всего Новгорода» или «всех новгородцев», используются более абстрактные выражения («вся земля», «все множество»): «И плакашася по немь вся земля Новъгородьская, наипаче же плакахуся по немь лѣпшии мужи Новгородьстѣи… И тако плаквъшеся над нимъ все множьство Новгородьское: и силнии, и худии, и нищии, и убозѣи, и черноризьсцѣ…» (Там же. Стб. 609–610). Ср. также фразу из известия Н1 под 1151/52 г. о прибытии в Новгород епископа Нифонта: «ради быша людье Новѣгородѣ» (Там же. Т. 3. С. 28). Выше мы видели, что в этой ситуации вполне могло быть использовано выражение «весь Новгород». Принципиальная разница между такими выражениями заключается в том, что первые акцентируют специфику Новгорода и равенство лиц, входящих в его «политический народ», вторые же применимы к любой древнерусской

земле и/или могут быть трактованы как относящиеся только к определенной группе населения (Лукин 2008. С. 73–77).

Близкое по содержанию к «всему Новгороду» выражение «все новгородцы» встречается и ранее 80–90-х годов XII в. (в Н1 – уже в первой же частично сохранившейся статье, в рассказе об одаривании Ярославом Мудрым поддержавших его новгородцев. – ПСРЛ. Т. 3. С. 15), но не для обозначения новгородского политического коллектива, принимающего решения.

В «Церковном уставе Всеволода» также упоминается «весь Новгород». Согласно Уставу, «мѣрила тор'говаа» и пр. даются «епископу, и старостѣ иваньскому, и всему Новугороду» (ДКУ. С. 155). Данный фрагмент Устава относится к той его части, которая, как показал Б.Н. Флоря, скорее всего, датируется началом правления в Новгороде князя Ярослава Владимировича, свояка Всеволода Большое Гнездо (предположительно 1182 г. – Флоря 1999. С. 83–96).

В грамотах обозначение «весь Новгород» впервые употреблено в договоре и проектах договоров Новгорода с вышеупомянутым Ярославом Ярославичем 1264 и 1268 г. (здесь и далее датировка грамот по: Янин 1991) и быстро становится частью стандартного формуляра (ГВНП. С. 9, 10, 12, 13). Но еще раньше, в договоре Новгорода с Готским берегом и немецкими городами 1191–1192 гг., появляется выражение «все новгородцы» (на том месте, которое впоследствии будет занимать также «весь Новгород»): «Се язъ князь Ярославъ Володимѣричь, сгадавъ с посадникомь с Мирошкою, и с тысяцкымъ Яковомь, и съ всѣми новгородъци, потвердихомъ мира старого…» (Там же. С. 55). В то же время в более ранней новгородской жалованной грамоте (1134 г., грамота князя Изяслава Мстиславича Пантелеимонову монастырю) этих выражений нет; хотя «место» для них имеется, оно занято просто «Новгородом»: «Се яз, князь великии Изеслав Мъстиславич, по благословению епискупа Нифонта, испрошал есмъ у Новагорода святому Пантелѣмону землю…» (Корецкий 1955. С. 204).

В иноязычных документах данные понятия появляются только со второй половины XIII в., но более ранних подобных текстов и нет. Так, в договоре Ярослава Ярославича с Любеком и Готландом 1269 г. фигурируют «все новгородцы»: «Я, князь Ярослав, сын князя Ярослава, обдумал с посадником

Павшей, с тысяцким господином Ратибором, и со старостами, и со всеми новгородцами (*mit al dhen Nogarderen*; в ГВНП переведено ошибочно: “со всем Новгородом”)» (ГВНП. С. 58). В рамках стандартного формуляра выражения «все новгородцы» и «весь Новгород» используются альтернативно, ярким подтверждением чего является то обстоятельство, что, в случае если документ сохранился в двух вариантах, русском и средненижненемецком, в одном может стоять одно выражение, в другом – другое. Например, *intitulatio* в послании Новгорода Любеку 1371 г. в русском и средненижненемецком вариантах выглядит по-разному: в русском – «от великого князя намѣстьника Ондрѣя, от посадника Ивана, от тысяцкого Олисѣя и от всего Новагорода»; в средненижненемецком: «Van des groten koninghes namestnicken Andree, vnde van dem borchgreuen Ywanen, vnde van dem hertoghen Olycee, vnde van den menen Nowerde[r]s» (Там же. С. 79; РГАДА. Ф. 1490. Оп. 1. Д. 25. Л. 1). Становится очевидным, что между этими обозначениями не было существенной разницы.

Эти обозначения проникают и в документацию немецких городов (будущей Ганзы). В 1292 г. новгородские послы во главе с тысяцким сообщают немцам, что должны будут доложить о результатах переговоров «господину князю и всем новгородцам» («domino regi et communibus Nogardensibus». – Sartorius 1830. S. 163).

Известны два экземпляра «печати всего Новгорода», привешенные к договорной грамоте Новгорода с Готским берегом, Любеком и немецкими городами 1262–1263 гг. (Янин 1970. С. 125) и ясно свидетельствующие, что это обозначение приобрело вполне официальный характер.

Сказанное приводит к следующим заключениям.

Выражения «весь Новгород» и «все новгородцы» для обозначения новгородского политического коллектива стали использоваться в новгородских источниках в 80–90-е годы XII в. Ранее выражение «весь Новгород», по-видимому, не применялось вовсе, а «все новгородцы» – не использовалось для обозначения «политического народа» и бытовало только в самом общем значении. Далее эти выражения становятся неотъемлемой частью новгородского «политического языка» и одним из

важнейших средств конструирования новгородского «воображаемого сообщества» и коллективной идентичности новгородцев, в том числе и на официальном уровне. Этому, по-видимому, способствовало бытование в более раннее время понятия «Новгород» для обозначения явления, близкого к «политическому народу», а также наличие в живом языке словосочетания «все новгородцы».

Главной функцией этих обозначений было, как представляется, акцентирование, с одной стороны, некоей исключительности Новгорода («весь Новгород», в отличие от, например, «всего града», мог быть, естественно, только в Новгороде), с другой – в них в наиболее концентрированной форме проявилось представление о новгородском политическом коллективе как о сообществе, которое «независимо от фактического неравенства» должно было восприниматься как «глубокое, горизонтальное товарищество» (Андерсон 2001. С. 32). Целью была, таким образом, консолидация новгородцев как политического сообщества.

Почему это произошло именно в 80–90-е годы XII в.? Следует обратить внимание на то, что в этот период имели место очень существенные изменения новгородского социально-политического строя, выразившиеся, прежде всего, в возникновении республиканского тысяцкого (см.: Янин 2003. С. 158–160; до этого в Новгороде действовали только княжеские тысяцкие, см.: Кучкин [в печати]), что было связано с консолидацией непривилегированных слоев населения и идеологическим оформлением их принадлежности к единому сообществу полноправных новгородцев (см.: Гиппиус 2005. С. 18–19).

Высказанное относительно недавно предположение о том, что инициатором такого рода перемен был сам князь Ярослав Владимирович (Гиппиус 2005), представляется пока слишком смелым (тем более что эти перемены в конечном счете были невыгодны княжеской власти), но кажется очень вероятным, что 80–90-е годы XII в. следует считать одним из важнейших этапов на пути оформления новгородского «воображаемого сообщества», а следовательно, и в истории становления республиканского строя – может быть, даже не менее важным, чем знаменитая «новгородская революция» 1136 г.

Литература

Андерсон Б. Воображаемые сообщества. Размышления об истоках и распространении национализма. М., 2001.

Бережков Н.Г. Хронология русского летописания. М., 1963.

Гиппиус А.А. Князь Ярослав Владимирович и новгородское общество конца XII в. // Церковь Спаса на Нередице: От Византии к Руси. К 800-летию памятника. М., 2005.

Корецкий В.И. Новый список грамоты великого князя Изяслава Мстиславича новгородскому Пантелеймонову монастырю // Исторический архив. 1955. № 5.

Кучкин В.А. Тысяцкие в Новгороде в домонгольский период // Тверь, Тверская земля и сопредельные территории в эпоху средневековья. Тверь, 2017. Вып. 10 (в печати).

Лукин П.В. Вече. Социальный состав // *Горский А.А., Кучкин В.А., Лукин П.В., Стефанович П.С.* Древняя Русь. Очерки политического и социального строя. М., 2008.

Лукин П.В. Территориальные обозначения и коллективная идентичность в Новгороде XII–XIII вв. по данным ранних грамот // ВЕДС-XXVII: Государственная территория как фактор политогенеза. М., 2015.

Севастьянова О.В. Древний Новгород. Новгородско-княжеские отношения в XII – первой половине XV в. М.; СПб., 2011.

Флоря Б.Н. К изучению церковного устава Всеволода // Россия в средние века и новое время. Сб. ст. к 70-летию чл.-корр. РАН Л.В. Милова. М., 1999.

Янин В.Л. Актовые печати Древней Руси. М., 1970. Т. 2: Новгородские печати XIII–XV в.

Янин В.Л. Новгородские акты XII–XV вв. Хронологический комментарий. М., 1991.

Янин В.Л. Новгородские посадники. М., 2003.

Sartorius G.F. Urkundliche Geschichte des Ursprunges der deutschen Hanse / Hrsg. von J.M. Lappenberg. Hamburg, 1830. Bd. 2.

Sevastyanova O. In Quest of the Key Democratic Institution of Medieval Rus': Was the *Veche* an Institution that Represented Novgorod as a City and a Republic // Jahrbücher für Geschichte Osteuropas. N.F. 2010. Bd. 58, Heft 1.

M. Lysý

DUAL IDENTITY OF THE SLAVS AND THE MORAVIANS IN THE 9th CENTURY

When professional historiography of the 19th and the early 20th centuries, using modern scientific methods, started to explore the history of Mojmír dynasty and its political unit, it described the history of Slavic entities after their migration, their rulers, Christianization or relations to other countries, especially to the Frankish and the Byzantine Empire. When such authors as Lubor Niederle finished with this model, Slavic ethnicity seemed to be evident. The Slavs were the nation, divided into three groups and having had spread over the regions of central Europe, creating numerous ethnical groups called by historians and linguists tribes or nations.

In this scope there existed the Moravians; an ethnic group that was a part of the Slavic nation and that was a result of a disintegration process of a former pre-Slavic unity, recognized by slavistics. The Moravians were – "without any doubts", as Václav Novotný wrote in 1912, – members of the same national group, as were the Bohemians and the Slovaks. These positivist statements remained in the mainstream of the Czechoslovak historiography until the separation of Slovakia in 1939, when a new-born, semi-independent state started to build its own national mythology. The central point of this story was a description of Great Moravia as the first state of the Slovaks. Therefore, the term *словѣни* began to be understood as Slovak and the Slavic character started to be irrelevant.

Its argumentation might not be perfect; it did not even attain positivist works from the first decades of the 20th century. However, certain modifications in new circumstances after the Second World War were brought – very carefully – by the Slovak slavist Ján Stanislav, a former student of the Czech linguist Miloš Weingart, who had worked at Comenius-University in Bratislava and who had introduced Stanislav in Charles University, Prague. There he remained until 1939, when he moved again to Bratislava. The most important period of Stanislav's work began after the Second World War, when he postulated his ideas of the historical Slovak language from western Moravia to Transylvania (based, of course, on toponymy) or the

Slovak origin of Great-Moravian Prince Rastislav, reasoning by the form of his name.

Stanislav had to find his place within the framework of the new Marxist science, where ethnicity resulted from an economic basis. While before 1948 the question whether inhabitants of Great Moravia were the Slovaks, the Moravians or the Slavs could have been a provocative object of research, Marxist model made this question less important, because ethnic processes were considered to be a result of progressive evolutional growing of smaller units into bigger ones. According to this, Great Moravia could be considered as a two-unit-state, where prince Mojmír and prince Pribina stayed beyond two unitization processes, which generally were completed by the victory of Mojmír and his so-called Moravian Principality. Accordingly, the Great Moravia version originated in this unification of both Moravian and Nitrian Principalities. Although Stanislav's hypothesis of Rastislav as a Slovak Prince could be quite explosive in the 1950s, on the other hand, Ján Stanislav had a good luck thanks to using the term "Sloviens", introduced by Czech linguist Jiří Polívka in 1883. In such terminology, the inhabitants of "Great Moravia" were the "Sloviens" in the ethnical sense and the Moravians in the geographic one. Subsequent authors could proceed in this introducing the Moravians as a higher military society around a monarch.

In this concept, the Byzantine mission was meant to be a cultural event with a Pan-Slavic dimension. Was not the "Slavic language" elevated to be a liturgical language? Did not Constantine and Methodius become symbols of a struggle between the trilingual Germans and the fighters for cultural freedom of the Slavs?

After 1989, the academic freedom was used by both Slovak and Moravian nationalists to present Great Moravia as a state of the Slovak or the Moravian nations. Perhaps the most innovative idea was brought by an American author Florin Curta, who introduced a concept of transported identity of the Slavs. This identity could not be "natural Slavic", and had to originate in Byzantine scriptoria and eventually to be received by the Slavs. Curta's hypothesis could be considered as very attractive. It resolved controversies between archaeological and written sources in respect to the migration theory of the origin of the Slavs. Curta's texts have also a captivating charm when revealing the history of research and connecting scholarly con-

clusions with historical and political demands that were put on by their authors in the 19th and the 20th centuries, in order to prove "historical rights" of the Slavs and Slavic entities.

However, Curta crossed many lines with his hypothesis. First of all, even if we accept problems with migration theory in archaeological sources, and stress that every identity, including the Slavic one, is fabricated, he did not support his hypothesis with other evident examples of identity translation. To be consistent, he also had to consider the value of some sources, among them Prokopios and his *De bello Gothico,* as very questionable and to ignore other sources, supporting the existence of Slavic identity (especially *Descriptio*).

Therefore, let us consider work of Florin Curta as a very inspiring, though not a perfect system of conclusions. Thus, the issue of Slavic identity has to be reopened and should be compared with other particular identities. The coexistence of both Slavic and Moravian identities is the object of our interest in this article.

First of all, the opinion, according to which it is important to distinguish between regional (the Moravians) and ethnic (the Slavs) terms, does not pass to the Old Church Slavonic sources, especially the *Life of Constantine* and the *Life of Methodius*. Both terms have their ethnic basis and from the context of this sources it seems that both Slavic and Moravian identities were of a very alike value.

Secondly, we do not have to consider the term "Slavs" as an expression to be used for the Slovaks; similarly, it is misguiding to use the term "Sloviens", which already almost disappeared from our literature. There is no reason to build a picture of some special "Slovak"/"Slavic" identity in Great Moravia, or in its Nitrian part. The context of written sources is such that we have no reason to suppose that the *словѣни* could be limited only to the broader territory of Great Moravia.

Important role is played also by the development of the research that assessed ethnic groups as not "natural", self-rising entities, but as political units, which naturally can be applied in the case of the Moravians.

It follows from an analysis of sources that there really existed a myth of common Slavic origin, which, on the other hand, was not connected to the ethnonym "Slavs". Also, we can assume that the Slavic supratribal identity did not achieve the importance of a par-

ticular (tribal) identity. There cannot be any doubt that the spread of the Slavic identity in the 9th century – now certainly connected with the ethnonym Slavs – came as a result of the Byzantine mission, and especially due to the creation of the church province in Pannonia and Moravia.

Although the Moravian identity played a more important political role, after the decline of the "Great" Moravia it was the ethnonym "Slavs" that was somehow used for the inhabitants of Upper Hungary. For them it was the beginning of another period of dual and complementary identity – the Slavic and Hungarian one.

С.В. Матвеев

ВАРВАРИЗИРОВАННЫЕ РИМЛЯНЕ ИЛИ РОМАНИЗИРОВАННЫЕ ВАРВАРЫ В СРЕДЕ ЧЕРНЯХОВСКОЙ ОБЩНОСТИ ПРУТО-ДНЕСТРОВСКОГО МЕЖДУРЕЧЬЯ

Археологическая карта Пруто-Днестровского междуречья первых веков нашей эры включает около 1150 памятников, оставленных различными оседлыми общностями. Из их числа около 750 находятся на территории Республики Молдова, остальные, более 400 памятников, – на территории южных районов, входящих в состав Одесской области (Украина). Предметом данного исследования является черняховское поселение Собарь I (р-н Сорока, Республика Молдова), которое благодаря некоторым элементам выделяется на фоне других памятников. Поселение Собарь I было открыто в результате разведок 1950 г., проведенных Г.Б. Федоровым. Оно было расположено в *Барбарикуме,* на расстоянии более 300 км от римского *лимеса*.

Начиная с 1962 г. раскопками в Собарь руководил Э.А. Рикман. В итоге были проведены четыре полевых сезона 1962, 1965, 1967 и 1971 гг., впоследствии раскопки продолжил проф. И. Никулицэ (1990–1991, 1993–1994 гг.). В 2009 г. на поселении были проведены геомагнетические исследования молдавско-немецкой группой под руководством А. Попа. Автор данного сообщения руководил раскопками в Собарь в 2013–2015 гг.

На момент обнаружения памятника на поверхности выделялись остатки каменного укрепления и построек. Визуально было определено, что укрепление имело П-образную форму, ориентированную по сторонам света, длина выявленных секторов (западного, северного и восточного) составляла 38, 90 и 45 м. Южная стена не была обнаружена, ни визуально, ни при раскопках Э. Рикмана и И. Никулицэ. Последующее геомагнетическое сканирование ее также не выявило. В 1970-е годы Э. Рикман предположил, что южная стена не была достроена. Поселение в Собарь является одним из пяти памятников черняховцев, где были обнаружены элементы фортификации.

В северо-западном секторе укрепления было раскопано каменное сооружение. Согласно исследованиям А. Попа, такого вида конструкции в Пруто-Днестровском междуречье известны на 12-ти черняховских памятниках. Сооружение имеет прямоугольную форму с размерами 9,8×18 м и ориентировано по сторонам света; вход осуществлялся с западной стороны. Каменная стена разделяла сооружение на два помещения. Фундамент постройки углубляется в почву на глубину до 0,8 м. При постройке стен использовались камень и кирпич, крыша была покрыта черепицей, а по периметру обнаружены базовые камни деревянных колонн, которые формировали настоящий перистиль.

Кирпич. В результате раскопок было обнаружено более 30 000 фрагментов кирпича красного или желтоватого цвета. Они разделяются на две группы: прямоугольные и квадратные. Стандартизированные размеры указывают на использование форм во время их изготовления, верхняя сторона сглажена. На поверхности квадратных кирпичей встречаются знаки в виде диеза и др. Схожие находки были обнаружены в различных полисах причерноморского побережья, а также на некоторых римских укреплениях (например, Барбошь). Возможно, строители использовали смешанный метод постройки стен с переменными слоями камня и кирпича, хорошо известный в городах Причерноморья, например в Истрии.

Черепица. Данный материал использовался в основном для кровли крыш, но редкие фрагменты встречаются и в стенах. Технология изготовления черепицы была схожа с кирпичной. Бóльшая часть обнаруженных фрагментов имела приподнятые

края длинных сторон, а на поверхности одной из коротких сторон был нанесен подковообразный знак. Типологически данный вид черепиц принадлежит к лаконскому типу. Встречаются и фрагменты полукруглой черепицы (калиптеры), которыми прикрывались стыки плоских черепиц.

Все категории материалов из группы *tegulae* сохранили на поверхности следы раствора, состоящего из известки, мелкого камня, кусочков обожженной глины и измельченных фрагментов кирпичей или черепицы. Идентичный раствор был использован для постройки каменного укрепления.

Стекло. Еще одной особенностью данного памятника является наличие фрагментов оконных стекол. Стекло полупрозрачное, имеет в структуре большое количество воздушных пузырьков. Спектрографические анализы, проведенные в 1970-е годы, указали на схожие черты со стеклом северных и понтийских провинций Римской империи.

Перистиль. Было обнаружено 16 баз колонн, грубо порезанных из местного камня. Пространственный анализ указывает на расположение по всему внешнему периметру здания, а их общее число могло составить до 25 колонн. В центральной части поверхности баз находилась цилиндрическая возвышенность, в которую было врезано углубление для установки деревянного столба. Чтобы придать устойчивость колоннам, вокруг баз были сооружены растворные гнезда.

В июле 1965 г. с целью датировки памятника Т. Нечаевой, сотрудницей Института археологии СССР, были проделаны археo-магнетические анализы, результаты которых указали на III в. н.э. Одновременно П. Сорокина провела анализ стекла из Собарь и обнаружила схожие элементы со стеклом IV в. н.э. из Херсонеса. Несколько фрагментов стекла подверглись лабораторным анализам под руководством Ю. Щаповой. В 2014–2017 гг. пробы строительного материала и стекла из Собарь и других памятников Пруто-Днестровского междуречья подверглись энергодисперсионной рентгеновской спектроскопии.

Помимо каменной постройки, к востоку и югу от нее внутри укрепления были обнаружены остатки деревянных сооружений, обмазанных глиной, печи для обжига керамики и большая коллекция предметов из бронзы, железа, серебра, золота, стекла,

глины и камня. Находки позволили датировать памятник черняховским временем: III–IV вв. н.э.; укрепление и каменная постройка были сооружены на последнем этапе его существования. Э. Рикман считал, что они были возведены выходцами из какого-то античного центра. А. Кропоткин предполагал, что памятник в Собарь был главным поселением одного из племен, руководство которого предприняло попытку укрепить жилище вождя. Б. Магомедов включает данный памятник в категорию римских торгово-ремесленных факторий. История поселения закончилась трагически в середине второй половины IV в. н.э.; на остатках строений прослеживаются следы мощного пожара.

Незаконные выборки камня местными жителями до середины XX в. сильно повлияли на сохранность данного уникального для Пруто-Днестровского междуречья памятника. Еще одним важным неизвестным элементом, который бы мог пролить свет на проблему этнической принадлежности памятника, является некрополь поселения. Вопрос о том, принадлежали ли укрепление и каменная постройка романизированному варвару или римлянину, который поменял свое место жительство в варварской среде, остается открытым. Тем более, что время существования памятника совпадает с важными событиями в истории Римской империи, вызвавшими перемещения больших групп населения через римский *лимес* в обоих направлениях. Например, это годы возрождения традиционной римской религии при императоре Юлиане (361–363), характеризовавшиеся преследованием христиан со стороны властей дунайских провинций; на этот период пришлась миссионерская деятельность епископа Вульфилы среди готов; и т.д.

Несмотря на целый ряд дискуссионных моментов, можно утверждать, что присутствие римских архитектурных традиций в черняховской общности является неоспоримым фактом.

Литература

Федоров Г.Б. Население Прутско-Днестровского междуречья в I тысячелетии н.э. // МИА. 1960. № 89.

Рикман Э.А. Поселение первых столетий нашей эры Собарь в Молдавии // СА. 1970. № 2. С. 180–197.

Рикман Э.А. Этническая история населения Поднестровья и прилегающего Подунавья в первых веках нашей эры. М., 1975.

Matveev S. Sobari – sit de epocă romană. Cadrul geografic şi istorico-arheologic // Acta Terrae Fogarasiensis. Alba Iulia, 2012. I. P. 5–10.
Matveev S. Situl de epocă romană Sobari şi problema fortificaţiilor în cadrul culturii arheologice Sântana de Mureş – Černjachov // Acta Terrae Fogarasiensisб Alba Iulia, 2013. P. 35–48.
Matveev S. Istoricul cercetărilor arheologice ale sitului de la Sobari (r. Soroca) // Acta Terrae Fogarasiensis, III, Alba Iulia, 2014. P. 263–276.
Niculiţă I., Bănaru V. Raport preliminar privind săpăturile arheologice din staţiunea de epocă romană de la Sobari din anul 1994 // Cercetări arheologice în aria nord-tracă. Bucureşti, 1995. P. 492–507.
Popa Al. Die Siedlung Sobari, Kr. Soroca (Republik Moldau) // Germania. 1997. Bd. 75. S. 119–131.
Popa Al. Romains ou barbares? Architecture en pierre dans le Barbaricum à l'époque romaine tardive. Chişinau, 2001.
Popa Al., Musteaţă S., Bicbaev V., Rassmann K., Munteanu O., Postică Gh., Sîrbu G. Rezultate preliminare privind sondajele geofizice din anul 2009 şi perspectivele folosirii magnetometriei în Republica Moldova // Arheologia între ştiinţă, politică şi economia de piaţă. Chişinău, 2010. P. 145–157.

В.И. Матузова

САМОИДЕНТИФИКАЦИЯ ТЕВТОНСКОГО ОРДЕНА (XIII–XIV вв.)

Вопросу о самоидентификации и самосознании Тевтонского ордена посвящена довольно обширная международная историография. Серьезный научный вклад внесли немецкий историк Маркус Вюст, польские исследователи Мариан Дыго и Януш Трупинда, английская исследовательница Мэри Фишер – работы этих ученых были использованы при подготовке данных тезисов. Работая над этой темой, авторы обращаются к самым разным материалам: хроникам, Библии, поэтической литературе, иконографии.

Тевтонский орден, корпорация, существующая уже более 800 лет, прошел несколько крупных этапов развития: от госпиталя для пилигримов в XII в. до клерикального ордена нашего времени. Истории ордена от его основания до начала XVI в. – созданию и структуре его руководства, административно-

территориальной системе на Ближнем Востоке, в Средиземноморье, в Священной Римской империи и, наконец, в Пруссии и Ливонии – посвящена монография немецкого историка Клауса Милитцера «История Тевтонского ордена». Польский историк Кшиштоф Квятковский в своей книге исследует Тевтонский орден как военную корпорацию.

Начало ордену положил основанный в Святой земле госпиталь для пилигримов. О нем повествует Петр из Дусбурга. Этот полевой госпиталь был организован в 1189/90 г. во время 3-го крестового похода немецкими купцами, прибывшими из Бремена и Любека. При поддержке немецкой знати госпиталь вскоре обрел владения в Святой земле и политическое значение в глазах династии Штауфенов. Менее десяти лет понадобилось ему, чтобы превратиться в орден. В 1199 г. папа Иннокентий III по просьбе знатных немецких крестоносцев утвердил Тевтонский орден, поручив ему вести войну с неверными. Был выработан устав ордена, в котором сочетались положения уставов орденов тамплиеров и госпитальеров. Название ордена в то время было, по сути, самоназванием: *ordo Theutonicorum* (кажется, это был единственный орден, который идентифицировал себя этнически). При этом в названии всегда сохранялось понятие «госпиталь»: *Fratres hospitalis sanctae Mariae Theutonicorum Ierosolimitanorum*. Сведения об этом, самом раннем этапе истории Тевтонского ордена, содержатся в небольшом тексте *Narratio de primordiis ordinis Theutonici* («Рассказ о начале Тевтонского ордена»), достоверность которого, впрочем, подвергается сомнению многими современными историками. «Его сведения настолько отфильтрованы, что в результате не осталось ничего, что говорило бы не в пользу Немецкого ордена» (Бокман 2004. С. 27). С другой стороны, а могло ли быть иначе? Ведь с первых дней своего существования орден, строивший свою жизнь по образу и подобию предшественников (тамплиеров и госпитальеров), одновременно должен был отстаивать и свою самобытность. Что касается апологетического характера сочинения, то он был присущ и главному памятнику орденской историографии – «Хронике земли Прусской» Петра из Дусбурга.

Своеобразие Тевтонского ордена проявилось и в том, что изначально он стремился к созданию своего «автономного» владения. Едва превратившись в орден, он начинает стремительно расширяться: вслед за небольшими владениями в Святой земле появятся многочисленные земли в Западной Европе (дарения и пожалования сильных мира сего). Тевтонский орден начинает превращаться в территориального князя средневекового мира. Но одновременно он остается орденом крестоносцев. Память об этом хранит его официальный летописец Петр из Дусбурга, для которого (и, вероятно, не только для него) падение Акры в 1290 г. стало подлинной трагедией и поводом не только обдумать причины поражения крестоносцев, но и оплакать Святую землю и призвать христиан к ее спасению (Петр 1997. С. 202–204). Крестовые походы в Святую землю пошли на убыль, и тогда тевтонские крестоносцы, возглавляемые высшим руководством, устремились на север – в Пруссию, где еще оставались языческие племена. Вторжение тевтонских рыцарей в Пруссию было одобрено высшими светской и церковной властями Средневековья. Крестоносцы получили от папства «привилегии и индульгенции, как давались они идущим в Иерусалим» (Там же. С. 32) Именно на этом этапе своей истории орден становится сильной корпорацией, способной завоевать языческую Пруссию и построить на ее землях орденское «государство».

Однако подлинным источником самоидентификации Тевтонского ордена является «Хроника земли Прусской», написанная орденским священником Петром из Дусбурга в начале XIV в. По сути это апология ордена, и в ней нет ни одного факта, который, по крайней мере, с точки зрения хрониста, не говорил бы в пользу ордена. Однако есть особенно красноречивые моменты, к которым следует обратиться в данном случае.

В одной из статей английской исследовательницы М. Фишер говорится, что созданию образа тевтонского рыцаря, объединившего в себе воюющего монаха и молящегося рыцаря, послужили три фактора: ветхозаветные Книги Маккавейские, «Похвала новому рыцарству» Бернара Клервоского и культ Девы Марии в Тевтонском ордене. Можно сказать, что эти же факторы были задействованы в теоретическом (богословском) обос-

новании войн в Пруссии, равно как и в самоидентификации Тевтонского ордена.

Части хроники Петра из Дусбурга, предшествующие истории завоевания Пруссии, полнятся скрытыми библейскими цитатами и толкованиями – толкованиями Тевтонского ордена в духе Священного Писания. Первая часть хроники начинается строкой из «Книги притчей Соломоновых»: «Премудрость построила себе дом, вытесала семь столбов его». За нею следует толкование: премудрость – это папа Целестин III, который построил дом, т.е. Тевтонский орден, в основании которого находятся верховный магистр и генеральный капитул, а поддерживают его семь столбов, или семь братьев-комтуров (прецепторов) земель Ливонии, Пруссии, Тевтонии, Австрии, Апулии, Романии и Армении. Такова для начала иерархия ордена, в библейских понятиях. Но имеются и семь духовных столбов: смирение, нищета, целомудрие, а также скорбь, раскаяние, прощение и любовь.

Благочестивый образ Тевтонского ордена продолжает глава «Об оружии плотском и духовном» (Петр 1997. С. 22–28), в которой материальное оружие превращается в духовное. И вот уже длинный щит – это вера, меч – праведные дела, копье – искреннее намерение, круглый щит – слово Божье, броня – праведность, лук – смирение, колчан – непорочность, стрела – нищета, жезл – Святой Крест, праща – воспоминания о пяти ранах Христа, а шлем – спасение. Война, которую ведет орден, – это «новая война». И, хотя Петр из Дусбурга не называет тевтонских рыцарей «новым рыцарством» (в духе Бернара Клервоского), понятие «новой войны», несомненно, примыкает к этому понятию, является его развитием и продолжением.

Впрочем, тевтонские рыцари вполне заслуживают того, чтобы называться «новыми». Уже в ранних письменных памятниках Тевтонского ордена постоянно используется материал библейских Книг Маккавейских; и его использование, можно сказать, беспрецедентное, поскольку только тевтонские крестоносцы видели в Иуде Маккавее ветхозаветный прообраз своего ордена. В одной из редакций статутов ордена Маккавеи упоминаются как предшественники священных войн. А в сочинениях Петра из Дусбурга и Николая фон Ерошина Маккавеи превращаются в своего рода модель, в историческую и богословскую

основу войн, которые орден вел в Пруссии. Идентификация орденских рыцарей с Маккавеями прослеживается на всем протяжении хроники Петра из Дусбурга и почти исключительно в контексте военных действий (Fischer 2001. P. 269–271).

Уже в начале хроники появляются первые сопоставления рыцарей ордена с библейскими Маккавеями. История завоевания Пруссии хорошо известна хронисту, и потому вполне оправданно его обращение к читателю: «Внемли, как братья, словно Иуда Маккавей, очистили святые места земли Прусской, которую язычники раньше осквернили идолопоклонством…» (Петр 1997. С. 8). Неоднократно упоминается Иуда Маккавей и в главе о плотском и духовном оружии. «Было бы долго и сверх малого моего разумения рассказывать… как властно и величественно, как искусно и доблестно магистр и вышеупомянутые братья, словно новые Маккавеи, приложили силы свои к раздвижению и расширению границ христианского мира, к сражению с врагами, к захвату укреплений; о битвах и победах их до конца мира будет повествовать вся церковь святых» (Там же. С. 62–63). В Куронии (1260 г.) рыцари «мужественно вышли на битву и сражались, словно новые Маккавеи…» (Там же. С. 89).

Наконец, образ Девы Марии появляется в разных контекстах в хронике Петра из Дусбурга, но особенно значителен дидактический эпизод, в котором Дева Мария внушает тевтонскому рыцарю, усомнившемуся в строгости своего ордена и собиравшемуся выйти из него, что Тевтонский орден не менее строг, чем ордены бернардинцев, доминиканцев, францисканцев и августинцев: «…снимая плащи с каждого из братьев, она показала раны, которые были нанесены язычниками и от которых они погибли ради защиты веры, и сказала: “Разве не кажется тебе, что эти братья твои претерпели нечто во имя Иисуса Христа”» (Там же. С. 56).

Таким в общих чертах предстает Тевтонский орден как духовно-рыцарская (военная и монашеская) корпорация в его самовосприятии.

Источники и литература

Бокман Х. Немецкий орден. М., 2004.

Петр из Дусбурга. Хроника земли Прусской / Изд. подгот. В.И. Матузова. М., 1997.

Dygo M. Ideologia panowania zakonu niemieckiego w Prusach // Państwo zakonu krzyżackiego w Prusach: Władza i społeczeństwo. Warszawa, 2008. S. 359–360.
Dygo M. The Political Role of the Cult of the Virgin Mary in Teutonic Prussia in the Fourteenth and Fifteenth Centuries // Journal of Medieval History. 1989. Vol. 15, N 1. P. 63–81.
Fischer M. Biblical Heroes and the Uses of Literature: The Teutonic Order in the Late Thirteenth and Early Fourteenth Centuries // Crusade and Conversion on the Baltic Frontier, 1150–1500. Aldershot, 2001. P. 261–275.
Kwiatkowski K. Zakon Niemiecki jako "corporatio militaris". Toruń, 2012. Cz. 1.
Militzer K. Die Geschichte des Deutschen Ordens. 2. Aufl. Stuttgart, 2012.
Trupinda J. Ideologia krucjatowa w Kronice Piotra z Dusburga. Gdańsk, 1999.
Wüst M. Studien zum Selbstverständnis des Deutschen Ordens im Mittelalter. Weimar, 2013. (Quellen und Studien zur Geschichte des Deutschen Ordens; 73).

Е.А. Мельникова

ГЕРОИКО-ЭПИЧЕСКИЙ СОЦИУМ: «СООБЩЕСТВО МЕДОВОГО ЗАЛА»

В памятниках европейского (и не только) героического эпоса протагонист сопряжен по преимуществу с двумя локусами: местом героического действия – его сражения с противником в «неочеловеченном» пространстве («диком» поле, горах, ущельях) – и местом его «перманентного» пребывания – в пиршественной палате его «господина» или покровителя. В редких случаях пиршественная палата становится также и местом битвы героя (например, битва с Гренделем в «Беовульфе» происходит в датском зале для пиров Хеороте; Илья Муромец выкидывает Идолище Поганое из княжеских палат).

В первом локусе герой, как правило, выступает один, лишь изредка – как в русских былинах – богатыри могут выезжать «в поле» вместе или – как в «Песни о Роланде» – сражаться бок о бок (Роланд и Оливье), однако в любом случае они оказываются вне социума: их объединяют вре́менные связи. Чаще же, даже если героя сопровождают спутники, они не принимают участие в битве, оставаясь лишь ее наблюдателями: едва ли не наиболее показательно бездействие находящейся здесь же, в Хеороте,

дружины Беовульфа во время его схватки с Гренделем. Героическое деяние совершается самим протагонистом и им одним (редко – вместе с помощником: Баркова 2003).

Напротив, в пиршественной палате, «медовом зале» (др.-англ. *meodoheall*: The Ruins. 23; *meduseld*: Beow. 3065) с «медовыми скамьями» (др.-англ. *medubenc*: Beow. 776, 1052), герой окружен множеством людей, начиная с правителя, вершащего пир, до дружинного певца, поющего славу героям прошлого и настоящего. Основные же обитатели медовой палаты – воины, дружинники «короля», объединенные с ним и между собой многообразными вертикальными и горизонтальными связями. Именно в пиршественной палате во время застолья возникает, самоопределяется и функционирует эпический социум, к которому принадлежит герой (Pollington 2011). По своему составу и характеру связей это сугубо воинская, дружинная общность (упоминания горожан и пр. в былинах относятся к позднему этапу их бытования: Липец 1969. С. 133–138), которая реализуется – в отличие от эпического протагониста-одиночки – не в героическом действии, а в пиршестве и потому неотделима от «медовой палаты» – центра героико-эпического пространства.

В «Беовульфе» строительство палат – Хеорота – знаменует творение героического мира и создание самого социума (Lee 1969; Niles 2006). Окончательно сложившаяся в христианскую эпоху, поэма сополагает возведение Хеорота с сотворением мира. Палаты возводятся «по воле владыки» (Хродгара) народами, собранными «от пределов дальних» (Beow. 74–76), в них первой звучит песнь скопа о творении мира (Beow. 89–98), что и вызывает ярость великана Гренделя, «исчадия ада», нападающего только на сами палаты (Хродгар и его воины обретают безопасность, покинув Хеорот). Владение пиршественными палатами, центром героического мира, знаменует господство его владельца над этим миром и его доминирующее положение в эпическом социуме.

Создание и структурирование эпического социума осуществляется в пиршественной палате в ходе пира. Пир – один из наиболее распространенных мотивов (общих мест) европейских (и не только) эпических произведений (ср.: Липец 1969. С. 120–152). За пиршественным столом встречает князь Владимир Илью Муромца, Алешу Поповича, Добрыню Никитича (привечая или изгоняя их) в русских былинах, «король» данов Хродгар, а затем «король» геатов Хигелак – Беовульфа в англо-

саксонской поэме, Аттила – Гуннара и Хёгни в скандинавской переработке сказания о Нифлунгах… Пир является не просто неотъемлемой частью жизни эпического сообщества – это форма и способ самого его существования (Blumenstengel 1964).

В ходе пира оформляется эпический социум во всех его проявлениях. Прежде всего определяется его состав и функции его участников: «короля» как главы социума, «королевы» – «пряхи мира» (*freoðuwebbe*: Beow. 1942) и регулятора отношений внутри социума (Skulte 1970; Porter 2001), дружинников короля и героя-богатыря. За пиршественным столом выстраивается система вертикальных связей и устанавливаются скрепляющие ее начала: согласно «Беовульфу», Хеорот построен для того, чтобы Хродгар мог в нем дарить «золотые кольца всем пирующим» (Beow. 80–81; ср. «лжицы сребрены», которые Владимир велел «исковать» для своих дружинников: ПСРЛ. Т. 1. Стб. 126). «Дарение колец», т.е. распределение ценностей «королем» во время пира, являясь проявлением его господствующего положения, с одной стороны, поддерживает социальный порядок и справедливость, с другой – предопределяет верность дружины по отношению к нему, т.е. образует фундамент взаимоотношений внутри социума. «Неправедность» правителя («короля» данов Херемода) проявляется в скупости на дары и провоцировании раздоров внутри дружины (Beow. 901–913; 1709–1722). Утрата «господина» расценивается в англо-саксонских героических элегиях как разрушение, гибель эпического социума и героического мира в целом (Мельникова 1987. С. 121). Гибелью эпического сообщества грозит и несоблюдение дружинниками клятвы верности господину. Не случайно дружинники Беовульфа, испугавшиеся дракона, устами Виглафа обвиняются прежде всего в том, что они не отплатили своему вождю за драгоценные дары, полученные на «скамьях эля» (*ealubenc*: Beow. 2867).

Во время пира определяется иерархия внутри самой дружины. Статус воина маркируется близостью его места к правителю. Показательно, что после прибытия к данам Беовульф получает место вблизи от входа в зал; после победы же над Гренделем он занимает сидение рядом с сыновьями Хродгара (Beow. 1188–1191) – не только почетное, но и предполагающее его квази-родство с ними, – что заставляет Веалхтеов, супругу Хродгара, обратиться к Беовульфу, призывая его блюсти права своих сыновей на наследие отца и не покушаться на датский трон.

Статус воинов символизируется также последовательностью, в которой «королева» обносит собравшихся чашами с элем.

Горизонтальные связи внутри эпического социума основываются на добровольной взаимной поддержке (так, перед битвой с матерью Гренделя Унферд, старший дружинник Хродгара, вручает Беовульфу свой прославленный меч) и лояльности по отношению друг к другу. Однако прерогатива мстить и выплачивать/получать вергельд за убитого дружинника принадлежит главе социума – «королю». Пир – строго ритуализированная совместная трапеза – формирует групповую солидарность и коллективную идентичность эпического социума (Pollington 2003). Сообщество медового зала представляет (и замещает в героическом мире) этнополитическую общность, к которой принадлежит: так, собравшиеся в Хеороте квалифицируются как «все даны», во дворце Хигелака – как «все геаты».

Эпический герой принадлежит к социуму, но в то же время и обособлен от него. Победа над противником, которого не может одолеть никто другой, возвышает его над социумом и в то же время социализирует его: героическим деянием он спасает свое сообщество и, соответственно, свой героический мир.

Литература

Баркова А.Л. Функции «младших героев» в эпическом сюжете. Автореф. дис. ... канд. филол. наук. М., 2003.

Липец Р.С. Эпос и древняя Русь. М., 1969.

Мельникова Е.А. Меч и лира. Англосаксонское общество в истории и эпосе. М., 1987.

Blumenstengel I. Wesen und Funktion des Banketts im ‘Beowulf’. Marburg, 1964.

Lee A.A. Heorot and the ‘Guest-Hall’ of Eden: Symbolic Metaphor and the Design of *Beowulf* // Medieval Scandinavia. 1969. Vol. 2.

Niles J. D. Beowulf’s Great Hall // History Today. 2006. Vol. 56, N 10. P. 40–44.

Pollington St. The Mead-Hall: The Feasting Tradition in Anglo-Saxon England. Norfolk, 2003.

Pollington St. The Mead-Hall Community // Journal of Medieval History. 2011. Vol. 37. P. 19–33.

Porter D.C. The Social Centrality of Women in *Beowulf*: A New Context // The Heroic Age. 2001. Vol. 5. P. 11–20

Sklute L.M. Freoduwebbe in Old English Poetry // Neuphilologische Mitteilungen. 1970. Bd. 71, N 4. P. 534–540.

Ш.Р. Мингазов

БОЛГАРЫ АЛЗЕКО В БАВАРИИ, КАРАНТАНИИ И ИТАЛИИ КАК ПРИМЕР АВТОНОМНОЙ ЧАСТИ ЭТНОКУЛЬТУРНОЙ ОБЩНОСТИ

В историографии давно существует гипотеза о том, что Алзеко (*Alciocus, Alzeco*) был пятым сыном Кубрата – правителя Великой Болгарии (Златарски 1994. С. 120–121; Dujcev 1980; Бешевлиев 1984. С. 32–33).

Сведения об объединении болгар (булгар) под предводительством Алзеко и его миграциях дошли до нас в нескольких источниках: так называемой «Хронике Фредегара» (Ронин 1995. С. 371), «Истории лангобардов» Павла Диакона (2008. С. 165), «Деяниях Дагоберта» (Gesta Dagoberti 1888. P. 411), Эпитафии герцогу Арехису II (Epitaphium Arichis ducis 1881. P. 67), Хронике монастыря Монтекассино (Chronicon Casinense 1839. P. 223), «Салернской хронике» (Chronicon Salernitanum 1956. P. 149).

В так называемой «Хронике Фредегара» под 630–636 гг. описана борьба болгар за каганский престол в Аварском каганате, их поражение, уход в Баварию под началом Алциока и возвращение в марку венедов (Карантанию), входившую в конфедерацию Само (Chronicarum quae dicuntur Fredegarii 1888. P. 157; Ронин 1995. С. 371). Столицей Карантании был Крнский Град у совр. г. Клагенфурт (Ронин 1995. С. 395; Grafenauer 1964. P. 215; Ditten 1978. S. 523–524). Смерть правителя славян Само, распад его конфедерации (658–659 гг.) и усиление авар могли стать причиной ухода болгар Алзеко в Италию.

Павел Диакон описывает, как герцог болгар Алзеко со своим народом приходит в Италию на службу к королю лангобардов Гримуальду, который направляет его в помощь своему сыну Ромуальду в Беневент. Там болгары расселились на свободные земли в районе Сепина, Бовиана, Изернии (совр. *Sepino, Bojano, Isernia* в Молизе), где они живут «вплоть до настоящего времени, и хотя они говорят и на латыни тоже, но все же еще до конца не отказались от употребления собственного языка» (Павел Диакон 2008. С. 165).

Хронисты Феофан, Никифор (Чичуров 1980. С. 60–61, 161–162) и Ландольф Сагасский (Landolfo Sagace 1861. Col. 1056), не называя имени, указали, что пятый сын Кубрата ушел не в Бенев-вент, а в Пентаполь под Равенной. Это несоответствие привело к дискуссии о том, мог ли Алзеко быть сыном Кубрата (Ditten 1980. S. 71–73; Kunstmann 1982. S. 17–18, 24–26; Pohl 1988. S. 269–274). Для нивелирования противоречий была выдвинута гипотеза о том, что болгары Алзеко сначала прибыли в Пентаполь, а затем в Беневент. Действительно, в VI–VII вв. в Италии осело много групп болгар, и эти миграции не изучены. Некоторые области Италии названы по имени болгар: известны две–три Булгарии и несколько десятков топонимов (Павел Диакон 2008. С. 80–81; Polverari 1969. P. 17; Bernacchia 2013. P. 777).

Поселения болгар в Беневенто были расположены для отражения нападений из Рима и Неаполя (Hodgkin 1895. P. 283–285; De Marchi 1995. P. 45). Герцог (*dux*) Алзеко стал первым правителем Молизе – гаштальдом (Hersak 2001), а позже на землях болгар, выкупленных в 878 г., будет основан г. Кампобассо (Sarno 2012. P. 55–56, 67; Polverari 2014. P. 48).

Сведения о болгарах Алзеко получили археологическое подтверждение – начиная с 1987 г. в районе Кампокиаро (*Campochiaro*) были обнаружены два больших некрополя – Виченне (*Vicenne*) и Моррионе (*Morrione*) (Genito 1997; Ceglia 2012). Открыто более 300 захоронений, из которых более двух десятков с боевыми конями. Полная рыцарская амуниция с конем была представлена в погребении 33 некрополя Виченне (Arslan 2000). О военной службе свидетельствуют мечи, кинжалы, копья, наконечники стрел и т.д.; характер травм, установленный остеологическими исследованиями (Rubini 2011); изменения в суставах, которые могут быть связаны с верховой ездой и применением меча и щита (Belcastro, Facchini 2004. P. 139, 143; Rubini 2004. P. 155–156). Нумизматический материал некрополей совпадает со сведениями о времени переселения болгар Алзеко (Arslan 2004. P. 104, 122).

Захоронения Кампокиаро резко отличаются своим культурным обликом и показывают прочные связи с населением центральноазиатского происхождения (Ceglia, Marchetta 2012. P. 217, 221). Несмотря на тенденцию заимствования лангобард-

ских и местных традиций (Ebanista 2011), захоронения сохранили этнические элементы кочевых воинов (Ceglia, Marchetta 2012. P. 218, 233), похоронный ритуал древнего происхождения, в котором лошадь была знаком отличия (La Rocca 2008. P. 73–76; Provesi 2010. P. 108–109; Ebanista 2014. P. 462). Вероятно, эта азиатская «матрица» некрополей могла быть представлена именно болгарами Алзеко (Rotili 2010. P. 36).

Таким образом, письменные и археологические источники свидетельствуют о том, что в Италию мигрировала часть некогда единой болгарской этнической общности (народности), сохранившей на некоторое время погребальный обряд, военные традиции, образ жизни и язык.

Источники и литература

Бешевлиев В. По въпроса за Алциок – Алцеко // Известия на Народния музей. Варна, 1984. С. 29–35.

Златарски В.Н. История на българската държава през средните векове. София, 1994. Т. 1.

Павел Диакон. История лангобардов / Пер. с лат., ст. Ю.Б. Циркина. СПб., 2008.

Ронин В.К. Так называемая Хроника Фредегара // Свод древнейших письменных известий о славянах. М., 1995. Т. 2. С. 364–397.

Чичуров И.С. Византийские исторические сочинения: «Хронография» Феофана, «Бревиарий» Никифора: Тексты, перевод, комментарий. М., 1980.

Arslan E. L'anello, il cavaliere e il duca. La tomba 33 di Campochiaro–Vicenne (CB) // Numismatica e Antichita Classiche, Quaderni Ticinesi. Lugano, 2000. Vol. 29. P. 333–356.

Arslan E. Le monete della necropoli di Campochiaro e la monetazione anonima beneventana del VII secolo // I Beni Culturali nel Molise. Campobasso, 2004.

Belcastro M.G., Facchini L. La popolazione altomedievale di Vicenne–Campochiaro // Ibid. P. 133–150.

Bernacchia R. La Bulgaria del basso Cesano tra tarda antichita e alto medioevo // Polidoro. Spoleto, 2013. P. 773–796.

Chronicarum quae dicuntur Fredegarii Scholastici libri IV / Ed. B. Krusch // MGH. SS RM. Hannoverae, 1888. T. 2. P. 1–193.

Chronicon Casinense a. 568–867 / Ed. G.H. Pertz // MGH SS. Hannoverae, 1839. T. 3. P. 222–230.

Chronicon Salernitanum / Ed. U. Westerbergh // Acta Universitatis Stockholmiensis. Stockholm; Lund, 1956. Vol. 3. P. 142–150.

Ceglia V., Marchetta I. Nuovi dati dalla necropoli di Vicenne a Campochiaro // La trasformazione del mondo romano e le grandi migrazioni. Nuovi popoli dall'Europa settentrionale e centro-orientale alle coste del Mediterraneo. Cimitile, 2012. P. 217–238.

De Marchi P.M. Modelli insediativi "militarizzati" d'eta longobarda in Lombardia // Citta, castelli, campagne nel territori di frontiera (secoli 6–7). Mantova, 1995. P. 33–85.

Ditten H. Bemerkungen zu ersten Ansatzen zur Staatsbildung bei den Slawen vor der Grundung des bulgarisch-slawischen Staates (unter besonderer Berucksichtigung der Slowenen) // Klio. 1978. Bd. 60. S. 517–530.

Ditten H. Protobulgaren und Germanen im 5.–7. Jahrhundert (vor der Grundung des ersten bulgarischen Reiches) // Bulgarian Historical Review. 1980. Vol. 8, N 3. P. 51–77.

Dujcev I. Alciocus, Alzeco // Lexikon des Mittelalters. München; Zurich, 1980. Bd. 1. Sp. 343.

Ebanista C. Gli usi funerari nel ducato di Benevento: alcune considerazioni sulle necropoli campane e molisane di VI–VIII secolo // Archeologia e storia delle migrazioni: Europa, Italia, Mediterraneo fra tarda eta romana e alto medioevo. Cimitile, 2011. P. 337–364.

Ebanista C. Tradizioni funerarie nel ducato di Benevento: l'apporto delle popolazioni alloctone // Nekropoli Longobarde in Italia. Trento, 2014. P. 445–471.

Epitaphium Arichis ducis / Ed. E. Dummler // MGH. Poetae Latini Aevi Carolini. Berolini, 1881. P. 66–68.

Genito B. Sepolture con cavallo da Vicenne (CB): un rituale nomadico di origine centroasiatica // I Congresso Nazionale di Archeologia Medievale. Firenze, 1997. P. 286–289.

Gesta Dagoberti I Regis Francorum / Ed. B. Krusch // MGH SS RM. Hannoverae, 1888. T. 2. P. 396–425.

Grafenauer B. Razvoj i struktura drzave karantanskih Slavena od VII–XI stoljeca // Historijski zbornik. Zagreb, 1964. T. 17. S. 213–225.

Hersak E. Vulgarum dux Alzeco // Časopis za zgodovino in narodopisje. 2001. Let. 72 (37), 1–2. S. 269–278.

Hodgkin Th. Italy and her Invaders. Oxford, 1895. Vol. 6.

Kunstmann H. Vorlaufige Untersuchungen über den bairischen Bulgarenmord von 631/632 // Slavistische Beiträge. München, 1982. Bd. 159.

La Rocca C. Tombe con corredi, etnicita e prestigio sociale: l'Italia longobarda del VII secolo attraverso l'interpretazione archeologica // Archeologia e storia dei Longobardi in Trentino. Mezzolombardo, 2008. P. 55–76.

Landolfo Sagace // PG. 1861. T. 95.

Pohl W. Die Awaren. Ein Steppenvolk im Mittelalter. 567–822. München, 1988.

Polverari A. Una Bulgaria nella Pentapoli. Longobardi, Bulgari e Sclavini a Senigallia. Senigallia, 1969.

Polverari A. Monteporzio e Castelveccio nella storia // Quaderni del Consiglio regionale delle Marche. Ancona, 2014. Vol. 150.
Provesi C. Uomini e cavalli in Italia meridionale da Cassiodoro ad Alzecone // Ipsam Nolam barbari vastaverunt. Cimitile, 2010. P. 97–111.
Rotili M. I Longobardi migrazioni, etnogenesi, insediamento // I Longobardi del Sud. Roma, 2010. P. 1–77.
Rubini M. Il popolamento del Molise durante l'alto medioevo // I beni culturali nel Molise. Campobasso, 2004. P. 151–162.
Rubini M., Zaio P. Warriors from the East. Skeletal evidence of warfare from a Lombard–Avar cemetery in Central Italy (Campochiaro, Molise, 6th–8th Century AD) // Journal of Archaeological Science. 2011. Vol. 38, N 7. P. 1551–1559.
Sarno E. Campobasso da castrum a citta murattiana. Roma, 2012.
Staffa A.R. Bizantini e Longobardi fra Abruzzo e Molise (secc. VI–VII) // I beni culturali nel Molise. Campobasso, 2004. P. 215–248.

С.М. Михеев

КТО ПИСАЛ ПО СЫРОЙ ШТУКАТУРКЕ В ЛЕСТНИЧНОЙ БАШНЕ СОФИИ НОВГОРОДСКОЙ?*

В докладе будет представлен комплекс надписей-граффити, выполненных по сырой штукатурке во время строительства новгородского Софийского собора, во второй половине 1040-х годов. Эти надписи находятся в верхней части лестничной башни, между уровнем второго этажа (хор) и выходом на крышу. Собор св. Софии сложен из камня с плинфой на розовом известковом растворе с примесью толченой плинфы. Среди многочисленных граффити на его стенах выявлено несколько надписей, процарапанных еще по сырой розовой штукатурке, что позволяет датировать их временем строительства собора.

Вне лестничной башни выявлена только одна такая надпись, состоящая из одной буквы А (Штендер 1968. С. 94–95). А.А. Медынцевой были опубликованы две надписи по сырой штукатурке из лестничной башни: имя КРОЛЪ и три буквы, написанные в две строки: АП сверху и П под ними (Медынцева 1978. С. 58–59, 219 [рис. 29]). Исследовательница также упомянула «неясный крестообразный рисунок» слева от этих трех

букв, тоже выполненный до затвердения штукатурки (Там же. С. 57–59, 218–219 [рис. 27, 29]).

В ходе подготовки свода надписей Софийского собора (Гиппиус, Михеев 2013) в верхней части лестничной башни были выявлены еще три участка с граффити по сырой штукатурке:

1. Столб лестничной башни, на уровне выхода на хоры. Раскрытая здесь в 2016 г. надпись ГИ ПОМОЗИ РАБОУ СВОЕМОУ ЛАЗОРЕВИ (в одну строку) прежде была известна только по кальке конца XIX в. (Медынцева 1978. С. 171, 296 [рис. 151]). Она оказалась процарапанной по сырой штукатурке, как и две соседних с нею надписи: краткое граффито, предшествовавшее надписи Лазоря и перекрытое ею, и граффито ГИ ПОМОЗИ ^{РА}БѪ СВО[Е]|МО[У К]ѪСТѢ НОГЪ|[Т]ЪМЪ ПСЛЪ. Существование имени *Куста* – от *куста* ‘клок, прядь волос’ – подтверждается топонимами *Кустиничи* и *Кустино*.

2. Столб лестничной башни, почти у выхода под купол башни. Слева от надписи АП|П, на столбе лестничной башни, читаются буквы ПЕ, под которыми видны буквы ТР, что вместе можно прочесть как ПЕ|ТР[Ъ]. Два штриха буквы Т продавлены поверх первого знака надписи, идущей правее. Граффито справа выполнено полноветвистыми младшими рунами и состоит из четырех рун: **arai** (первые две руны – лигатурой). Это сочетание однозначно расшифровывается как запись имени *Arni*, в котором руна **n** выполнена зеркально, т.е. выглядит как **a**. Использование полноветвистых рун в Новгороде XI в. подтверждается футарком на кости из слоя первой половины XI в. с Неревского раскопа (Макаев 1962; Мельникова 2001. С. 251, 451 [илл. 84]).

3. Левый откос окна, посередине между надписями Лазоря с Кустой и Арни с Петром. Здесь находятся три кириллических надписи. Как выяснилось, две из них прочерчены поверх штрихов по сырой штукатурке, на которые не обращали внимания издатели этих надписей (Медынцева 1978. С. 103–104, 255–257 [рис. 82–84]; Михеев 2010. С. 81–82). Штрихи слева не имеют буквенного значения, а справа представлены полноветвистые руны **miu**. К сожалению, судить о содержании надписи по трем рунам не представляется возможным.

Неглубокие штрихи по сырой штукатурке сложно заметить, не предпринимая специальных поисков, поэтому нет никаких

сомнений, что надписи Арни, Петра, АП|П и соседний знак выполнены одновременно. То же касается граффити Лазоря и двух соседних. По ширине и глубине штрихов все эти надписи вместе с граффити на откосе окна противопоставлены более заметной надписи Крола. Свидетельство Кусты позволяет предположить, что он, Лазорь, Петр и скандинавские гости царапали по штукатурке кончиками ногтей.

Примечание

[*] Исследование выполнено в рамках проекта РГНФ № 16-04-00331.

Литература

Гиппиус А.А., Михеев С.М. О подготовке свода надписей-граффити Новгородского Софийского собора // Письменность, литература, фольклор славянских народов. История славистики: XV Междунар. съезд славистов, Минск, 20–27 августа 2013 г.: Докл. рос. делегации. М., 2013. С. 152–179.

Макаев Э.А. Руническая надпись из Новгорода // СА. 1962. № 3. С. 309–311.

Медынцева А.А. Древнерусские надписи новгородского Софийского собора: XI–XIV века. М., 1978.

Мельникова Е.А. Скандинавские рунические надписи: Новые находки и интерпретации: Тексты. Перевод. Комментарий. М., 2001.

Михеев С.М. Заметки о надписях-граффити новгородского Софийского собора, ч. II // ДРВМ. 2010. № 3 (41). С. 74–84.

Штендер Г.М. К вопросу об архитектуре малых форм Софии Новгородской // Древнерусское искусство: Художественная культура Новгорода. М., 1968. С. 83–107.

Д.Е. Мишин

К ВОПРОСУ О РОДСТВЕННЫХ СВЯЗЯХ В СРЕДЕ САСАНИДСКИХ ВЕЛЬМОЖ

Роль знатных родов в политической истории Сасанидской державы общепризнанна. Автор этих строк тоже сделал некоторые наблюдения на этот счет в работе, посвященной правлению Хосрова I Ануширвана (531–579). Представители семи знатнейших аристократических родов, так называемые *wuzurgān* (*вузург*-и), стояли в светской иерархии ближе всего к царю. Они занимали высшие государственные должности, которые счита-

лись наследственным достоянием родов; после смерти вельможи вместо него назначали его потомка. Это положение не было, однако, статичным: на протяжении истории Сасанидов мы наблюдаем, что то один, то другой род опережал остальные в политическом влиянии и близости к царю. Последний, в свою очередь, пользовался неограниченной властью над подданными и мог покарать в том числе и вельможу.

Дошедшие до нас сведения о Сасанидской державе отрывочны и почти не позволяют воссоздавать придворные карьеры вельмож. Мы можем, однако, проследить биографию одного из них. Речь идет о знаменитом полководце Варахране (Бахраме) Чубине («Деревянной [стреле]»), который много раз участвовал в войнах против разных противников, в 590 или самом начале 591 г. поднял мятеж против царя Хормузда IV (579–591), некоторое время правил в столице державы – Ктесифоне, в 592 г. потерпел поражение от сына Хормузда IV – Хосрова, будущего царя Хосрова II Абарвиза (Парвиза), бежал к тюркам, но был убит в результате интриг посланника сасанидского монарха. Бурные события его жизни привлекали и читателей, и слушателей в разных странах. О нем относительно подробно рассказывает византийский историк начала VII в. Феофилакт Симокатта. Мусульманские авторы сообщают, что у персов была книга о Варахране Чубине, в которой излагалась история его жизни (Maçoudi 1863. P. 223–224; Ибн ан-Надим 1930. С. 424). Сюжеты из этой книги обнаруживаются, в частности, у ал-Мас‘уди и в Шах-намэ (Мишин 2014. С. 19, примеч. 22). Балами, который перевел историю ат-Табари на новоперсидский язык, дополнил оригинальный текст рассказом о Варахране Чубине из пока не идентифицированной «Книги об истории персов» (*Kitāb aḫbār al-ʻaǧam*. – The History 1959. P. 181).

По словам Феофилакта Симокатты, Варахран Чубин происходил из рода Михранов (Theophylacti Simocattae... 1834. P. 154). У авторов Христианского Востока, а также в преданиях, пересказы которых мы находим в мусульманской литературе, Варахран называется выходцем из Рея (Мишин 2014. С. 87). Город Рей известен как оплот рода Михранов. Этот род самое меньшее с начала VI в. выдвинулся на первые позиции среди *вузург*-ов.

Имя Варахрана, как оно называется в источниках, – Варахран, сын Варахрана Гушнаспа (Ад-Динавари 1960. С. 79; Annales 1964. P. 992). Другое интересное сообщение обнаруживается в истории Гардизи, который сообщает, что Варахран был внуком человека по имени گرگین میلاد (Гардизи 1984/85. С. 90). Похожие сведения есть и в некоторых поздних персидских исторических сводах (The Ta'ríkh-i-Guzída 1910. P. 120 [перс. текст]; Яхья аль-Казвини 1936. С. 56). Первая часть этого имени (*Grgyn*) очень напоминает имя Горгона Михрана, который известен по оттиску печати как *спахбад* Азербайджана (Gyselen 2001. P. 31, 44). Вероятнее всего, речь идет о титуле *спахбад*-а, т.е. военного коменданта одного из четырех округов, на которые Сасанидскую державу разделил царь Хосров I Ануширван (531–579). Стало быть, Горгон Михран носил этот титул не ранее второй трети VI в. Относительно второй части имени (*Mīlād*) есть если не вероятность, то, по крайней мере, возможность того, что данная новоперсидская форма появилась в результате ряда искажений. В среднеперсидском языке звуки *l* и *r* передает один и тот же графический элемент. Конечное د в новоперсидской графике может быть спутано с ن (например, рассматриваемые ниже формы أستاذ [*ustāḏ*], ستاد [*stād*] в одном фрагменте имеют форму شنان [*šnān*]. – Собрание 1939/40. С. 76). В качестве рабочей гипотезы можно предположить, что данное имя было взято из среднеперсидского, но отражавшего произношение позднего времени, текста, где оно имело форму . На письме среднеперсидское *h* ( ) очень близко к *y* ( ) и отличается от него добавлением одного зубца. Не исключено, что ошибка вкралась и в новоперсидский текст, где *h* в середине слова (зубец, под которым находится знак, имеющий форму перевернутой запятой) легко спутать с *y*. Поэтому можно догадываться, что среднеперсидское *Gōrgōn Mihrān* превратилось в новоперсидское *Grgyn Mīlān*, а затем – в *Grgyn Mīlād*.

Мы видим, таким образом, Михранов, принадлежавших к трем поколениям – Горгона, Варахрана Гушнаспа и Варахрана Чубина. В начале 570-х годов самое меньшее двое из них участвуют в событиях в Армении, где в 572 г. произошло очередное

выступление против власти Сасанидов. Эти события разобраны автором в работе о Хосрове I Ануширване (Мишин 2014. С. 353, 562), однако данный там анализ нуждается в некоторых коррективах. Сасанидского полководца, который в 572 г. ходил в поход на Армению, можно отождествлять не только с Варахраном Чубином (через имя Михревандак, т.е. *Mihr-bandag*), как это сделано в работе, но и с его отцом (Вардан Вшнасп Себеоса – *марзбан* Вшнасп Вахрам Иованнеса Драсханакертци – Вахрам-Гушнасп мусульманских авторов). Для настоящего исследования, однако, важно то, что Вахрам-Гушнасп или Вахрам Чубин служил под началом Горгона Михрана, который как военный комендант северных областей должен был курировать и Армению. Видимо, Горгон сыграл не последнюю роль в его назначении командующим войсками, посланными в Армению.

Другой интересный эпизод имел место в 80-е годы VI в. Хормузд IV готовил большой поход против вторгнувшихся в его владения тюрков и решал вопрос о том, кто поведет войско. Согласно преданию, позаимствованному, вероятно, мусульманскими авторами из повествования о Варахране Чубине, Михран, именуемый *ustāḏ* или *stād*, рассказал царю пророчество, согласно которому полководец Варахран, сын Варахрана, или Чубинэ (в *Шах-намэ*) должен нанести поражение тюркам, когда те двинутся в поход против Ирана. Если верить преданию, этот рассказ предопределил решение Хормузда IV, который назначил командующим войска, посланного против тюрков, именно Варахрана Чубина (Собрание 1939/40. С. 76–77; Ferdowsi's Shahname 1935. С. 2586–2589; The History 1959. С. 181–183). Михран, о котором идет речь в этом предании, не упоминается в связи с другими эпизодами, однако мы находим очень интересную параллель с накш-и-рустамской надписью царя Шапура I (240–271), где в числе сановников последнего фигурирует Астат (по греческому тексту), Аштат (по среднеперсидскому) или Арштат (по парфянскому) Михран, о котором сообщается, что он занимался письмами (*epi epistolōn* греческого текста) и происходил из Рея (Sprengling 1953. P. 12, 19; Maricq 1958. P. 330–331). Имя этого человека, особенно в среднеперсидской версии, очень схоже с *ustād* и *stād*. Можно предположить, что и Михран мусульманских текстов носил это популярное в роду имя (происходящее от авестийского *Astād* или среднепер-

сидского *Aštād*). Интересно, что в рассмотренном выше предании Михран – посол Хосрова I Ануширвана к тюркскому кагану (при дворе которого он и услышал пророчество). Теоретически сановник, занимавшийся письмами, т.е. в том числе и дипломатией, прекрасно подходил на роль посла. Возможно, в течение веков Михраны сохраняли за собой дипломатические должности, хотя из описаний сасанидских посольств видно, что на переговоры царь направлял и представителей иных родов.

История о пророчестве, несомненно, апокрифична. Трудно себе представить, чтобы в ставке кагана звучали предсказания о поражении тюрков от иранцев. Но вполне можно представить себе, что Михран действительно был послом Хосрова I Ануширвана к тюркам, а примерно через тридцать лет, будучи уже старцем, порекомендовал Варахрана Чубина Хормузду.

Рассмотренные эпизоды проливают некоторый свет на то, каким образом действовали родственные связи в среде сасанидской знати. Один родственник мог назначить другого на высокий пост командующего войском или, по крайней мере, поспособствовать этому, замолвить за него слово перед царем. Аналогичные примеры мы видим в некоторых других эпизодах сасанидской истории. Судя по историческому своду ат-Табари, одним из упреков знати в адрес Ездигерда I (400–420) было то, что он не давал никому составить протекцию другим (Annales 1964. P. 848). Как мы узнаем из того же источника, в правление Варахрана V Гора (421–440) влиятельный сановник Михр-Нарсе добился назначения одного из своих сыновей верховным мобедом, а двоих других – предводителями сословий (Там же. С. 869).

Источники и литература

Ад-Динавари. Книга долгих сообщений –
الأخبار الطوال تأليف أبي حنيفة أحمد بن داود الدينوري· القاهرة، 1960·
Гардизи. История –
تاريخ گرديزي تأليف أبو سعيد عبد الحيّ بن ضحّاک ابن محمود گرديزي· تهران ، 1984/85·
Ибн ан-Надим. Указатель.
الفهرست لابن النديم· القاهرة، 1930·
Мишин Д.Е. Хосров I Ануширван (531–579), его эпоха и его жизнеописание и поучение в истории Мискавейха. М., 2014.
Собрание историй и рассказов –
مجمل التواريخ والقصص· تهران، 1939/40·

Яхья аль-Казвини. Наилучшая из историй – كتاب لب التواريخ تأليف يحيى بن عبد اللطيف الحسيني القزويني· 1936·
Annales quos scripsit Abu Djafar Mohammed Ibn Djarir at-Tabari. Lugduni Batavorum, 1964. Ser. 1.
Ferdowsi's Shahname. Teheran, 1935.
Gyselen R. The Four Generals of the Sasanian Empire: Some Sigillographic Evidence. Roma, 2001.
Maçoudi. Les prairies d'or. P., 1863. T. 2.
Maricq A. Classica et orientalia. 5. Res gestae Divi Saporis (Pl. XXIII–XXIV) // Syria. 1958. Vol. 35, N 3. P. 295–360.
Sprengling M. Third Century Iran. Sapor and Kardir. Chicago, 1953.
The History of Ancient Iran as Narrated by al-Bal'ami. Tehran, 1959.
The Ta'ríkh-i-Guzída or "Select History" of Hamidu'llah Mustawfí-i-Qazwíní. L.; Leyden, 1910. Vol. 1.
Theophylacti Simocattae Historiarum libri octo. Bonnae, 1834.

Ю.М. Могаричев

«ВОЗВРАЩЕНИЕ НА ПУТЬ ИСТИННЫЙ ФУЛЬСКОГО НАРОДА»: ИСТОРИЧЕСКАЯ РЕАЛИЯ И АГИОГРАФИЧЕСКИЙ ШТАМП?

В 12-й главе Пространного жития Константина Философа, повествующей о деяниях святого на обратном пути из Хазарии в Херсон, присутствует часто цитируемый в крымоведческой и кирилло-мефодиевской литературе сюжет, фактически являющийся заключительным актом просветительской деятельности Константина в странах севера, «возвращения на путь истинный фульского народа («Фоульсте языци»): святой подвигнул этот, уже приобщенный к христианству народ, отказаться от языческого обычая, а именно от поклонения большому дубу, сросшемуся с черешней. В результате дерево было срублено и сожжено (Флоря 1981. С. 85–86). В целом, хоть иногда и с определенными оговорками (Иванов 2003. С. 151), в историографии данный рассказ признается исторической реалией.

Важно установить, в каком контексте в источнике упомянут «фульский народ» – этническом (особый фульский этнос/племя) или территориальном (люди, живущие в некой Фульской области). Обращение к специальным словарям показывает, что цер-

ковнославянское существительное «язык» (мн. ч.: «языци»), кроме обозначения анатомического органа и речи (говора), означало также «народ», «племя», т.е. соответствовало греческому слову «этнос». Однако у этого термина могло быть и другое значение (во мн. ч.) – инородцы, чужеземцы, иноплеменники, язычники, идолопоклонники, безбожники (Словарь Академии Российской 1794. Ч. 6. Стб. 1137–1138; Старославянский словарь 1994. С. 807; Старобългарски речник 2009. С. 1285–1286; Словарь стрславянского языка 2006. Т. 4. С. 1221–1222). В нашем случае возможны оба варианта, однако первый – предпочтительный, т.к. «фульский народ», по источнику, несмотря на бытовавшие у него языческие традиции («Не теперь мы стали так делать, но [обычай этот] от отцов приняли, и благодаря ему исполняются все просьбы наши»), уже однозначно приобщен к христианству: «Познайте, братья, бога, сотворившего вас. Вот – евангелие Нового Завета божьего, в котором были вы крещены» (подробнее см.: Сорочан 2014). В любом случае, даже если автор Жития пытался подчеркнуть язычество «фульского народа», он понимал его как некий этнос (Кулаковский 1898. С. 201).

Упоминание Фул в таком контексте в определенной степени противоречит данным иных источников. Впервые это название достоверно фиксируются в Житии Иоанна Готского, дошедший до нас вариант которого датируется 843–847 гг. (Могаричев, Сазанов, Шапошников 2007. С. 26). Среди чудес, совершенных святым, присутствует такой сюжет: когда «преподобный сидел в темнице Фул» (после подавления антихазарского выступления в Готии, случившегося между концом 784 и 786 г.), он посредством крещения исцелил сына «владетеля» этого населенного пункта: «Когда преподобный сидел в темнице Фул, владетель этих самых Фул, придя, бросил к его ногам свое дитя, покрытое от головы до ног ранами, так что казалось, не было на нем человеческого облика. Когда же (Иоанн), осенив его крестным знамением и окрестив, принял в свои объятья, то дитя тотчас очистилось от ран» (Там же. С. 14).

В Not. III (по Ж. Даррузе), по наиболее обоснованному мнению составленной в IX в., возможно, в его второй половине, и являющейся проектом покрытия Хазарии системой христианских епархий (Там же. С. 178; Цукерман 2010. С. 401–402) упо-

мянут епископ (о)хотциров, резиденция которого находилась рядом с Фулами и Харасиу(я) (Darrouzès 1981. P. 245).

В начале X в. (по мнению К. Цукермана, не ранее лета 920 г.: Цукерман 2010. С. 419–427) Not. VII (по Ж. Даррузе) фиксирует функционирование Фульской епархии. Она отмечена и в последующих списках епархий вплоть до середины XII в. Затем Фульская епархия была объединена с Сугдейской и вскоре возведена в ранг митрополии (Darrouzès 1981. P. 273–274, 294, 346, 352, 377, 385, 389; Могаричев, Майко 2015. С. 131).

Все предпринятые в историографии попытки аргументированно локализовать Фулы успехов не имели. К сожалению, источники не сохранили никаких более или менее точных указаний, где они должны были находиться. Поэтому вся доказательная база исследователей, пытавшихся решить проблему локализации Фул, строится, как правило, на более или менее удачных логических схемах. Существует более 20 вариантов локализации этого «неуловимого» места. Согласно наиболее аргументированным гипотезам, Фулы находились или в Юго-Западной, или в Юго-Восточной части полуострова (Могаричев, Майко 2015).

Таким образом, в источниках Фулы – это или поселение, или христианская епархия с одноименным центром. И только автор Пространного жития Константина придает данному названию этнический смысл. Конечно, можно попытаться объяснить указанное противоречие ошибкой славянского переводчика. Но вероятнее всего (по крайней мере, нет оснований предполагать иное), что в первоначальном греческом варианте эта фраза звучала именно как «фульский этнос».

Скорее всего, сюжет «возвращения на путь истинный фульского народа» несет в себе отчетливые следы агиографического штампа и в целом являлся результатом литературной деятельности агиографа. Обратим внимание, что 12-я глава Пространного жития Константина – это исключительно изложение чудес святого: сначала чудо с превращением соленой воды в пресную (Флоря 1981. С. 85), затем чудо предсказания скорой смерти херсонскому архиепископу и, наконец, чудо возвращения на путь истинный фульского народа. Отметим также проводимую автором Жития несколько надуманную аллюзию: он играет на созвучии между «народом Фулу» из цитируемой Константином Философом речи

пророка Исайи (Ис. 66: 18–19; Флоря 1981. С. 123; Сорочан 2005. С. 1426–1427) и крымским «народом фульским». В результате получается, что к «фульскому народу» обращается непосредственно пророк Исайа. Таким образом, историческая основа рассматриваемого сюжета – наличие в Крыму поселения Фулы. Рассказ же об искоренении Константином пережитков язычества – в большей степени результат творчества агиографа.

Житие Константина Философа составлялось между 869 и началом 880-х годов (Флоря 1981. С. 10; Zuckerman 1995. P. 243), т.е. максимум через 10–12 лет после его смерти. Поэтому именно прижизненным чудесам и должно было уделяться особое внимание. Другие крымские сюжеты, а именно, «чудесного» снятия хазарской осады с анонимного «христианского города» и не менее «чудесного» избавления от венгров Константина и его спутников также в целом являлись плодом сочинения агиографа (Могаричев 2004). Благодаря тому, что, находясь в Херсоне в период подготовки путешествия в Хазарию, Константин организовал поиск и перенесение в город мощей папы Климента, что вызвало большой резонанс в христианском мире, «крымский эпизод» его жизни, кроме Жития, получил освещение и в других источниках (Итальянская легенда, «Слово о перенесении мощей св. Климента; письмо Анастасия Библиотекаря епископу Гаудериху). Рассматриваемые эпизоды органично дополняют это ключевое событие «крымского периода» жизни Константина.

Литература

Иванов С.А. Византийское миссионерство: Можно ли сделать из «варвара» христианина? М., 2003.

Кулаковский Ю.А. К истории Готской епархии (в Крыму) в VIII в. // ЖМНП. 1898. Янв. Ч. 315.

Могаричев Ю.М. О степени достоверности одного сюжета Жития Константина Философа // Археологія. Киев, 2004. № 3.

Могаричев Ю.М., Майко В.В. Тепсеньская базилика и проблема локализации Фул // Хазарский альманах. М., 2015. Т. 13.

Могаричев Ю.М., Сазанов А.В., Шапошников А.К. Житие Иоанна Готского в контексте истории Крыма «хазарского периода». Симферополь, 2007.

Словарь Академии Российской. СПб., 1794. Ч. 6.

Словарь старославянского языка. В 4 т. СПб., 2006. Т. 4.

Сорочан С.Б Византийский Херсон (вторая половина VI – первая половина X вв.). Очерки истории и культуры. Харьков, 2005. Ч. 1–2.
Сорочан С.Б. «Народ фульский»: язычники или христиане? // ВЕДС–XXVI: Язычество и монотеизм в процессах политогенеза. М., 2014.
Старобългарски речник / Ред. Д. Иванова-Мирчева. София, 2009. Т. 2.
Старославянский словарь (по рукописям X–XI вв.) / Под ред. Р.М. Цейтлин, Р. Вечерки, Э. Благовой. М., 1994.
Флоря Б.Н. Сказания о начале славянской письменности. М., 1981.
Цукерман К. Политика Византии в Северном Причерноморье по данням Notitiae episcopatuum // МАИЭТ. 2010. Вып. 16.
Darrouzès J. Notitiae episcopatuum eclessiae Constantinopolitanei. P., 1981.
Zuckerman C. On the Date of the Khazars' Conversion to Judaism and the Chronology of the Kings of the Rus Oleg and Igor // Revue des Études Byzantines. P., 1995. T. 53.

О.А. Мудрак

ПЕЧЕНЕЖСКИЙ МАТЕРИАЛ КОНСТАНТИНА БАГРЯНОРОДНОГО

Привлекает внимание уникальное оформление наименования печенегов в труде Константина Багрянородного. В нем фигурируют «пачинакиты» (Πατζινακῖται) с изолированным в данном ареале осет. формантом мн. числа *-tä*. Интересно проследить печенежскую лексику, присутствующую в данном памятнике и представляющую собой единовременный срез, полученный из одного источника.

Ниже даются подразделения (фемы) печенегов в порядке, представленном у Константина Багрянородного. Учитываются как краткие, так и полные названия (КН, ПН). После наименования фемы стоит имя правителя (ИП). Завершает информацию о фемах указание на сопредельные границы. При анализе соседей четырех подразделений, «расположенных по ту сторону Днепра», предполагается, что порядок подачи печенежских названий имеет соответствие в порядке названий сопредельных территорий. В этих случаях стоит помета «звездочка» * перед указанием территории. Материалы иронского и дигорского осетин-

ских языков даются через косую черту, где в первой части стоит иронский материал.

1. Иртим (Ἡρτήμ), Иавдиертим (Ἰαβδιερτὶμ), Иавдиирти (Ἰαβδιερτὶ) // Ваиц-у (Βάϊτζαν acc. от основы на -ας) // «граничит с… ультинами, дервленинами, лензанинами и прочими славянами».

По своей конструкции КН и ПН напоминают ИП 5-ой фемы. Их следует интерпретировать как формы с окончанием com. *-mä*. Здесь этот падеж оформляет диг. pl. *ärt:ä/ärt:i- (= -d:-)* от *art/art* ‘огонь, очаг, костер’ (в устойчивых оборотах значит именно «очаг»). В ПН первая часть может отражать *ävdiw/ävdew* ‘демон, бес, злой дух, колдун’ (Абаев 1958. Т. 1. С. 199), т.е. «с колдовскими огнями/очагами». Но ср. диг. числит. *ävdaj* ‘семьдесят’. Тогда **ävdaj ärt:i-mä* может значить «с семьюдесятью очагами». Для ИП ср. диг. *bajʒäg* ‘прямой (например, об осанке)’.

Н.А. Баскаков (1960. С. 129): «Йабды Эрдим – “отличающееся заслугами”». Здесь неясный тюркский глагол в финитной форме 3 sg. aor., стоящий в начале (!) словосочетания в нарушение основополагающих правил синтаксиса. Тюрк. **erδem* ‘мужская доблесть’ имеет *-δ-*, который, за исключением якутского, нигде не отражается как *-t-*. С глухим согласным есть только отмеченное в памятниках **ertim* ‘бренность, мимолетность’ (Clauson 1972. P. 207, 212). ИП: «Майчан – dim. от “бай” (господин)». Взят вариант Μάϊτζαν. Станд.-тюрк. **bāj* значит не ‘господин’, а ‘богач; богатый’, а dim. *-ča* характерен для образования названий животных, как в туркм. *bajtal-ča* ‘кобылка’, *taj-ča* ‘жеребеночек’, *öküz-če* ‘двугодовалый бычок’, а не людей.

2. Цур (Τζούρ), Куарцицур (Κουαρτζιτζοὺρ) // Куел-а (Κούελ) // пограничье – **Узия*.

осет. *cur/cor* ‘около, близ; край, конец’ > диг. *cojrag* ‘*крайняя* скотина при молотьбе’ (Абаев 1958. Т. 1. С. 316, – с одиночным рус. *чур* ‘край, грань, предел’). Осет. *ḳord/ḳʷar(d)* ‘группа, стая, множество' (Там же. С. 637). ПН **ḳʷard-i cor* или **ḳʷar-t:-i cor* значило ‘край сообщества’ или ‘край сообществ’. Для ИП ср. осет. > диг. *qʷälä-läs känun* ‘безобразничать; шататься, гулять (бесцельно)’, *qʷälleng* ‘безобразный, возмутительный, неприглядный’ и др. Т.е., это некий «шатун».

Н.А. Баскаков: «Куэрчи Чур – “голубой чур” (где “чур” −должностное лицо)». Тюрк. **gōk* ‘синий, зеленый’ имеет смычный ве-

лярный, и он может выпадать лишь в некоторых языках сибирского ареала. Основа **gō̄kerčin* во всех языках-потомках значит ‘голубь’. В чув., кирг., туркм. и совр. карлукских языках слово *čor-* значит ‘раб, слуга, служанка’, т.е. за пределами первых тюркских государств эта основа имеет отрицательную коннотацию. ИП: «Куэл» – “глуповатый”». Неотождествимая основа.

3. Гила (Γύλα), фема Нижней Гилы (τοῦ κάτω Γύλα), Хавуксингила (Χαβουξιγγυλὰ) // Куркутэ (Κουρκοῦται) // соседствует Туркия (= Венгрия).

осет. *g^{w}ɨl-vänd-tä känɨn*/*gul-vänd-tä* ‘толпы, сборища; косяки’, *gulvändtä känun* ‘толпиться, собираться группами’. Первая часть словосложения – заимствование из ПНах. **gulo-* ‘сходка, собрание; гуртом’ (1446), далее ПАТ **gùla* ‘сосед’ (2506). ПН следует воспринимать как два слова и не интерпретировать дигамму как сочетание *-ng-*. Первое слово соответствует осет. *χawäc:ag* (= *-ʒ:-*) ‘упавший, выпавший; отшатнувшийся, отскочивший’ от глагола *χaw-un* ‘падать’. ИП является тюркизмом, образованным от понуд. глагола **qorqu-t-* ‘пугать’, т.е. «Испугай», по Н.А. Баскакову, неправильно «тот, кого следует бояться».

Н.А. Баскаков: «Кабукшин Йула – “йула цвета древесной коры” (где “йула” или “гила”, “дьюла” у мадьяр, – должностное лицо с весьма высоким титулом)». Первое слово – dim. от **qāpuq* ‘покрытие, оболочка, кора’. В лучшем случае было бы значение «корочка». От данной основы в языках-потомках используется dim. на **-čaq*. В греч. нет развития гаммы в *j-* перед огубленными и широкими гласными. Иноязычный гласный *-u-* передается через диграф ου. Сравнение с «дьулой» неправильно.

4. Кулпеи (Κουλπέη), Сирукалпеи (Συρουκάλπεη) // Ипаос-а (Ἰπαόν acc. от основы на -ος) // пограничье – **Хазария*.

Есть параллели только для КН. Ср. диг. *qälfun* ‘бодро продвигаться вперед’, part. *qälfäg* ‘активный, бодро продвигающийся (вперед)’. Или для варианта с огубленным гласным – диг. *qulf känun* ‘литься через край; повалиться всей массой, толпой’, что предполагает значение для именной части «навал, накат». Для ИП ср. зап.-кавказское ПАТ **jība*, ПАК **jĕba*, убых. **jebè* ‘сирота’ (689).

Н.А. Баскаков: «Суру Кулбэй −“серый кулбэй” (где “кул” – часть титула или имени, а “бэй” – “господин”)». Тюрк. **suru* ‘серый’ распространен в кыпчакских и карлукских языках. Аре-

альное название цвета используется только к окрасу шерсти и масти животных, что ограничивает его сочетаемость, например, с людьми. Вариант *bej* < **bə̊γ* появляется только в кыпчакских языках. Он обозначал владетеля самого низкого ранга и происходит от среднекитайского слова «сотник».

5. Харавои (Χαραβόη) // Каидум-а (Καϊδούμ) // «соседит с Росией».

осет. *qaru*/*qar(w)ä, qawrä* ‘воля, сила, мощь; доблесть; способность’ (< **qar(ä)wä)* (Абаев 2, 267). ИП отражает com. ирон. *ḳäj-d:i-mä* «с супругами» от *ḳaj* ‘супруг, супруга’ или от *ḳajad* ‘брак, супружество’. Это может быть вторично переосмысленной как личное имя частью фразы, характеризующей правителя.

Н.А. Баскаков: «Кара Бэй – “черный господин”». Вторая часть словосложения не соответствует написанию в названии 4-й фемы. Переход тюрк. **q* > *χ* характерен только для чув. в данном ареале. Но тюрк. **bə̊γ* дает ранне-чув. **bə̊h*. См. выше.

6. Талмат (Ταλμάτ), Вороталмат (Βοροταλμὰτ) // Кост-у (Κώσταν асс. от основы на -ας) // пограничье – **Алания*.

КН – осет. *tälmac/tälmac* ‘перевод, переводчик’ при диг. *tälmäc-un* ‘замечать, подмечать, наблюдать’. В первой части ПН стоит основа, отражающая один из трех главных родов нартов *burä-tä/borä-tä* pl. – род Бората. Для ИП ср. *kuist* ‘баран; овца, коза’ / *kost, kostäl* ‘козел, баран’ (Абаев 1958. Т. 1. С. 604). Неясно соотношение осет. именем *ḳosta* (поэт Коста Хетагуров).

Н.А. Баскаков: «Боро Толмач – “темный переводчик”». Первое слово значит не ‘темный’, а ‘серый’ и является позднейшим монголизмом в языках Сибири. Параллель – тюрк. **bōř*, станд.-тюрк. **bōz* ‘мел, глина; серый’. ИП: «Котан (или Коста) – “стрела героя, сама разыскивающая врага”». Вариант «Котан» отсутствует в разночтениях. Перевод не отражает известных тюркских основ.

7. Хопон (Χοπόν), Гиазихопон (Γιαζιχοπὸν) // Гиаци (Γιαζή) // сосед – Булгария (дунайская).

Для первой части ПН ср. осет. **gez-* ‘напротив’ > диг. *gezäj-gezmä* ‘друг против друга; противостоящий’. ИП может быть повтором первой части ПН или отражать название животного – диг. *gäzila* ‘теленочек’. КН образовано по модели, представленной и в последующем названии фемы: осет. суффикс относ. прилаг. *-on*, после основы **qop-* или **χop-*, обозначающим некую общность.

Возможно, это освоенный булгаризм *"χορ-* < тюрк. **qop* ‘весь, полностью’. Однако модель не является тюркской.

Н.А. Баскаков: «Йазы Копон (где Йазы – собственное имя… а “копон” – титул должностного лица)». Станд.-тюрк. **jazı* ‘степь, равнина’ не может быть личным именем. Под титулом, наверное, понимается *qapγan* – прозвище второго правителя II Тюркского каганата, причастие со значением «захватчик, узурпатор (?)».

8. Цопон (Τζοπόν), Вулацопон (Βουλατ|ζοπόν) // Батан-а (Βατᾶν асс. от основы на -ας) // пограничье – **Херсон и климаты*.

КН устроено по описанной выше модели. Имеет суффикс *-on*, добавленный к основе *ҫup:/ҫop: (= -b:-)* со значениями, отраженными в *ҫop: känun* ‘наполнить до краев, доверху; собирать в кучу’. В первой части ПН – диг. *bulaj* abl. ‘вокруг, около, кругом непрерывной цепью’. Для ИП ср. диг. *baṭaj* ‘вспыльчивый (человек), скороспелый’.

Н.А. Баскаков: «Була Чопон (где Була −собственное имя, а “чопон” – “чабан”, т.е. пастух)». Под личным именем, возможно, понимается тюрк. **bulan* ‘лось; олень’. Тюрк. *čopan* ‘пастух’ –позднее заимствование из перс. *šupān* ‘пастух’ < «страж скота» (Фасмер 1973. С. 308). ИП: «Бота или Ботан – “новорожденный верблюд”». Нет вариантов записи ИП с первым гласным -о-, и сравнение с тюрк. **bota* ‘верблюжонок’ проблематично.

Теперь о названиях крепостей.

1. Аспрон (Ἄσπρον) – греч. название от ἀσπρος ‘беловатый’. По характерному внешнему виду.

Выделяется общая вторая составная часть < осет. диг. *katä* ‘навес, образуемый выступом верхнего этажа дома над нижним’, *kät* ‘конюшня, навес’ и далее перс. *kad* ‘дом’ (Абаев 1958. Т. 1. С. 590). По Н.А. Баскакову, «часть… названий, звучащих… как “гатый” или “катый”, означает “укрепление”». Это неправильно. В тюрк. языках есть прилагательное **qaṭtuγ* ‘твердый, жесткий, крепкий’, которое в чистом виде нигде не встречается как имя существительное и нигде не значит ‘крепость’.

2. Тунгаты (Τουγγάται) – осет. *tɨng/tong (< *tŏng)* ‘крепкий, твердый’, т.е. «крепость». По Н.А. Баскакову, «Тун-катай “мирная крепость”». Привлечен *hapax legomenon* из словаря Махмуда Кашгарского *tun* ‘спокойствие, невозмутимость’, справедливо трактующийся как вариант тюрк. **tīn* id. (Clauson 1972. P. 513).

3. Кракнакаты (Κρακνακάται) – осет. диг. *kereke* ‘чудесный непробиваемый панцирь’. В диг. есть *-in* суффикс относительных прилагательных (Исаев 1966. С. 95), и здесь – **kerekin(ä)* ‘панцирный’. По Н.А. Баскакову, «Карак-катай “сторожевая крепость”». Тюрк. **qara-q* является именным производным от глагола ‘смотреть’ и значит ‘зрачок; глаз’ в языках-потомках.

4. Салмакаты (Σαλμακάται). Первая часть не ясна. По Н.А. Баскакову, «Салма-катай “патрульная крепость”». Такого «патруля» нет в тюркских языках. Есть только **salma* ‘лошадиная перевязь; узлы; вага (для быков)’.

5. Сакакаты (Σακακάται) – осет. *saq: (= -q:-) / saq* ‘бравый, доблестный, храбрый’. По Н.А. Баскакову, «Сака-катай “крепость на сваях”». В тюрк. есть **saqa* ‘подножье горы; лиман’. Значение ‘кол, свая’ отмечено только для изолированного каз. *saqa.*

6. Гиэукаты (Γιαιουκάται) – возможно искаженное осет. диг. *кäwaj* ‘наблюдение, присмотр; охрана; зашита’. По Н.А. Баскакову, «Иайу-катай “военная крепость”». Есть тюрк. основа **ǯagɨ* ‘враг’. В атрибутивной функции это слово обозначает «вражеский». В виде *jaju* не встречается и не должно быть ни в одном из тюркских языков.

> Называются также кангар (Κάγγαρ), но не все, а народ трех фем… как более мужественные и благородные, чем прочие, ибо это и означает прозвище кангар.

Отмечаются варианты Κάγκαρ, Βάγκαρ (Constantine 1967. P. 170), параллельные вариантам – Χαζάρους, Βαζάρους, что позволяет предположить возможную исходную форму вида **Χάγγαρ ~ *Χάγκαρ для наименования самых благородных родов. Ср. осет. титульный термин в варианте с первым неогубленным гласным: ирон. *χäntgar, χʷɨndäǯir/χändägar* ‘правитель’, *χundäger ~ χundeger* ‘султан; старший, главный из ханов’ < перс. *xūn(d)kar* < *"xudāvand-kar* ‘суверен, независимый’ (Абаев 1989. Т. 4. С. 174).

> Одеяние свое они укоротили до колен, а рукава обрезали от самых плеч, стремясь этим как бы показать, что они отрезаны от своих и от соплеменников.

Покрой мужского халата с рукавами по локоть и полой, доходящей до колен, – не что иное, как известная «черкеска», названная по имени народа, ее носившего. Этноним имеет только осет. этимологию – *cärgäs*/*cärgäs* ‘орел’, иран. основа, в похожем виде отмеченная только в согд. *črks* ‘вид хищной птицы’ (Абаев 1958. Т. 1. С. 302–303). Наименования по птице продолжают традиции северокавказского ареала. В зап.-кавказском убых. есть *pšinə̀ʁa* со значением «*cherkesska*, a type of Circassian tunic, fit tight around the chest with a flared lower portion to allow the legs to be free while riding a horse», т.е. это некая «печенежка». Сам этноним с глухим *p*- не может быть тюркизмом. Параллели в зап.-кавказских языках: ПАТ **pàče* ‘вождь, руководитель, вожак; сторожевая птица (!)’, ПАК **pa:še* ‘вождь, вожак’, **pašen* ‘предводительствовать, быть передовым’ **pašenəʁa* ‘руководство, лидерство’, убых. **pačè* ‘вождь, вожак’ (3702). Форма названия этнонима с характерным суффиксом мн. ч., присутствующая у Константина Багрянородного, указывает на адаптацию слова в осетинской среде.

Литература

Абаев В.И. Историко-этимологический словарь осетинского языка. М.; Л., 1958, 1973, 1979, 1989. Т. 1–4; М., 1995. Указатель.

Баскаков Н.А. Тюркские языки. М., 1960.

Бигулаев Б.Б и др. Осетинско-русский словарь. Орджоникидзе, 1970.

Исаев М.И. Дигорский диалект осетинского языка: Фонетика, морфология. М., 1966.

Константин Багрянородный. Об управлении империей. М., 1991.

Таказов Ф.М. Дигорско-русский словарь. Русско-дигорский словарь. Владикавказ, 2015.

Фасмер М. Этимологический словарь русского языка. М., 1973. Т. 4.

Clauson G., Sir. An Etymological Dictionary of Pre-Thirteenth-Century Turkish. Oxford, 1972.

Constantine Porphyrogenitus. De Administrando Imperio / Ed. by Gy. Moravcsik; English transl. by R.J.H. Jenkins. Washington (D.C.), 1967.

Fenwick R. Ubykh-English Dictionary. 2007.

И.М. Никольский

КОРОЛЕВСТВО ВАНДАЛОВ В РИМСКОЙ АФРИКЕ: ПОЛИТИЧЕСКАЯ ОБЩНОСТЬ НОВОГО ФОРМАТА В УСЛОВИЯХ ПЕРЕХОДА ОТ АНТИЧНОСТИ К СРЕДНЕВЕКОВЬЮ

Период V–VII вв. можно считать ключевым с точки зрения проблем трансформации «старых» античных и формирования «новых» средневековых общностей. На фоне разрушения Римской империи и бурных миграционных процессов – Великого переселения народов – в Европе и на севере Африки формировались и действовали новые политические образования, варварские королевства, сложившиеся в результате синтеза деятельности местного, римского и пришлого, варварского населения.

Одним из первых таких образований было королевство вандалов в Северной Африке (439–534 гг.). Судьба этого королевства по-своему уникальна. Во-первых, оно возникло еще до падения Западной Римской империи – и его право на самостоятельное существование было официально признано императорами и Запада, и Востока. Во-вторых, среди варварских королевств оно было одним из самых романизованных. Чтобы представлять масштаб соотношения пришлого вандальского населения (вандалы перебрались в Африку из Испании) и местного, в основном римского, латиноязычного, достаточно иметь в виду, что количество переселенцев оценивается в 80 тыс. человек, а в одном только Карфагене на момент завоевания проживало порядка 300 тыс. человек (Dossey 2010. P. 23).

Такая солидная разница в численности не помешала вандалам установить контроль почти над всем североафриканским побережьем Средиземного моря, а также над Корсикой, Сицилией, Сардинией и Балеарскими островами – и на протяжении почти ста лет удерживать эту территорию под своей властью. Добиться этого, используя исключительно военную силу, вряд ли было возможно; важная роль отводилась пропаганде, что предполагало взаимодействие пришельцев с местным населением, в частности с местной политической элитой: представителями римской знати, выходцами из сенаторских родов, наконец,

просто с кругом интеллектуалов, имевших образование и риторическую подготовку. Вандальские вожди вполне могли рассчитывать по крайней мере на отдельных представителей этого слоя не просто как на потребителей собственной пропаганды, но как на ее рупор – и даже как на ее творцов.

Образцы такой пропаганды появлялись в вандальском королевстве довольно регулярно, на протяжении почти всего времени его существования, начиная со второго по счету правителя, Хунериха (477–484) – и заканчивая последним, Гелимером (530–534). В первую очередь это панегирики (поэтические сочинения Флорентина, Луксория, Феликса) и другие, близкие им по жанру тексты (произведения Блоссия Эмилия Драконция). Прежде всего через них транслировалась политическая доктрина и в частности – модель идеального правителя.

В сочинениях Драконция (*Satisfactio*, «Искупление», написано при короле Гунтамунде [484–496]), панегириках Флорентина (посвящено королям Тразамунду [496–523] и Хильдерику [532–530]), Луксория (Хильдерику [523–530]) в этом смысле явно виден «римский след». Писатели так или иначе обращаются к образам императоров – либо ставя их в пример (Sat. 175–190), либо подчеркивая родственные связи королей с ними (Anthologia Latina 1894. S. 182–183 [Флорентин]), либо апеллируя к кругу традиционных для римских правителей добродетелей («милосердие» – *clementia*, «благочестие» – *pietas*; см. Sat. 192–193, 201–202). Особое место среди риторических приемов, которыми пользуются авторы, занимает политическая терминология, понятия, непосредственно обозначавшие вандальских королей.

Среди них обращает на себя внимание слово *dominus*, в поздней империи традиционно связывавшееся именно с императорами, а не с правителями какого-то другого уровня. Начиная с Гунтамунда этот термин стал популярным обозначением вандальских королей, причем в источниках разных видов: не только в литературных текстах (Sat. 93–94; Anthologia Latina 1894. S. 176 [Луксорий], 288–289 [Флорентин]), но и в легендах монет (Wroth 1911. P. 8–16; Berndt, Steinacher 2008; Никольский 2017). Более ранняя традиция, в виде, к примеру, панегирика Катона, адресованного Хунериху (477–484), знала королей только как *reges* (Anthologia Latina 1894. S. 295 [Катон]). Впоследствии, во времена Гунтамун-

да и после него, это определение не вышло из употребления, а составило со словом *dominus* устойчивое сочетание, отсылающее, помимо всего прочего, к библейской традиции (Никольский 2016).

Но главный вложенный в него смысл состоял все же именно в наделении королей квази-императорским статусом. Об этом свидетельствуют контексты, в которых возникало слово *dominus*. Флорентин, автор панегирика Тразамунду, приурочил свое произведение к празднованию годовщины вступления короля на престол – *sollemnibus annua votis*, – ритуал которого восходил к римской традиции (Clover 1986. P. 9). Драконций в сочинении *Satisfactio*, адресованном Гунтамунду, приводил тому в пример Цезаря, Августа, Тита и Коммода. Упомянутые монеты с легендами *dominus noster rex*, появившиеся при том же Гунтамунде, содержали еще и изображение вандальских королей с атрибутами императорской власти: диадемой и плащом-палудаментумом.

Очевидно, что происходил процесс «империализации» вандалов руками римских латиноязычных интеллектуалов, и поворотный момент в нем пришелся, видимо, на время Гунтамунда, т.е. на 480–490-е годы. Объяснением развития пропаганды именно в это время может служить конфликт внутри вандальской элиты, борьба за престол, которую вели между собой после смерти основателя королевства Гейзериха (428–477) его наследники и их кланы. Этот конфликт впервые ярко дал о себе знать в виде столкновения между Хунерихом и Гунтамундом (Merrills 2010) и с разной степенью интенсивности развивался до самого конца самостоятельной жизни королевства, став одной из причин его падения.

Парадоксальный эффект его влияния на политическую жизнь внутри королевства состоял в том, что в условиях этой борьбы орудием пропаганды оказывались сочинения не только лояльно, но и совершенно враждебно настроенных по отношению к вандалам авторов – а основания для такого отношения у живших в Африке римлян были: например, гонения, которые исповедовавшие арианство вандальские короли устроили против местных христиан-ортодоксов.

Показательно, что первое известное упоминание вандальского короля под словом *dominus* в повествовательных текстах принадлежит как раз описавшему историю этих гонений Виктору Витенскому (Vict. Vit. IV. 4.5) – а его произведение «История гонений» с

Хунерихом в роли главного антигероя было завершено в окончательной редакции при Гунтамунде, преемнике и злейшем враге последнего. Впоследствии Фульгенций, епископ Руспы, также довольно критически относившийся к арианству, в своих письмах королю Тразамунду использовал эпитеты, отсылающие к традиции репрезентации римских императоров: *piissimus* («благочестивейший»), *clementissimus* («милосерднейший») – Fulg. 1.I.1–2.

Даже убежденные противники вандальских королей, таким образом, оказывались в роли придворных пропагандистов. Во-первых, даже в критике все равно отзывалась мысль, что власть – сильна: во всяком случае использование квази-императорской терминологии явно указывало на ее трансляцию. Во-вторых, поскольку вандальские правители конфликтовали друг с другом, каждый критический выпад того или иного автора против того или иного короля мог быть использован противником последнего.

В совокупности все эти обстоятельства привели к появлению феномена римско-вандальской политической доктрины, призванной сформировать основу легитимности как вандальских королей, так и самого королевства. Она была ответом на вызовы, которые возникали из-за институциональной слабости этого государственного образования, слабой королевской власти, конфликтов между элитами и внутри элит. Ее формирование и воспроизводство стало именно той точкой, в которой смогли сойтись интересы разных враждующих этнических и религиозных групп – дав возможность говорить о них как о новой политической общности. Однако соответствующих усилий этой общности не хватило для того, чтобы долго удерживать королевство в целости и сохранности: в ходе кампании 530–534 гг., формальным основанием для которой послужила очередная узурпация власти (Хильдерика сверг Гелимер) и необходимость защитить интересы свергнутого легитимного правителя, его захватила Византия (см. об этом: Никольский 2015).

Источники и литература

Никольский И.М. Гейзерих – автократор вандалов: как варварский король получил императорский титул // Цивилизация и варварство: Пограничье как феномен, состояние и культурно-историческое пространство. М., 2015. Вып. 4. С. 285–302.

Никольский И.М. Поэт Драконций и его «Оправдание»: Латинская поэзия как инструмент политической пропаганды в королевстве вандалов // ВЕДС–XXVIII: Письменность как элемент государственной инфраструктуры. М., 2016. С. 206–212.
Никольский И.М. Dominus noster rex – что означала надпись на вандальских монетах? // ДГ, 2015 год: Экономические системы Евразии в раннее Средневековье. М., 2017 (в печати).
Anthologia Latina / Ed. A. Riese. Leipzig, 1894. Pars 1.
Berndt G.M., Steinacher R. Minting in Vandal North Africa: coins of the Vandal period in the Coin Cabinet of Vienna's Kunsthistorisches Museum // Early Medieval Europe. 2008. Vol. 16, N 3. P. 252–298.
Clover F.M. Felix Carthago // Dumbarton Oaks Papers. 1986. Vol. 40. P. 1–16.
Dossey L. Peasant and Empire in Christian North Africa. Berkeley; Los Angeles; L., 2010.
Fulg. = St. Fulgentii Ad Thrasamundum libri tres // Corpus Christianorum. Series latina. Turhout, 1968. T. 91. S. 97–185.
Merrills A. The Secret of My Succession: Dynasty and Crisis in Vandal North Africa // Early Medieval Europe. 2010. Vol. 18, N 2. P. 135–159.
Sat. = Blossius Aemilius Dracontius. Satisfactio ad Gunthamundum regem Wandalorum / Ed. F. Vollmer // MGH SS AA. Berolini, 1905. T. 14. P. 114–131.
Vict. Vit. = Victor Vitensis. Historia persecutionis Africae / Ed. C. Halm // MGH SS AA. Berolini, 1879. T. 3, pars 1. P. 1–58.
Wroth W. Catalogue of the coins of the Vandals, Ostrogoths and Lombards, and of the empires of Thessalonica, Nicaea and Trebizond in the British museum. L., 1911.

Д.В. Обрезкова

INTRA PALATIUM MILITANTES: ПРИДВОРНЫЕ СЛУЖАЩИЕ КАК СОЦИАЛЬНОЕ СООБЩЕСТВО (ПО ДАННЫМ ПОЗДНЕРИМСКОГО ЗАКОНОДАТЕЛЬСТВА IV – НАЧАЛА V в.)

В настоящее время взгляд на придворных как на единое сообщество является уже устоявшейся традицией. Чаще всего объектом подобных исследований являются дворы монархов Средневековья и раннего Нового времени, однако впервые в европейской культуре подобное сообщество сложилось во времена Римской империи. Термин «придворный» (*aulicus*) применяется по отношению ко двору римского императора уже в эпоху Принципата, однако, по мнению большинства исследователей,

придворная служба обрела институциональную зрелость лишь в рамках реформ императоров Диоклетиана (284–305) и Константина (306–337). Именно при последнем окончательно формируется понятие придворной службы – *militia palatina*.

Хронологические рамки доклада определяются содержанием важнейшего правового памятника – Кодекса Феодосия, в который вошли императорские конституции со времен Константина I (приблизительно от 312 г.) и до момента обнародования свода восточным императором Феодосием II Младшим (402–450) в 438 г. В составе Кодекса сохранилось более 2,5 тысяч конституций (императорских постановлений), разделенных на 16 книг по тематическому принципу (книги 1–6 сохранились не полностью). Каждая книга в свою очередь подразделяется на титулы, состоящие из конституций, расположенных в хронологическом порядке. Количество конституций, вошедших в тот или иной титул, очень сильно колеблется: в самом объемистом титуле их число доходит почти до 200 (титул CTh. XII.1, посвященный положению декурионов), однако нередко титул состоит всего из одного постановления.

Традиционно Кодекс Феодосия считается основным источником по истории позднеримской бюрократии IV – начала V в. Во-первых, этому сюжету посвящена значительная часть конституций, вошедших в Кодекс (эти вопросы непосредственно рассматриваются в книгах 6 и 8, в меньшей степени в книге 7, однако в целом постановления, где так или иначе затрагивается тема государственной службы, разбросаны по всему Кодексу). Во-вторых, четкая датировка большинства конституций нередко дает возможность проследить эволюцию той или иной должности. В-третьих, указания на место издания конституции, а также на ее адресата в большинстве случаев дают возможность сравнить формирование различных институтов на Западе и Востоке. Однако даже с учетом того, что Кодекс Феодосия очень широко освещает проблемы бюрократии и государственной службы поздней Римской империи, можно сказать, что вопросы, касающиеся придворной службы, занимают в нем особое место, возможно, по той причине, что именно служба при дворе считалась наиболее привилегированной. Непосредственно придворная служба упоминается более чем в 40 императорских законах, во-

шедших в Кодекс (примерно половина из них содержится в книге 6, прежде всего в титуле CTh. VI.35 «О привилегиях тех, кто служил в священном дворце», остальные находятся в других книгах Кодекса), еще большее количество конституций посвящено государственной службе в целом. Кроме того, следует отметить, что, хотя бóльшая часть конституций, касающихся придворных служащих, датируется последней четвертью IV в., в целом, хронологически они распределены достаточно равномерно. Таким образом, Кодекс Феодосия содержит достаточно репрезентативные данные о придворных служащих как особой социальной общности применительно к периоду от правления Константина I до царствования самого кодификатора.

В качестве дополнительного источника в докладе будет использован Кодекс Юстиниана. Несмотря на то, что бóльшая часть конституций 312–438 гг. сохранилась в кодексе Феодосия, около 250 императорских постановлений, изданных в указанный период, вошли только в более позднюю кодификацию. При этом немалая часть конституций IV – начала V в. вошла в оба кодекса, и отельную проблему составляет учет разночтений между ними. В частности, один из самых значимых титулов, посвященных регламентации статуса придворных (CTh. VI.35 и параллельный ему C. XII.28), в кодексах называется по-разному; кроме того, титул CTh. VI.35 состоит из 14 конституций, в то время как в титул C. XII.28 вошло всего 4 закона.

В докладе будут рассмотрены следующие вопросы.

1) Для определения границ и круга служебных обязанностей придворных служащих как особого сообщества будут подробно исследованы характер, содержание и основные направления эволюции значения понятия *militia* в период Поздней империи, причины и следствия его распространения на гражданскую службу в той мере, в которой это позволяют наши источники применительно к исследуемому историческому периоду.

2) Будет изучена специфика *militia palatina* (придворной службы) в поздней Римской империи, показано соотношение *militia palatina,* с одной стороны, с высшими придворными должностями (*dignitates palatinae*), а с другой – с понятием *obsequium palatinum*, которое, по мнению видного современного французского исследователя Ролана Дельмера, использовалось

для обозначения функций обслуживающего персонала дворца (Delmaire 1995. P. 19). Кроме того, будет рассмотрен вопрос о соотношении придворной службы (*militia palatina*) с военной службой (*militia armata*) и службой в провинциальной администрации (*militia officialis*). Также будет сделана попытка выявить перечень лиц, чья служба классифицировалась как придворная.

3) Будут исследованы способы поступления на придворную службу (в том числе будет рассмотрен вопрос о социальных и религиозных ограничениях на службу при дворе).

4) Значительное внимание будет обращено на принципы продвижения по службе при дворе (как предусмотренные законом, так и нелегальные, за использование которых законодатель устанавливал наказания большей или меньшей степени тяжести); отдельного рассмотрения заслуживает также практика покупки должностей.

5) Будут изучены особые привилегии придворных служащих, определявшие стимулы для интеграции в это сообщество и его внутреннюю структуру.

6) Наконец, будут выявлены принципиальные отличия придворных служащих от прочих категорий государственных чиновников, определявшие положение сообщества в социальной структуре поздней Римской империи.

Источники

Theodosiani libri XVI cum constitutionibus sirmodianis / Ed. T. Mommsen, P. Krueger, P. Meyer. Berolini, 1901. T. 2.

Codex Iustinianus / Ed. P. Krueger // Corpus iuris civilis. Berolini, 1906. Vol. 2.

Литература

Коптев А.В. Кодификация Феодосия II и ее предпосылки // Jus antiquum = Древнее право. 1996. № 1. С. 247–261.

Calder M.W. Militia // The Classical Review. 1910. Vol. 4, N 1. P. 10–13.

Carney T.F. Bureaucracy in Traditional Society: Romano-Byzantine Bureaucracies viewed from within. Lawrence (Kansas), 1971.

Delmaire R. Les institutions du Bas-Empire Romain, de Constantin à Justinien. P., 1995. Vol. 1: Les institutions civiles palatines.

De Martino F. Storia della costituzione romana. Napoli, 1967. Vol. 5.

Jones A.H.M. The Later Roman Empire, 284–602: A Social, Economic and Administrative Survey. Oxford, 1964.

Smith R. The imperial court of the Late Roman Empire AD 300–AD 400 // The court society in ancient monarchies. Cambridge, 2007. P. 157–232.

В.Я. Петрухин

«ЭТНИЧНОСТЬ» В ДРЕВНЕЙ РУСИ

Догматическая триада советской историографии «племя–народность–нация» подверглась трансформации в советской этнографии последнего периода (различение «этносоциальных организмов» и собственно «этносов/этникосов» – Ю.В. Бромлей и др.). Принципиальной оказалась проблема, не связанная прямо с материалистическим пониманием истории: проблема самосознания (идентичности) и связанная с ней проблема самоназвания этнических единиц, т.е. культурной коммуникации в границах той или иной единицы. В историческом отношении способы этой коммуникации разнились в дописьменном – «племенном» – и письменном обществах: в дописьменный период эта коммуникация основывалась на фольклорной памяти об общих предках племени и деяниях этих культурных героев (т.е. работала в «синхронном режиме»), в письменный (государственный) период стала доминировать писаная *история* (в «диахронном режиме» – см.: Арутюнов 1989).

Древняя Русь и начальное летописание унаследовали и синтезировали оба способа коммуникации. И если слова «язык, языци» в летописи соотносятся с библейским понятием народ (и греческим *этнос*, латинским *gens*), то слово «племя» использовалось по преимуществу как обозначение происхождения – потомства народа, рода, семьи; соотнесение этого летописного понятия с племенем как базовой единицей родоплеменного строя представляется нерелевантным (Пашуто 1974; Лукин 2003). Тем не менее в историографии закрепилось обозначение дохристианских летописных «языков» термином *племя*.

Впрочем, характеристика этих языков в летописи «подходит» под ученые представления о племени как единице родоплеменного строя: составитель «Повести временных лет» (далее: ПВЛ) ориентировался на хронику Амартола, различающую писаный закон и обычаи «беззаконнных» народов, воспринимающих как закон отеческий *обычай*. Славяне, расселившиеся в Восточной Европе, имели «обычаи свои, и законъ отецъ своих и преданья, кождо свои нравъ». Далее следует описание брачных обычаев славян, с выделением полян, которые «своих отець обычаи

имуть кротокъ и тихъ», в противоположность древлянам и прочим с их «звериньскими» обычаями. Эти обычаи относятся в первую очередь к браку – основе родоплеменного строя.

В последующей цитате из Амартола также говорится о благочестивых обычаях сирийцев и бактриан, отличных от нечистых обычаев других народов – вплоть до мифических амазонок, губящих мужское потомство. Далее характеризуются актуальные и нечистые обычаи половцев, противопоставляемым всем христианам: «Мы же хрестияне, елико земль… законъ имамъ единъ». Христиане здесь не отождествляются с русью, хотя монах-летописец, естественно, говорит о христианах «мы». Речь о руси, обосновавшейся среди славян, впереди, и летописец не поминает «этнического» обычая руси, как дохристианского «языка».

«Образ жизни» описывает со слов самой руси внешний наблюдатель Константин Багрянородный в середине X в., завершая им рассказ о сборе флота (моноксил) и пути руси (росов) по Днепру в Византию. Это описание осеннего полюдья, на которое архонты выходят из Киева «со всеми росами» в славинии вервианов, другувитов, кривичей, севериев и прочих своих данников-пактиотов. В списке данников нет полян – Константин не упоминает их вообще: конечно, они могут значиться неназванными среди «прочих», но ПВЛ, подчеркивая мудрость и «смысленость» полян, настаивает, что они пребывают «в Киевѣ и до сего дне» (ПВЛ. С. 9), – к ним не нужно было отправляться в полюдье. Так или иначе, «образ жизни» руси отличался от обычаев славян, ибо *русь* относилась к элите, собирающей дань – так она рисуется и в космографическом введении к ПВЛ (ср. «об особом характере этой общности»: Ведюшкина 2003. С. 303). Существенно, что полюдье – не завоевание (хотя и сопровождается конфликтами): славяне участвуют в сборе судов для похода на Византию и *продают* руси заготовленный лес. Это распространенная в архаических (трибутарных) государствах форма «обмена услугами».

Киев оказывается центром, где «совпадают» поляне и русь («все росы»). Правда составитель ПВЛ резюмирует список западных славян (в главке о происхождении славянской письменности под 898 г.) фразой «поляне яже *нынѣ* зовомая Русь», обозначая историческую ретроспективу – «от варягъ бо прозвашася Русью, а первое бѣша словене». Традиция варяжского происхождения име-

ни *русь* свойственна начальному летописанию – и в версии ПВЛ, и в версии Новгородской I летописи младшего извода (Н1мл), где изначальная русь появляется на новгородском Севере, но не на киевском Юге. Более того, в Новгороде с призванными князьями появляется «вся русь» – менее чем через столетие «всю русь» размещает Константин Багрянородный уже в Киеве. А.А. Шахматов интерпретировал фразу «вся русь» с позиций «исторической школы» – каждому мотиву летописи должен соответствовать «исторический факт»: исследователь знал, что среди варяжских народов не было народа *русь*, приписал это знание и летописцу, который должен был объяснить отсутствие руси в Скандинавии тем, что всю русь забрали с собой призванные князья (ср. близкую интерпретацию: Ведюшкина 2003. С. 296).

Летописец, однако, знал русь среди варяжских народов и помещал ее рядом с англами, видимо, опираясь на кирилло-мефодиевскую традицию – «Сказание о преложении книг» (так русь размещал на Балтике – Варяжском море воспринявший эту традицию в X в. «Иосиппон»: Петрухин 2014. С. 87–88). Ситуацию проясняет Н1мл., отражавшая, по Шахматову, предшествовавший ПВЛ Начальный свод: там выражению «вся русь» соответствуют слова о том, что призванные князья «пояша со собою дружину многу и предивну»; церковнославянская форма «предивна» обнаруживает искусственный характер этой фразы. Как бы ни относиться к гипотезе о Начальном своде, очевидно, что для новгородцев русь была дружиной, о чем свидетельствует та же Н1мл., в текст которой была под 1016 г. вставлена Русская Правда: там понятие *русин* объединяло все категории дружинников – гридей, купцов, ябетников и т.д. в противовес новгородцам-словенам. Это объясняет и загадочную фразу, синтаксически не вполне ясную в ПВЛ (сохранившуюся в Лаврентьевской и испорченную в Радзивиловской летописи): «И от тѣх варягъ прозвася Руская земля, новугородьци, ти суть людье ноугородьци от рода варяжьска преже бо [бѣша словѣни – *пропущено в Радз*.]»; вроде бы речь идет об этнической связи новгородцев с варягами – так следует понимать и приведенную выше фразу о киевских (?) славянах «от варягъ бо прозвашася Русью, а первое бѣша словене». Но ни новгородцы, ни прочие племена, участвовавшие в призвании, вопреки Шахматову (2002. С. 210–211), никогда не прозывались варягами; более того, к началу XI в. назрел

конфликт с варяжской дружиной, которую кормил в Новгороде князь Ярослав (этот конфликт отражает и Русская Правда).

Мотив конфликта с варягами характерен для Н1мл. – там изгнание варягов за море, предшествующее призванию князей, связано с насильем, чинимым данщиками; фразу Н1мл. «и суть новгородстии людие до днешнего дни от рода варяжьска» можно понять с точки зрения новгородского сепаратизма – новгородцы не желали быть «от рода русского», признавать исходную зависимость от киевских князей и их русской дружины (Петрухин 2014. С. 180–186).

Дружинные, а не этнические связи и дружинное самосознание начальной руси позволяют прояснить и содержание первого (839 г.) известия о руси в Бертинских анналах: послы Рос (*Rhos*) именовали себя в Ингельгейме народом (*gens*), но при расследовании франков, которым такой народ был неизвестен, признали, что в действительности они «от рода Свеонов» (*eos gentis esse Sueonum*). Здесь впервые обнаруживается практика заключения договора от имени дружинной корпорации, но не «этноса»: от имени «всей руси» заключен был договор Олега с греками в 911 г.; свидетельства договорных отношений с русской дружиной – ряда со «всей русью» – сохранила легенда о призвании варягов (Мельникова, Петрухин 1995). Собственно, так представлял дело и А.А. Шахматов: «княжеская власть в Новгороде имела и должна иметь юридическое основание в призвании» (Шахматов 2002. С. 216); ср. подход В.Л. Янина, интерпретирующего легенду о призвании как «прецедентный договор» с Рюриком, что отличает Новгород от завоеванного Олегом Киева (Янин 2007. С. 210). Практику *ряда* в связи с варяжской легендой специально изучал В.Т. Пашуто. К 1970-м годам очевидной стала бесперспективность поисков «пресловутого русского племени» (Пашуто 2011. С. 178–180) в Восточной Европе (Третьяков 1970).

Сведе́ние смысла легенды к едва ли не универсальному фольклорно-эпическому переселенческому нарративу типа *origo gentis* (ср.: Стефанович 2012) неприемлемо, ибо как раз в Н1мл. («Начальном своде») легенда о призвании не содержит мотива происхождения народа. Завершающая легенду фраза «И от тѣх варягъ, находникъ тѣхъ, прозвашася Русь, и от тѣх словет Руская земля» в этом контексте действительно выглядит нелепой вставкой (по Шахматову [2002. С. 209] – поздним заимствова-

нием из ПВЛ; ср.: Алешковский 2015. С. 190–192), т.к. ни о какой руси – ни о варяжской, ни о «киевской» – в Н1мл. речи нет.

Можно ли обнаружить собственно этническое содержание понятия *русь* в летописных текстах? В космографическом введении и легенде о призвании ПВЛ в перечень языков – народов включается не только *русь*, но и варяги (хотя таких «народов» не существовало). Пожалуй, впервые русь как народ поминается в рассказе о христианском успении Ольги: ее «хвалят рустие *сынове* аки началницю» (ПВЛ. С. 32). Н1мл. (ПСРЛ. Т. 3. С. 120) добавляет к похвале «рустиѣ *князѣ* и сынове». Напрямую «русьстии людье» именуются «новыми людьми» – новым историческим народом в летописной похвале князю Владимиру, объединившему разные племена крещением.

Источники и литература

Алешковский М.Х. Повесть временных лет: Из истории создания и редакционной переработки. М., 2015.

Арутюнов С.А. Народы и культуры: развитие и взаимодействие. М., 1989.

Ведюшкина И.В. Формы проявления коллективной идентичности в Повести временных лет // Образы прошлого и коллективная идентичность в Европе до начала нового времени. М., 2003.

Константин Багрянородный. Об управлении империей / Под ред. Г.Г. Литаврина и А.П. Новосельцева. М., 1991.

Лукин П.В. Восточнославянские «племена» в русских летописях: историческая память и реальность // Образы прошлого и коллективная идентичность в Европе до начала нового времени. М., 2003.

Мельникова Е.А., Петрухин В.Я. Легенда о «призвании варягов» и становление древнерусской историографии // ВИ. 1995. № 2.

Пашуто В.Т. Летописная традиция о «племенных княжениях» и варяжский вопрос // Летописи и хроники, 1973. М., 1974. С. 103–110.

Пашуто В.Т. Русско-скандинавские отношения и их место в истории раннесредневековой Европы // *Пашуто В.Т.* Русь. Прибалтика. Папство. М., 2011. (ДГ, 2008 год).

Петрухин В.Я. Русь в IX–X веках: от призвания варягов до выбора веры. М., 2014.

Стефанович П.С. «Сказание о призвании варягов» или Origo gentis russorum? // ДГ, 2010 год: Предпосылки и пути образования Древнерусского государства. М., 2012.

Третьяков П.Н. У истоков древнерусской народности. Л., 1970.

Шахматов А.А. История русского летописания. СПб., 2002.

Янин В.Л. О начале Новгорода // У истоков русской государственности. СПб., 2007.

А.В. Подосинов

К ВОПРОСУ ОБ ЭТНИЧЕСКИХ ОБЩНОСТЯХ СКИФИИ

В историографии Скифии, особенно в ее популярной или неспециальной отрасли, а также в обобщающих трудах, распространено восприятие Скифии как государственного или полугосударственного образования, которое населено скифами, составляющими однородную этническую массу.

Классическое описание скифов, многократно повторенное античными авторами и воспринятое современными исследователями, дал Псевдо-Гиппократ, автор рубежа V–IV вв. (25):

> …Называются они кочевниками потому, что у них нет домов, а живут они в кибитках, из которых наименьшие бывают четырехколесные, а другие – шестиколесные; они кругом закрыты войлоками и устроены подобно домам, одни с двумя, другие с тремя [отделениями]; они непроницаемы ни для воды, ни для света, ни для ветров. В эти повозки запрягают по две и по три пары безрогих волов... В таких кибитках помещаются женщины, а мужчины ездят верхом на лошадях: за ними следуют их стада овец и коров и [табуны] лошадей. На одном месте они остаются столько времени, пока хватает травы для стад, а когда ее не [хватит], переходят в другую местность. Сами они едят вареное мясо, пьют кобылье молоко и едят «гиппаку» (это сыр из кобыльего молока). Таков образ жизни и обычаи скифов (*пер. В.В. Латышева*).

Тем не менее представляется, что понятия «скиф» и «Скифия» не были в античности столь монолитны и целостны, как иногда кажется, и стоит внимательнее присмотреться к этнической составляющей этих понятий.

В произведениях античных авторов мы встречаемся с двояким пониманием терминов «Скифия» и «скифы». С одной стороны, описываются собственно скифы, с другой – скифы в широком смысле. Иные племена Северного Причерноморья, жившие по соседству со скифами или же подчиненные им, в античной литературе то идентифицировались со скифами, то описывались как отличные от них. Степень точности и аккуратности в такой идентификации зависела от жанра и стремления автора к историчности. Поэтому, скажем, для Геродота было важно оп-

ределить этническую «скифскость» тех или иных описываемых им племен, а для римских поэтов это было неактуально – все племена Северного Причерноморья считались скифскими.

Классический образец стремления точно отделить скифов от нескифов представляет собой описание Скифии Геродотом, которого с полным правом можно назвать не только «отцом истории» и «отцом географии», но и «отцом этнографии». Геродот, в IV книге своей «Истории» давший знаменитый «Скифский логос», в котором он подробнейшим образом описывает Скифию и ее жителей, является нашим главным источником по истории, демографии, социологии, географии и быту скифов.

Сразу отметим, что название «Скифия» уже у Геродота имеет чисто географический смысл: это – некая страна, находящаяся в Северном Причерноморье, которая знаменита тем, что в ней живут скифы. Но не только они – Геродот называет на этой территории в качестве их соседей еще множество племен: агафирсов, каллипидов, ализонов, невров, андрофагов, меланхленов, савроматов, будинов, гелонов, тиссагетов, иирков, аргиппеев, исседонов, аримаспов и некоторых других (IV, 102–117). Их он отличает от скифов, отмечая степень близости или, наоборот, отдаленности их нравов или языка от нравов или языка скифов.

Так, обычаи агафирсов оказываются похожими на фракийские (IV, 104), каллипиды и ализоны являются «эллиноскифами», хотя во многом подобны скифам (IV, 17), невры имеют скифские обычаи (IV, 105), андрофаги – «племя особое и отнюдь нескифское» (IV, 18), «кочевники одежду носят похожую на скифскую, язык же у них свой собственный» (IV, 106), у меланхленов обычаи скифские (IV, 107), хотя в другом месте (IV, 20) Геродот отмечает, что это «племя иное, не скифское». Особенно сложно обстоит дело с этнической принадлежностью гелонов: «в древности – это эллины… и говорят они на языке отчасти скифском, отчасти эллинском» (IV, 108). Савроматы, по Геродоту (IV, 110–117), – это скифы, соединившиеся с амазонками и ставшие жить отдельно от прочих скифов; их язык признается несколько искаженным скифским.

Итак, в Скифии кроме скифов живут и другие нескифские народы. В этой этнографии скифских народов не обошлось и без противоречий. С одной стороны, излагая этногенетическую ле-

генду о происхождении скифов от полудевы-полузмеи и Геракла, рассказанную местными понтийскими греками, Геродот называет трех сыновей Геракла – Агафирса, Гелона и Скифа; судьба братьев сложилась следующим образом (IV, 10, 2–3):

> …Двое ее детей – Агафирс и Гелон, которые не смогли справиться со стоявшей перед ними задачей (натянуть лук Геракла. – *А.П.*), ушли из страны, изгнанные родительницей, а самый младший из них – Скиф, выполнив все, остался в стране. (3) И от Скифа, сына Геракла, произошли нынешние цари скифов (*перевод Геродота здесь и далее – И.А. Шишовой с участием Е.Б. Новикова*).

Из этой легенды следует, что гелоны, агафирсы и скифы должны были быть родственны; выше же мы видели, что, по мнению Геродота, первые два народа весьма отличаются от скифов по языку и обычаям.

Сами же скифы помещаются Геродотом в сердце страны – от Борисфена (Днепра) до Танаиса (Дона).

Но и среди собственно скифов есть разделение на некоторые общности, вероятно, различающиеся между собой если не языком, то своими занятиями и образом жизни: Геродот называет скифов-пахарей, скифов-земледельцев, скифов-кочевников и царских скифов. Вот что он пишет в IV, 17–19:

> И ализоны, и каллипиды во всех остальных занятиях подобны скифам, но в отличие от них хлеб они и сеют, и едят, также лук, чеснок, чечевицу и просо. Над ализонами живут скифы-пахари, которые сеют хлеб не для собственного потребления, а для продажи… (19) К востоку от… скифов-земледельцев, если перейти реку Пантикап, живут уже скифы-кочевники, которые ничего не сеют и не пашут.

Кроме скифов-пахарей (*aroteres*), скифов-земледельцев (*georgoi*) и скифов-кочевников (*nomads*), Геродот рассказывает и еще об одной скифской общности – о так называемых «царских (*basileioi*) скифах» (IV, 20):

> По ту сторону Герра находится та земля, которая называется царской, и [там] обитают скифы – самые храбрые и самые многочисленные, которые считают других скифов своими рабами.

Царские скифы, таким образом, считаются самыми храбрыми и властвуют над всеми прочими скифами. Насколько можно по-

нять Геродота, именно они составляли основу сопротивления Дарию и из их среды выходили скифские цари. Это видно из того, что, судя по описанию Геродотом похорон скифских царей, именно царским скифам приписывается исполнение траурных мероприятий (IV, 71); когда они подготовят тело царя к похоронам, набальзамировав его, они

> ...увозят [тело] на повозке к другому племени. (2) Те же, когда получают доставленный труп, делают в точности то же, что и царские скифы: отрезают себе часть уха, волосы обстригают кругом, на руках делают надрезы, лоб и нос расцарапывают, левую руку прокалывают себе стрелами. (3) Оттуда труп царя увозят на повозке к другому племени из тех, над которыми они властвуют; за ними следуют те, которых они посетили перед тем.

Итак, скифское население не представляло собой однородной этнической массы, но различалось, по крайней мере, своими занятиями.

Основой экономики скифов-кочевников являлось скотоводство, но, судя по определениям Геродота, некоторые скифские общности занимались также и земледелием. Так, Страбон пишет (VII, 4, 6):

> Номады занимаются больше войною, чем разбоем, и войны ведут из-за дани: предоставив землю во владение желающим заниматься земледелием, они довольствуются получением условленной умеренной дани, не для наживы, а для [удовлетворения] ежедневных жизненных потребностей; в случае же неуплаты денег [данниками] начинают с ними войну... Земледельцы же, хотя и слывут в отношении воинственности за людей более мирных и более цивилизованных, но, будучи корыстолюбивы и соприкасаясь с морем, не воздерживаются от разбоев и тому подобных незаконных средств к обогащению (*пер. С.В. Мирошникова*).

В этом тексте упоминаются не только варвары-номады, но и варвары-земледельцы, которые живут в степном Крыму и занимаются земледелием. Именно такие земледельческие племена степи и лесостепи, этнически не обязательно скифы (у Страбона это, очевидно, тавры), составляли, по-видимому, основной источник поступления доходов в казну скифских правителей. В современной археологической литературе высказывается мне-

ние, что с IV в. до н.э. сами скифы, или их часть, могли переходить к полукочевому способу хозяйствования и заниматься земледелием, выращивая некоторые зерновые культуры, что, однако, делалось в интересах собственного скотоводческого хозяйства (заготовка сухого корма для скота) и не имело товарного значения.

Мы часто встречаемся с ситуацией, когда даже скифские народы теряют свою «скифскость» и воспринимаются как их соседи. Так, Псевдо-Скимн цитирует Эфора – автора IV в. до н.э., написавшего первую всеобщую историю, не дошедшую до нас, но очень популярную в Античности (vv. 841–849):

> Эфор говорит, что первыми по Истру живут карпиды, затем аротеры (греч. «пахари». – *А.П.*), далее невры вплоть до необитаемой вследствие холода страны, а к востоку за Борисфеном так называемую Гилею заселяют скифы, за ними к северу георги (греч. «земледельцы». – *А.П.*), потом опять простирается на далекое пространство пустынная местность, за нею [живет] скифское племя андрофагов (*пер. И.И. Бережкова*).

С одной стороны, Эфор повторяет вслед за Геродотом его характеристики разных групп скифов (аротеры, георги), но при этом как бы отличает их от скифов, которые оказываются их соседями; с другой, – называет андрофагов «скифским племенем», что противоречит Геродотовой характеристике андрофагов.

Примерно то же мы встречаем у Помпония Мелы (II, 9–15): «Племена [Скифии] различаются образом жизни и нравами». Далее речь идет об эсседонах, агафирсах, сатархах, таврах, басилидах, номадах, георгах (последние три народа были у Геродота разными ветвями собственно скифов, у Мелы же об их скифской принадлежности не говорится вообще), антропофагах (= андрофаги Геродота), гелонах, меланхленах и неврах. Получается, что в Скифии живет много «скифских» народов, при этом сами скифы не названы по имени.

Таким образом, скифы вовсе не были однородной этнической массой, они состояли из разных общностей, различавшихся своими занятиями, положением в обществе, характером социальной жизни.

Г.А. Попова

ПРОБЛЕМЫ ИДЕНТИФИКАЦИИ ОБЩНОСТИ: МОСАРАБЫ ТОЛЕДО XI–XIII вв.*

Завоевание территорий Вестготского королевства на Пиренейском полуострове войсками Арабского халифата и утверждение политического господства мусульман положили начало масштабным социальным трансформациям, в результате которых образовалось значительное число новых общностей (мосарабы, мулади, мудехары, мориски, конверсо). Различие в вере между политической элитой и частью населения стало исходной точкой в складывании таких общностей. Долгое время в медиевистике их было принято классифицировать как этно-религиозные меньшинства, что сразу задавало и определенную модель восприятия, и набор исследовательских проблем (конфликт – сосуществование, ассимиляция, билингвизм и т.п.). При этом не акцентировалось внимание на том, что некоторые из этих групп на определенном этапе своей истории отнюдь не были меньшинством с точки зрения численности. Это в полной мере относится к мосарабам (так принято именовать христиан Аль-Андалуса). Устоявшееся в историографии представление о существовании в Аль-Андалусе мосарабской общности как особой этнической группы, обладавшей сформированным самосознанием, претерпело значительные изменения с начала 2000-х годов (Olstein 2006; Aillet 2010).

Сегодня уже невозможно написать новую обобщающую историю мосарабов. Слишком неравномерно распределение источников – и в хронологическом, и в географическом отношении. Сюжеты, которые можно изучать на их основе, очень разнообразны, но плохо стыкуются между собой, и связи между ними выстраиваются лишь гипотетически: мы располагаем сведениями об общинах мосарабов в разных местах в разное время, а главное – в освещении разных по типу источников (Попова 2011). Полагаю, что такая «дискретность» в исследовании истории мосарабов предполагает воссоздание локального исторического контекста существования этой группы в каждом отдель-

ном случае – контекста социального, конфессионального, языкового, экономического.

История толедской общины христиан после включения Толедо в состав Леоно-Кастильского королевства на сегодняшний день является самым ярким примером, доказывающим важность такого местного контекста. Только в Толедо мосарабы получают королевскую привилегию, формирующую особый правовой статус, а само слово «мосарабы» обретает устойчивое значение названия определенной группы людей (в Аль-Андалусе христиан было принято именовать иначе).

Анализ содержания арабоязычных грамот в сопоставлении с «Книгой приговоров», а также других документов показал, что характеристики, по которым, как представлялось, мосарабы Толедо отличались от остальных христиан, плохо прослеживаются по данным источников. В большинстве случаев возникают сомнения, насколько те черты (знание арабского, принадлежность к приходу с вестготской литургией, следование нормам вестготского права), которыми должен был характеризоваться мосарабский социум, в действительности определяли жизнь людей, его составлявших. Четкое деление на три группы, которое встречается только в королевских фуэро, не проявлялось так однозначно в тех сферах жизни, о которых можно судить по источникам, т.е. в сферах языковой, церковной и правовой.

В XI–XIII вв. мосарабы Толедо – это не устойчивая общность, сознательно поддерживающая свое единство, отделяющая себя от «чужих». Первоначальный импульс для оформления и закрепления «мосарабского статуса» исходит извне. Можно говорить о необходимости урегулирования разногласий между местным христианским населением и переселенцами с севера – из Леона, Галисии, других регионов. На этой основе первоначально определяются границы мосарабской общности в христианском Толедо. Полученные привилегии входят в общий корпус фуэро, подтверждаемых и сохраняемых городской общиной – консехо. А появление осознанной самоидентификации мосарабов фиксируется в источниках не ранее XVI в. (что выходит за хронологические рамки проведенного исследования).

Остается вопрос: позволяют ли перечисленные выше факторы, на основании которых принято объединять под общим на-

именованием группу жителей Толедо и округи, говорить о существовании общности «мосарабов» в XI–XIII вв.? Мне более обоснованным представляется, как указано выше, отрицательный ответ.

Примечание

[*] Исследование выполнено в рамках проекта РНФ 16-18-10393 «Самоорганизующиеся структуры средневекового города: генезис, классификация, механизмы функционирования».

Литература

Попова Г.А. Изменчивое прошлое мосарабов // История: Электронный научно-образовательный журнал. 2011. Т. 2, вып. 8 (<http://history.jes.su/s207987840000236-8-1> [1.02.2017]).

Aillet C. Les mozarabes. Christianisme, islamisation et arabisation en Péninsule ibérique (IX–XII siècle). Madrid, 2010.

Existe una identidad mozárabe? Historia, lengua y cultura de los cristianos de al-Andalus (siglos IX–XII) / C. Aillet, M. Penelas, Ph. Roisse. Madrid, 2008.

Olstein D.A. La era mozárabe. Los mozárabes de Toledo (siglos XII y XIII) en la historiografia, las fuentes y la historia. Salamanca, 2006.

Ю.В. Селезнев

«СОРАТНИКИ» ВЕЛИКОГО ХАНА: РУССКИЕ КНЯЗЬЯ В ПОХОДЕ МЕНГУ-ТИМУРА НА ДЕДЯКОВ В 1276/77 г.

Попавшие в зависимое положение от Орды русские княжества вынуждены были нести воинскую повинность в соответствии с общеимперскими нормами. Персидский автор Ала ад-дин Ата Малик ибн Мухаммед Джувейни отметил, что монголо-татары на завоеванных землях: «повсюду ввели перепись по установленному образцу и все население поделили на десятки, сотни и тысячи и установили порядок набора войска, ямскую повинность и расходы на проезжающих и поставку фуража, не считая денежных сборов». Мобилизационные нормы мы находим в свидетельствах «Юань-ши», согласно которой в странах, завоеванных монголо-татарами, по распоряжению (1229 г.) хана Угэдэя был установлен следующий порядок:

От каждого десятка [семей] в войска записывается один человек, такой, что находится [своими годами] в пределах – от 20 и старше, и до 30 лет включительно; после чего устанавливаются [им] начальники десятков, сотен и тысяч…

На протяжении 1245–1259 гг. на Руси были проведены переписи, которые установили мобилизационные нормы. Однако в 1262/63 г., во время своей последней поездки в Орду, князь Александр Ярославич Невский «отмолил» от этой «нужды». С этого времени в ордынских военных мероприятиях принимают участие дружины русских князей, комплектующиеся по местным мобилизационным правилам и нормам и под контролем княжеских чиновников, а не ордынских баскаков. Этот факт можно считать первым шагом к высвобождению от ордынской зависимости, ослаблению системы «ига».

Самый известный эпизод, в котором русским князьям и их дружинам пришлось принимать непосредственное участие, – это поход войск Менгу-Тимура на Северный Кавказ, на «славный град Дедяков» в 1276/77 г. Данный поход неоднократно описан в историографии, однако нужно уточнить некоторые детали.

В первую очередь, весьма показателен состав русских князей, участвовавших в походе. На войну отправились женатый на монгольской аристократке (из «канович»?) Глеб Василькович Белозерский с сыном Михаилом (*женат* на дочери Федора Ростиславича от первого брака), его старший брат Борис Василькович Ростовский с сыновьями Дмитрием и Константином (последний позже женился вторым браком на дочери Чингизида Ильбасмыша [внука хана Токты]), Федор Ростиславич Ярославский (зять Менгу-Тимура), Андрей Александрович Городецкий (*женат* на Василисе Дмитриевне Ростовской). Возглавил поход верховный сюзерен Ростово-Суздальской земли великий князь Владимирский Дмитрий Александрович. Таким образом, русский контингент составили дружины князей, находившихся в родстве не только между собой, но и являвшихся зятьями ордынских ханов и имперских аристократов.

Необходимо подчеркнуть, что зять хана становился важным лицом в иерархии ордынской элиты – выше него числились только хан, его жены и дети (сыновья и дочери). Его обязанно-

стью было не только участвовать в военных предприятиях хана, не только отправлять сыновей на службу, но и участвовать в военных советах, разрабатывая тем самым тактику и стратегию предстоящей компании. Зять хана, следовательно, попадал в состав высшего командования ордынской армии. При этом у гургэна появлялось неизмеримое преимущество внеочередного обращения к хану с пожеланиями, вопросами и предложениями. Кроме того, ханские зятья были обязаны присутствовать на курултаях, на которых решался вопрос о престолонаследии, – зятья получали право голоса и возможность влияния на избрание очередного хана. Род зятя включался в систему кровнородственных отношений монгольской элиты, и его представители получали возможность влиять на политическую ситуацию в государстве. Насильственная смерть ханского зятя влекла за собой серьезное наказание вплоть до того, что в качестве мести за этот акт мог быть стерт с лица земли целый город, а его жители полностью вырезаны. Следовательно, именно русские зятья ордынских ханов в первую очередь выполняли обязанность родственников и свойственников предоставлять свои силы в распоряжение хана для военных акций.

Некоторые особенности подготовки и начала похода позволяет прояснить хронология событий. Летописи фиксируют 16 сентября 1276 г. смерть в ставке хана Бориса Васильковича Ростовского. Это позволяет уточнить время начала ордынского похода на Северный Кавказ. В этом нам помогают слова папского легата Плано Карпини, который писал о монголо-татарах: «Все то, что они желают делать нового, они начинают в начале луны или в полнолуние». Следовательно, поход начался в период между новой луной 10 сентября и полнолунием 24 сентября (показательно, что в «Сокровенном сказании» фиксируется начало военного похода в главе с Чингиз-ханом против найманов «в красный день полнолуния»).

Любое военное предприятие начиналось с курултая, основной целью которого являлся военный совет. Китайский посол Сюй Тин, посетивший ставку монгольского кагана в 1235–1236 гг., отметил, что «дела военные, использование войск и тому подобные важные дела, то только глава татар лично решает [их]. Однако, он также обдумывает их вместе со своей близкой родней». На курул-

тае обсуждались тактические и стратегические планы предстоящей кампании. Можно предполагать, что накануне похода на Дедяков такой курултай состоялся 10 сентября – в день новолуния. Русские князья, несомненно, принимали в нем участие. Более того, Федор Ярославский как зять хана и главнокомандующего был обязан на таком совете присутствовать. Вероятно, доступ к этому совещанию получил и Глеб Василькович Ростовский как зять важного лица в имперской иерархии. Надо полагать, что как главнокомандующий русскими силами на совет был допущен великий князь владимирский Дмитрий Александрович, а как старший брат – Борис Ростовский.

Обсудив и разработав план предстоящей военной операции, Менгу-Тимур со своими подданными, а также русскими родственниками и союзниками начал поход, вероятно, 24 сентября – в день сентябрьского полнолуния. Русские летописи сообщают о штурме Дедякова (городище Верхний Джулат) 8 февраля 1277 г.

Из похода русские князья вернулись в свои княжества к середине июня 1277 г. – 13 июня в Ростов въехал князь Глеб Василькович. Учитывая время пути из ставки хана на Русь сроком в два месяца, мы получаем время похода на Северный Кавказ также в период около двух месяцев. Следовательно, начав поход 24 сентября, ордынско-русские войска прибыли к театру военных действий в конце ноября 1276 г. До времени штурма Дедякова в начале февраля 1277 г. войскам русских князей предстояло на протяжении декабря и января (более двух месяцев) сражаться с ясами – аланскими племенами Северного Кавказа, оказывавшими ордынцам сопротивление вот уже более сорока лет. Не исключено, что перед русскими дружинами была поставлена конкретная боевая задача – овладение крепостью Дедяков. По крайней мере, контекст летописной записи позволяет сделать такое предположение.

Русские войска показали себя весьма боеспособными воинскими подразделениями, а их командный состав – русские князья – талантливыми полководцами. Летописец отметил, что «приступиша Рустии князи ко Яскому городу ко славному Дедякову и взяша его месяца февраля в 8 и многу корысть и полонъ взяша, а противных избиша бесчисленно, град же их огнем пожгоша». Вероятно, русские князья и их дружины в полной

мере смогли применить накопленный к этому времени на Руси опыт штурма городских укреплений. Во всяком случае, контекст записи позволяет говорить о том, что город был сначала взят, а лишь потом – сожжен. Взяв «многу корысть и полонъ, противных избиша бесчисленно», русские войска предали город огню, после чего отошли к основным силам ордынцев во главе с ханом. Далее в летописи отмечено: «Царь же Менгутемеръ добре почести князи Русские и похвали их велми и одаривъ их отпусти въ свою отчину».

Русские князья получили не только благодарность за участие в походе («почести», и «похвали», и «одаривъ»), но и положенную личному составу и союзникам долю военных трофеев. Военная добыча со времен Чингиз-хана после завершения победоносной войны пропорционально делилась между личным составом в соответствии с местом в армейской иерархии. Непосредственный свидетель вторжения монголо-татар в Венгрию в 1241–1242 гг. магистр Рогерий отмечает, что «после победы и триумфа татарского войска… все награбленное… было собрано для дележа и раздачи». Именно так описывает распределение военных трофеев китайский сановник Сюй Тин:

> Только когда используются войска и в сражении они побеждают, тогда [их] награждают – конями, или золотыми и серебряными пайцзами, или отрезками полотна и шелка. Взявшим город – отдают его на произвол, [они могут] грабить и забирать детей, женщин, драгоценности и шелка. Первые и последние [в очереди] на грабежи и похищения – ранжируются в соответствии с их заслугами.

При этом несколько выше Сюй Тин указывает:

> Имеющие заслуги [чиновники] сами предоставляют золото и серебро, а татарский правитель дает разрешение, чтобы [эти чиновники] сами отчеканили пайцзы.

Поскольку на возвращение на Русь у русских дружин ушло четыре месяца вместо обычных двух, можно предполагать, что со взятием Дедякова война на Северном Кавказе для них не закончилась. Вероятно, какое-то время войска приводили к покорности разгромленные племена, и только затем военные силы, собранные ханом Менгу-Тимуром, были распущены по своим

домам. Никоновская летопись XVI в. описывает въезд в Ростов князя Глеба Васильковича следующими словами:

> ...князь Глебъ... пріиде изо Орды отъ царя Менгу Темиря, бывъ съ нимъ на войне, и съ сыномъ своимъ Михаиломъ и з братаничемъ своимъ Констянтиномъ Борисовичемъ… приведоша съ собою множество полона и богатства, и въ чести велице быша у царя.

Таким образом, русские «соратники» ордынского хана, участвуя в военных акциях Орды и совместных операциях в целях решения своих политических задач, на практике осваивали принципы стратегии и тактики ордынских войск, усваивали военную и политическую культуру ордынского государства.

А.А. Синицын

О СООБЩЕСТВЕ СЛУЖИТЕЛЕЙ МУЗ, ВОЗГЛАВЛЯВШЕМСЯ СОФОКЛОМ (*VITA SOPHOCLIS* 6)

XXIX чтения памяти В.Т. Пашуто посвящены обсуждению проблем различных общностей и сообществ, существовавших в Античности и Средневековье. В этом докладе я выскажу замечания относительно свидетельства *Vita Sophoclis* (далее: VS) – источника рубежа II–I вв. (все даты – до н.э.) – о мусическом союзе Софокла.

В научной литературе проблема профессиональных, культовых и политических ассоциаций у древних греков освещена весьма широко. Основательно изучены разного рода социально-культурные объединения, товарищества, общины и школы: *гетерии*, *койнонии*, *геннеты*, *оргеоны*, *эранисты*, *техниты*, *синоды*, *мусейоны* и др.

Особое место среди частных сообществ в классическую эпоху занимали *фиасы* (θίασοι) – религиозно-культовые и профессиональные союзы, со своей корпоративной этикой, ритуалами и совместными трапезами. Фиасы являлись характерным феноменом полисной культуры. Создавались они с целью поклонения богу или богам, которых участники считали покровителями своего сообщества. Историю термина θίασος и историю содру-

жеств, члены коих именовали себя *фиасотами* (θιασῶται), можно проследить с греческой архаики и до эпохи Римской империи (из новых работ: Schöne 1987; Merkelbach 1988; Устинова 1988; Ustinova 1991; Schlesier 1998; Jaccottet 2003; Aneziri 2003; Schlesier 2011; Verboven 2011; Завойкина 2013; Bernabé et al. 2013; Nielsen 2014; Heineman 2016).

Античный биограф Софокла, чье имя не сохранилось, хотя до нас дошел краткий свод собранных им сведений о жизни и творчестве афинского драматурга (TGF IV Radt. P. 29–40), сообщает, что Софокл являлся руководителем фиаса, в который входили οἱ πεπαιδευμένοι. Данный факт биографии трагика весьма существен, разумеется, при условии, что мы доверяем анонимному автору «Жизнеописания» и тем источникам, на которые он опирался (скептически: Lefkowitz 1981. P. 78 ff. = Lefkowitz 2012. P. 79 f.; ср.: Lefkowitz 1984. P. 146–147).

В антиковедении есть немало работ, авторы которых признают (с оговорками либо без оных) достоверность информации о θίασος Софокла в VS. В. Эренберг полагал, что это упоминание о фиасе в VS. 6 может иметь большее значение, чем обыкновенно считают антиковеды (Ehrenberg 1956. S. 195). Уже в статье 1900 г. Г. Колин говорил о «замечательном фиасе (*fameux thiase*) Софокла» как о «предмете многих споров» (Colin 1900. P. 114–115). А Ф. Де Мартино назвал это свидетельство анонима «esclusivo e impegnativo» (De Martino 2003. P. 444).

Меня интересует вопрос о характере фиаса Софокла: кто входил в это сообщество, т.е. кем являлись фиасоты, о которых сообщает VS?

В книге об эволюции религиозного сознания афинян И.Е. Суриков отметил, что В.Н. Ярхо – комментатор академического издания русского перевода Софокла – ошибочно полагал, будто в VS речь идет о фиасе, посвященном Музам и Дионису (Софокл 1990. С. 595, прим. 10). Суриков упрекает филолога-классика в необоснованности такого допущения: «Анонимный биограф Софокла сообщает… что он руководил *каким-то фиасом* (культовым объединением), причем *вовсе не факт*, что этот фиас *был посвящен Дионису* и *Музам* и, таким образом, *включал в себя актеров*, как предполагает комментирующий данное ме-

сто В.Н. Ярхо (везде в цитатах курсив мой. – *А.С.*)» (Суриков 2002. С. 269). Очевидно, что коллега-историк доверился русскому переводу (в данном случае неточному) и вслед за В.Н. Чемберджи – переводчицей VS (Софокл 1990. С. 440–442) – сделал существенные ошибки. Ведь на самом деле биограф поэта сообщает как раз о том, что сообщество Софокла было посвящено *Музам*, а из контекста «Жизнеописания» ясно, что упомянутый в нем Мусический фиас был связан с театром, драмой и, вероятно, *включал актеров*.

> Σάτυρος δέ φησιν (FHG 3, 161–162) ὅτι καὶ τὴν καμπύλην βακτηρίαν αὐτὸς ἐπενόησεν. Φησὶ δὲ καὶ Ἴστρος (FGH 334 F 36) τὰς λευκὰς κρηπῖδας αὐτὸν ἐξευρηκέναι, ἃς ὑποδοῦνται οἵ τε ὑποκριταὶ καὶ οἱ χορευταί, καὶ πρὸς τὰς φύσεις αὐτῶν γράψαι τὰ δράματα, ταῖς δὲ Μούσαις θίασον ἐκ τῶν πεπαιδευμένων συναγαγεῖν (VS. 6 [Test. A 1 lin. 26–30. TGF IV Radt. P. 32]).
>
> Сатир же говорит, что и изогнутый посох он [*sc.* Софокл] придумал. А Истр говорит, что он выдумал белые сапожки, какие носят [во время театральных представлений] и актеры, и хоревты; и что сообразно с характерами оных [*sc.* актеров и хоревтов] он сочинял свои драмы; а из обученных [людей] учредил фиас, [посвященный] Музам.

Сведения в VS распределены по темам. Первый раздел включает факты биографии драматурга (§ 1–2), а во втором разделе (§ 3–8) собраны материалы о мусическом воспитании и служении Софокла; здесь упоминается «маэстро» Лампр – его наставник в музыке, рассказывается о театральных нововведениях драматурга-постановщика: «И многое он впервые установил на [театральных] состязаниях» («καὶ πολλὰ ἐκαινούργησεν ἐν τοῖς ἀγῶσι, πρῶτον…»: VS. 4). Биограф перечисляет то, что придумал и внедрил Софокл первым (*hic*: πρῶτος) как драматург и постановщик. *NB*: все названные здесь нововведения трагика, факты его биографии, его творческие принципы, связаны именно с театром (§ 4–6); здесь говорится об исполнительском искусстве Софокла (§ 3, 4, 5), его театральных новациях (декорации, костюмы, увеличил состав хора, ввел третьего актера *etc.*). За этим (и, вероятно, в связи с этим) следует сообщение о почитании Софокла (§ 7); заключает второй, «театральный», раздел VS информация о количестве по-

бед драматурга на агонах (§ 8). В этом контексте ясно, что и учрежденный трагиком мусический фиас, упомянутый в разделе о его театральных новациях, следует рассматривать *в связи с театральным и драматическим искусством*; а поскольку биограф дополняет эту информацию деталью о фиасотах ἐκ τῶν πεπαιδευμένων, этот союз представляется чем-то вроде «школы актерского мастерства», «театральным кружком» служителей Мельпомены для подготовки «квалифицированных специалистов» и совместного исполнения культов.

В VS говорится, что при сочинении пьес поэт ориентировался на драматические способности *актеров* и *хоревтов* (πρὸς τὰς φύσεις αὐτῶν κτλ), исполнявших роли в его драмах, т.е. тех «обученных», кто входили в его фиас. Ср. во франц. переводе VS Ж. Жуанна: «qu'il a écrit ses drames en conformité avec les qualités naturelles (*de ses acteurs et de ses choreutes*), et qu'il a réuni pour les Muses un thiase formé de gens instruits» (Jouanna 2007. P. 686). А. фон Блументаль, автор статьи о Софокле в RE, называет имена двух Софокловых актеров и резюмирует: «Aus den so herangebildeten habe er einen Thiasos der Musen gegründet (vit. 6)» (Blumenthal 1927. S. 1049). Так же у О.В. Кулишовой: «А неизвестный биограф Софокла сообщает, что поэт писал роли в расчете *на индивидуальные свойства своих актеров*» (Кулишова 2014. С. 117, но с неверной ссылкой на источник [?!]: здесь VS. 13 – *sic*!).

Менее вероятно, что театральный θίασος Софокла был посвящен Асклепию и что его членами являлись медики и жрецы бога врачевания, как считает И.Е. Суриков (2002. С. 269–270), а за ним буквально повторяет Н.Б. Мында (2011. С. 136–137). Да и нет никаких указаний на связь этого культового сообщества с Асклепием и вообще с целителями.

Некоторые исследователи считали, что θίασος Софокла был «литературным кружком» (Harriot 1969. P. 138: «a literary circle»; Ehrenberg 1956. S. 195: «eine Art literarischen Kreis»; ср.: Diels 1910; Webster 1969. P. 7; Lesky 1993. S. 315), о нем говорили как о сообществе афинских интеллектуалов второй половины V в. и стремились «расширить» его состав, полагая, что, помимо актеров и хоревтов, в него могли входить музыканты, поэты, писа-

тели и прочие «деятели свободных искусств» (см., например: Bergk 1858. P. XIX sq.; ср.: Sommerbrodt 1876. S. 121–124; Colin 1900. P. 114 s.; Herzog 1935. S. 973; De Martino 2003. P. 445 sg.; и др.). Что среди этих фиасотов могли быть и музыканты, представляется резонным, а вот мнение о том, что участником театрального сообщества был Геродот, которого Софокл будто бы «von ihm gegründete “Musenklub” schon in höhere Regionen geführt haben», как считал Х. Дильс (Diels 1910. S. 21), является необоснованным. Дильса поддержал Уэллс (Wells 1923. P. 183–184; также: Ehrenberg 1956. S. 195). Но этот взгляд основан на зыбком суждении о дружбе афинского трагика и ионийского историка (критически: Синицын 2006; 2008а; 2008б; 2011).

Маловероятным представляется и «приписывание» к этому театральному сообществу софиста Протагора из Абдеры или еще одной «звезды» той эпохи – милетянки Аспасии (как считает: De Martino 2003. P. 446). Ведь если этот мусический фиас включал «деятелей театра», то среди его участников, которые занимались «сценическим мастерством», женщин не могло быть по определению. А гипотеза о роли, которую могла играть в этом фиасе сожительница и вдохновительница афинского «олимпийца», основана, по-видимому, на том *locus topicus*, что Софокл был связан с пресловутым «интеллектуальным салоном» Перикла (см.: Stadter 1991).

Материал в разделе II VS подобран и выстроен так, чтобы у читателя сложилось впечатление, что наш драматург во многом являлся пионером в театральном деле, подвижником в искусстве, художником-новатором, поэтому-то, надо понимать, что и его θίασος был первым в своем роде театрально-культовым союзом в Афинах. У. Кёлер считал это сообщество Софокла старейшим из известных нам творческих объединений, посвященных Музам (Köhler 1884. S. 295: «…Sophokles, der den ältesten uns bekannten Thiasos der Göttinnen [*sc.* Μοῦσαι. – *A.C.*] gestiftet hatte»; ср.: Sittl 1887. S. 284; Colin 1900. P. 114).

По-видимому, Софокл и в этом тоже был πρῶτος, но в классических Афинах его фиас, скорее всего, был не единственным «союзом актеров» (*Schauspielerverein*: Sybel 1875. S. 248–251; Sittl 1887. S. 285 et al.). В комедии Аристофана «Фесмофориазу-

сы» (411 г.) встречается еще одно свидетельство о частном сообществе служителей Муз под руководством другого драматурга, Агафона – младшего современника Софокла и его соперника на театральных агонах. Слуга Агафона говорит о θίασος Μουσῶν в доме своего господина, который занят сочинением песен (Aristoph. Thesm. 40–42).

И.Е. Суриков без оговорок признает достоверность свидетельства анонима о фиасе, которым руководил Софокл, но сомневается в том, что оный союз включал актеров и был посвящен Музам и Дионису. Был ли связан этот фиас с культом Диониса? Вероятно, да (о Софокле и Дионисе см.: Синицын 2007а; 2007б). Но мы отложим обсуждение этого вопроса для другого случая. О почитании же Муз в VS. 6 говорится *буквально*, да и относительно фиасотов в качестве «служителей орхестры» здесь сомневаться, пожалуй, не следует, ибо в данном случае оригинальный текст источника является именно *фактом*.

Иное дело, достоверный ли это факт, т.е. насколько информация безымянного автора отражает действительное положение дел в Афинах V в. Ведь «Жизнеописание Софокла» – источник все же поздний, во многом компилятивный, основанный большей частью на байках о великом поэте, которые, надо полагать, имели широкое хождение в Античности.

Литература

Завойкина Н.В. Боспорские фиасы: между полисом и монархией. М., 2013.

Кулишова О.В. Античный театр: организация и оформление драматических представлений в Афинах V в. до н.э. СПб., 2014.

Мында Н.Б. Героизация творцов как определяющий фактор в формировании древнегреческой культуры // Вестн. Мос. гос. лингвистич. ин-та. 2011. Вып. 11. С. 132–143.

Синицын А.А. Геродот, Софокл и египетские диковинки (Об одном историографическом мифе) // Античный мир и археология. 2006. Вып. 12. С. 363–405.

Синицын А.А. Поэт между Эсхилом и Еврипидом: место Софокла в «Лягушках» Аристофана // Из истории античного общества. Н. Новгород. 2007. Вып. 9–10. С. 230–245. (а)

Синицын А.А. Дионисийские драмы Софокла // Мнемон. 2007. Вып. 6. С. 389–408. (б)

Синицын А.А. Софокл и Скифский логос Геродота // Археология Восточно-Европейской степи. Саратов, 2008. Вып. 6. С. 269–292. (а)

Синицын А.А. Plut. *Mor*. 785b: критические замечания о достоверности источника // Мнемон. 2008. Вып. 7. С. 377–418. (б)
Синицын А.А. По поводу упоминания в классической драме экстравагантного «боспорского феномена» (Soph. Frag. 473 TrGF 4 Radt) // Боспорский феномен. 2011. С. 626–641.
Суриков И.Е. Эволюция религиозного сознания афинян во второй половине V в. до н.э.: Софокл, Еврипид и Аристофан в их отношении к традиционной полисной религии. М., 2002.
Софокл. Драмы. М., 1990.
Устинова Ю.Б. Частные культовые сообщества у греков (Аттика VI–IV вв. до н.э.) // Быт и история в античности. М., 1988. С. 192–218.
Aneziri S. Die Vereine der dionysischen Techniten im Kontext der hellenistischen Gesellschaft: Untersuchungen zur Geschichte, Organisation und Wirkung der hellenistischen Technitenvereine. Stuttgart, 2003.
Bergk Th. Commentatio de Vita Sophoclis // Sophoclis tragoediae. Lipsiae, 1858. P. VII–XLII.
Blumenthal A. von. Sophokles (1) // RE. 1927. Bd. 3.1 A. Sp. 1040–1095.
Colin G. Décrets amphictyoniques en l'honneur des artistes dionysiaques d'Athènes // Bulletin de Correspondance Hellénique. 1900. Vol. 24. P. 82–123.
De Martino F. Sofocle "stravagante" // Shards from Kolonos. Studies in Sophoclean fragments. Bari; Levante, 2003. P. 435–464.
Diels H. Die Anfänge der Philologie bei den Griechen // Neue Jahrbücher für das klassische Altertum, Geschichte und deutsche Literatur. 1910. N 13. S. 1–25.
Ehrenberg V. Sophokles und Perikles. München, 1956.
Harriot R.M. Poetry and criticism before Plato. L., 1969.
Heineman A. Der Gott des Gelages: Dionysos, Satyrn und Mänaden auf attischem Trinkgeschirr des 5. Jahrhunderts v. Chr. B.; Boston, 2016.
Herzog R. Urkunden zur Hochschulpolitik der römischen Kaiser // Sitzungsberichte der Preussischen Akademie der Wissenschaften. B., 1935. S. 967–1019.
Jaccottet A.-F. Choisir Dionysos. Les associations dionysiaques ou la face cachée du dionysisme. Zürich, 2003. Vol. 1–2.
Jouanna J. Sophocle. P., 2007.
Köhler U. Exegetisch-kritische Anmerkungen zu den Fragmenten des Antigonos von Karystos // Rheinisches Museum für Philologie. 1884. Bd. 39. S. 293–300.
Lefkowitz M.R. The Lives of the Greek Poets. L., 1981 (2nd ed.: 2012).
Lefkovitz M.R. Aristophanes and other Historians of the Fifth-Century Theater // Hermes. 1984. Bd. 112, Heft 2. S. 143–153.
Lesky A. Geschichte der griechischen Literatur. 3. Aufl. München, 1993.
Merkelbach R. Die Hirten des Dionysos. Stuttgart, 1988.

Nielsen I. Housing the Chosen: The Architectural Context of Mystery Groups and Religious Associations in the Ancient World. Turnhout, 2014.
Schlesier R. Die Seele im Thiasos. Zu Euripides, Bacchae 75 // Ψυχή – Seele – anima. Festschrift für K. Alt. Stuttgart; Leipzig, 1998. S. 37–72.
[*Schlesier R.* (ed.)] A different god? Dionysos and Ancient Polytheism. B.; Boston, 2011.
Schöne A. Der Thiasos: Eine ikonographische Untersuchung über das Gefolge des Dionysos in der attischen Vasenmalerei des 6. und 5. Jhs. v. Chr. Göteborg, 1987.
Sittl K. Geschichte der griechischen Literatur bis auf Alexander den Grossen. Teil 3. München, 1887.
Stadter Ph. Pericles among the Intellectuals // Illinois Classical Studies. 1991. Vol. 16, N 1/2. P. 111–124.
Sybel L. von. Sophokles als Stifter einer Gesellschaft der Musenverehrer // Hermes. 1875. Bd. 9. S. 248–251.
Sommerbrodt J. Der Musenverein des Sophokles // Hermes. 1876. Bd. 10. S. 121–124.
Ustinova Ju. The *Thiasoi* of Theos Hypsistos in Tanais // History of Religions. 1991. Vol. 31. P. 150–180.
Verboven K. Professional Collegia: Guilds or Social Clubs? // Ancient Society. Leuven, 2011. Vol. 41. P. 187–195.
Webster T.B.L. An Introduction to Sophocles. 2nd ed. L., 1969.
Wells J. Studies in Herodotus. Oxford, 1923.

В.И. Ставиский

«ТЫ ОУЖЕ НАШЬ ЖЕ ТАТАРИНЪ» (К ВОПРОСУ О ФОРМИРОВАНИИ НОВОЙ ЭТНОПОЛИТИЧЕСКОЙ ОБЩНОСТИ НА ТЕРРИТОРИИ ЮЖНОЙ РУСИ В СЕРЕДИНЕ XIII в.)

В Ипатьевской летописи в завершении повествования о поездке князя Даниила Романовича в ставку Батыя, случившейся до апреля 1246 г., сообщается о том, что князь Даниил «нынѣ сѣдить на колѣноу и холопомъ называеть^{c}» (ПСРЛ. Т. 2. Стб. 806). Л. Махновец перевел это сообщение как «нині сидить на колінах і холопом себе називає»; аналогично перевела его и О. Лихачева: «ныне стоит на коленях и называет себя холопом». В этих переводах остался не раскрытым смысл, вкладывавшийся автором летописного текста в термин *холопъ*. И. Срезневский

рассматривает данный случай применения слова *холопъ* в контексте значения «слуга», очевидно опираясь еще на один случай использования этого термина Ипатьевской летописи: «Василко же… нача молвити горожаномъ а Татарове слъıшать послан^{н}и с нимь Костѧнтине *холопе* и ты и *дроугии холопе* Лоука Иванковичю се городъ брата моего и мои передаитесѧ» (Там же. Стб. 851).

Выделяя фразеологизмы Ипатьевской летописи, относящиеся к государственно-политической сфере, А. Генсёрский не рассматривает рассматриваемой процедуры «сидения на коленях». Однако основываясь на его наблюдениях над фразеологизмами Ипатьевской летописи (Генсьорський 1961. С. 77, 162), можно считать, что фразой «сѣдить на колѣноу и холопомъ называеть^{с}» передается факт установления отношений подчинения, воспринятых автором текста как степень исключительного унижения князя.

Обстоятельства приема князя Даниила, зафиксированные в тексте Ипатьевской летописи, очень близки сведениям из «Истории монголов» Плано Карпини: «Они посылают также за государями земель, чтобы те *являлись к ним без замедления*; а когда они придут туда, то не получают никакого должного почета, а считаются наряду с другими *презренными личностями*», в оригинале употреблено выражение “*viles personae*”» (Иоанн 1911. С. 34; Собрание 1825. С. 184, 185). Положение древнерусского князя близко этим неким *viles personae*. Характерно и обращение Батыя к князю Даниилу: «Данило чему еси давно не пришелъ?». Продолжение рассуждений Плано Карпини о том, что «а когда они придут туда, то не получают никакого должного почета», находит отклик в летописной фразе: «А нынѣ оже еси пришелъ, а то добро же… и присла вина чюмъ и ре^{ч} не ѡбыкли пити молока пии вино. О злѣе зла чѣсть Татарьская». Очевидно, что князь Даниил эту «честь татарскую», пусть даже и «злую», все же получил.

Плано Карпини сообщает о двух различных типах «коленопреклонений» при посещении ставки Батыя. Он отличает тройное преклонение левого колена перед входом в «ставку» от необходимости «сказать, преклонив колена» (Иоанн 1911. С. 47; Собрание 1825. С. 16, 17, 20, 21). Обращение к Батыю и получение ответов было опосредовано специальным лицом – Елдегаем. Аналогичный порядок отмечен Плано Карпини при посещении

ставки хана Гуюка. Следовательно, в Ипатьевской летописи зафиксирован порядок обращения к Батыю князя Даниила с преклонение обоих колен – точно согласно протоколу, подтверждаемому описанием Плано Карпини.

Обращаясь к хану Батыю, князь Даниил должен был использовать термин, который бы обозначил степень его подчиненности. Употребленный для этого случая Плано Карпини фразеологизм *viles personae* не содержит необходимой конкретики. Но в его описаниях есть упоминания о людях, которые формально «приравниваются к рабам», но «принадлежат к числу татар» и «считаются в их среде, однако не пользуются таким уважением, как татары». Хотя они и сопричислены к татарам, но с ними поступают не так как с татарами, а как с рабами. Здесь очевидно включение князя в татарский социум, путь и в качестве «неравноправного» члена.

В тексте монгольского «Сокровенного сказания» мы обнаруживаем несколько категорий зависимого населения: «подданные, домашние слуги» (*bo'ol nekün*. – Скрынникова 2015. С. 42), согласно другому переводу, «рабы-домочадцы» (Козин 1941. С. 155). Здесь же названы «рабы-холопы» (*qaracu bo'ol*). Б. Владимирцов переводил *xaracu* как «чернь», а *bogolcud* как «рабы» (Владимирцов 1934. С. 69–70). По поводу термина *ostiarios* («привратники») в тексте Плано Карпини может быть высказано предположение, что это были те, кого в тексте «Сокровенного сказания» неоднократно называют *рабом при пороге* или *вратарем* (Козин 1941. С. 96, 164). Это, скорее всего, наименование должности (титула?) «раб порога». А следовательно, лица, обозначенные этим термином, не имеют никакого отношения к реальному рабству: «Он, будучи нукером (служа нукером), стал боголом порога, эмчу (слугой) дверей». Обязанности привратника не состояли в простом открывании дверей, это была одна из почетных должностей, которой награждались сподвижники (нукеры) Чингиз-хана (Крадин, Скрынникова 2006. С. 228–229). Очевидно, именно «рабам порога» был готов поклониться князь Михаил, находясь в ставке Батыя, т.к. все остальные сидели в его присутствии.

Термин *богол* – это маркер категории лиц, находившихся в подчиненном положении по отношению к лидеру. К числу племен из «чужих», которое обозначалось понятием *унаган-богол*, принадлежали татары (Крадин, Скрынникова 2006. С. 231). Са-

моидентификация князя Даниила в качестве «холопа» совершенно определенно связывается в тексте с условием его включения в новое культурно-политическое сообщество *татар.* В связи с этим стоит вспомнить об обращении Батыя к князю Даниилу: «Он же рече: Ты уже *нашь* же *Татаринъ*. Пии *наше* питье». Местоимение *наши* здесь используется для очерчивания и фиксации границ своей общности.

Источники и литература

Владимирцов Б.Я. Общественный строй монголов. Монгольский кочевой феодализм. Л., 1934.

Генсьорський А. Галицько-Волинський літопис. Лексичні, фразеологічні та стилістичні особливості. Київ, 1961.

Иоанн де Плано Карпини. История монгалов / Введ., пер. и примеч. А.И. Малеина. СПб., 1911.

Козин С.А. Сокровенное сказание: Монгольская хроника 1240 г. М.; Л., 1941.

Крадин Н.Н., Скрынникова Т.Д. Империя Чингисхана. М., 2006.

Скрынникова Т.Д. Основания власти правителя в монгольской политической культуре эпохи Чингисхана // Монголика. СПб., 2015. Вып. 15. С. 39–44.

Собрание путешествий к татарам и другим восточным народам в XIII, XIV и XV столетиях / Изд. Д. Языкова. СПб., 1825. Т. 1.

И.Е. Суриков

СПАРТА КАК УНИКАЛЬНЫЙ И ЗАКОНОМЕРНЫЙ ТИП ОБЩНОСТИ В ДРЕВНЕГРЕЧЕСКОМ ПОЛИСНОМ МИРЕ

Было время, когда лакедемонский полис являлся предметом пристального и, можно сказать, фанатичного (но в то же время в чем-то абстрактного) внимания со стороны рафинированно-интеллектуальных кругов тогдашней Эллады. Как правильно выразился Ксенофонт: «И что удивительнее всего, ведь все хвалят эти (спартанские. – *И.С.*) порядки, а подражать им не хочет ни один полис» (Xen. Lac. pol. 10.8).

Что касается нежелания подражать – тут все понятно: выражаясь словами баснописца Крылова, «зелен виноград». Чтобы быть спартиатом, нужно было для начала попробовать прожить жизнь на «черной похлебке» и походить в дырявом плаще, при этом гор-

до нося статус гегемонов Эллады. Тем, кто попытался пожить такой жизнью (как, например, Алкивиад), это довольно скоро не понравилось. Со временем, впрочем, не понравилось это даже и самим спартанцам; таковое изменение вкусов, по справедливому наблюдению Л.П. Маринович и Г.А. Кошеленко, стало одним из важных факторов спартанского кризиса IV в. до н.э. (Маринович, Кошеленко 2002. С. 20–21). Но мы (оговорим сразу, во избежание возможных недоразумений) будем вести речь о Спарте «лучших времен», т.е. периода полного оформления и расцвета «ликургохилонова» строя, до начала кризисных явлений.

Именно эта Спарта поры своей акме, разумеется, и вызывала восторг многих греков. Часто говорят о «спартанском мираже» (см. прежде всего: Ollier 1933–1943; ср. также: Tigerstedt 1965–1978), подразумевая под оным, разумеется, идеализацию лакедемонского государственного устройства и всего образа жизни античными авторами. Да, собственно, только ли античными? «Спартанский мираж» продолжал долго удерживать свои позиции и в последующие эпохи. Еще в XVIII в. (Ж.-Ж. Руссо – а он был едва ли не самым демократически настроенным из мыслителей своего времени – говорил: «спартанцы – скорее полубоги, чем люди»; цит. по: Маринович 2001. С. 5) и в даже XIX в. этот «мираж» был достаточно силен, особенно в немецкой науке (Суриков 2012). Собственно, почему такой интерес вызывали дорийцы (что ярче всего проявилось в классическом четырехтомном труде *Die Dorier* Карла-Отфрида Мюллера)? Естественно, потому, что представителями этого субэтноса древнегреческого народа виделись в первую очередь спартанцы, воспринимавшиеся, так сказать, как дорийцы по преимуществу. Соответственно, спартанские обычаи (такие как сисситии, предельно строгое воспитание, ликвидация неполноценных младенцев и т.п.) трактовались в том духе, что спартанцы-дорийцы являлись самой «чистой», самой «нордической» частью эллинства, сохранившей в незыблемости древние арийские традиции.

Но времена меняются… Если когда-то не было такого греческого полиса, которым так восхищались, как Спартой, то ныне, пожалуй, нет такого полиса, который так много критикуют, как Спарту, – именно за то, что она менее всего соответствует господ-

ствующим в современную эпоху идеалам либеральной демократии, «открытого общества» и т.п. Теперь чаще говорят не о «спартанском мираже», а о «тени Спарты» (яркий образчик – относительно недавний коллективный труд, который именно так и называется: The Shadow of Sparta 1994); а в понятии «тень», разумеется, имплицитно заложен негативный оттенок. Спарту сплошь и рядом характеризуют как тоталитарное общество (правда, возражения см.: Welwei 2004. S. 10–11, 345, 355). В отечественном антиковедении подобная критическая тенденция, «развенчивающая» и даже «демонизирующая» Спарту, бесспорно, в наибольшей степени проявилась в работах Ю.В. Андреева (1983 и др.).

Нам же, со своей стороны, хотелось бы руководствоваться не эмоциями, а принципом историзма при изучении социумов прошлого. Зачем в принципе подходить к древним государствам с современными критериями, которым они заведомо удовлетворить не смогут? По нашему глубокому убеждению, наиболее приемлемым критерием при оценке любой конкретной государственности может и должно служить не ее соответствие тем или иным позже сформировавшимся идеологемам, а единственно *эффективность* этой государственности. Что можно сказать о такой общности, как Спарта (повторим, что имеем в виду Спарту периода ее расцвета), с данной точки зрения?

Рассмотрим спартанский полис как общность. Это было по греческим меркам весьма крупное государство, не только по размеру территории (в данном отношении со Спартой вообще не мог сравниться ни один другой полис), но и по численности населения (следует полагать, в общей совокупности не менее 200 тысяч человек). В государстве имелось правящее военное сословие, которое, напротив, являлось очень небольшим – даже в лучшие времена менее 10 тысяч человек.

Сословие, о котором идет речь, с определенного момента (или, скорее, в ходе определенного исторического процесса, который мог растянуться и на достаточно долгий срок, но в данном случае это не столь принципиально) ввело в своей среде некие необычные порядки – довольно странные, а на чей-то взгляд даже и просто дикие – и в дальнейшем руководствовалось этими порядками во всей своей жизни. Имеем в виду, ра-

зумеется, ἀγωγή спартиатов. Подчеркнем, поскольку это очень важно: их сословие ввело эти пресловутые порядки *только* для себя, никому, кроме себя, их не навязывало и видело в них для себя своеобразную честь.

«Ликургов космос», который, собственно, и представлял собой сумму (вернее, систему) этих порядков, как раз традиционно и признается главным компонентом «спартанского тоталитаризма», вызывает наибольшее неприятие у либерально-демократически настроенной образованной публики. Еще бы: отсутствие свободы даже в среде полноправных граждан, полное подчинение индивида коллективу, культ жесткой дисциплины, вроде бы влекущий за собой приниженное положение человеческой личности!

Однако обратим внимание на то, что спартиаты (по крайней мере, в подавляющем большинстве) подчинялись этим порядкам вполне добровольно и сознательно, а не в силу какого-то внешнего принуждения. Да и не было в условиях античного полиса таких механизмов принуждения, которые могли бы заставить гражданскую общину на протяжении длительного исторического периода жить не так, как эта община хочет. И, раз уж спартиаты придерживались подобных порядков, значит, они того хотели; получается, им эти порядки нравились, устраивали их, иначе сами порядки неизбежно были бы изменены. Так почему бы нам не относиться с уважением к этому, повторим, сознательному выбору спартиатов?

Рассудим: если «вывести за скобки» гомеев-спартиатов, полноправных граждан, плохо ли жилось представителям остальных главных категорий населения лакедемонского полиса? Периэкам, можно полагать, жилось примерно так же, как афинским метэкам, вряд ли хуже. Кстати, в отличие от последних, которые в принципе не могли обладать правом собственности на землю, у периэков, вне сомнения, земельные участки имелись. Далее, говоря о спартанских женщинах, нельзя не отметить, что им жилось безусловно лучше, чем афинским, с этим никто не будет спорить.

Думаем, не прозвучит чрезмерно еретически даже утверждение, что спартанским илотам жилось лучше, чем рабам класси-

ческого типа в Афинах или где бы то ни было. Хотя бы потому, что илот, отдав господину половину урожая (Tyrt. fr. 5 Gentili – Prato), другой половиной мог распоряжаться по своему усмотрению; классический же раб не распоряжался вообще ничем.

Чем объяснялся тот пиетет перед Спартой, который проявляли античные интеллектуалы из других полисов, восхищавшиеся и завидовавшие ей? Уж точно не тем, что спартиаты плохо кормили своих детей, собранных в агелы, да и сами ели почем зря свою «черную похлебку». И не тем, что они запретили роскошь, искоренили торговлю и т.п. Разумеется, образованного грека это мало чем могло прельстить. Нет, причиной преклонения, естественно, была другая вещь (которая, тем не менее, была косвенным, но прочным образом связана со всеми этими странными обычаями): тот ощущавшийся почти каждым факт, что Спарта как общность на протяжении длительного времени оставалась *самым эффективным* из государств Эллады.

Одним из главных условий нормальной жизни (будь то на уровне индивидуальном, внутригосударственном, межгосударственном…) является *безопасность*. Был ли в греческом мире хоть один другой полис, который давал бы своему населению такую же степень безопасности (или схожую хотя бы в отдаленной степени), как Спарта? Нет.

Под безопасностью мы имеем в виду, во-первых, безопасность внешнюю – от успешного нападения врагов. Что касается этого аспекта – тут о спартанском первенстве, кажется, даже и спорить не имеет смысла. Правящее (и поэтому, само собой, привилегированное) военное сословие функционировало в плане обороны страны настолько эффективно, что Спарта на всем протяжении архаической и классической эпох могла позволить себе уникальную роскошь не иметь оборонительных стен – этого, казалось бы, интегрального признака эллинского полиса (Ducrey 1995). Иноземные армии на протяжении веков не вступали на территорию Лаконики (естественно, из трепета перед спартанскими воинами); спартанские женщины, в отличие от остальных гречанок, вплоть до вторжения фиванцев Эпаминонда, в глаза не видали, как выглядят враги… Все это хрестоматийно, отражено в многочисленных сообщениях античных авторов (безусловно, эти свидетельства эмоциональ-

ны, но от того они не перестают быть истинными), и, в общем, вряд ли имеет смысл чрезмерно распространяться на эту тему.

Далее, безопасность предполагает также внутреннюю стабильность в общине, отсутствие междоусобной смуты – стасиса. Данный фактор не менее важен. И тут просто-таки необходимо заметить, что на протяжении архаической эпохи – а эта эпоха была ключевой для становления древнегреческой цивилизации, она стала временем рождения пресловутого «греческого чуда» – от стасиса буквально терзалась вся остальная Эллада, *кроме* Спарты с того момента, как в последней восторжествовал «ликургов космос». Стасис был настоящим «бичом» греческого мира; совершенно не удивительно, что на Спарту, в корне покончившую с этим злом и установившую свое «благозаконие» (εὐνομία), смотрели с завистью.

Подчеркнем: стабильность и безопасность государства (во внешнеполитическом и внутриполитическом отношениях) – вещь, вне всякого сомнения, благотворная для всех жителей данного государства, в том числе и для тех, которые не являются его гражданами. И теперь скажем, пожалуй, главное: за эту безопасность, за эту стабильность крайне высокую цену платили прежде всего спартиаты. Они наложили на себя «вериги» ликурго-хилоновых порядков, которые – кто бы возражал! – во многом действительно бесчеловечны. Выносить подобное издевательство над личностью и вправду ведь очень сложно. А гомеи тем не менее его терпели. Они – позволим себе анахронистичное выражение – приняли на себя этот крест, причем ради общего блага. Иначе было просто нельзя, что легко доказывается следующим: когда в IV в. до н.э. порядки смягчились и ликурго-хилонов строй стал «давать трещины» – вот тогда-то в Спарте и пришел конец как внутренней стабильности, так и внешней безопасности.

И, наконец, подведем итоги: Спарта, с одной стороны, выглядела как бы неким чуждым элементом в древнегреческом полисном мире. С другой же стороны, она в определенной степени явила собой максимально полное воплощение античного эллинского полиса именно как *общности* граждан.

Литература

Андреев Ю.В. Спарта как тип полиса // Античная Греция: Проблемы развития полиса. М., 1983. Т. 1: Становление и развитие полиса. С. 194–216.

Маринович Л.П. Античная и современная демократия: новые подходы. М., 2001.

Маринович Л.П., Кошеленко Г.А. Причины и обстоятельства падения «Ликургова строя» в Спарте // Проблемы истории, филологии, культуры. 2002. Вып. 12. С. 5–21.

Суриков И.Е. Винкельман – Ницше – Гитлер: «Немецкая античность» и складывание нацистской идеологии // История и современность. 2012. № 1. С. 192–207.

Ducrey P. La muraille est-elle un élément constitutif d'une cité? // Sources for the Ancient Greek City-State. Copenhagen, 1995. P. 245–256.

Ollier F. Le mirage spartiate: Étude sur l'idéalisation de Sparte dans l'antiquité grecque. Lyon; P., 1933–1934. Vol. 1–2.

The Shadow of Sparta / Ed. A. Powell, S. Hodkinson. L.; N.Y., 1994.

Tigerstedt E.N. The Legend of Sparta in Classical Antiquity. Stockholm, 1956–1978. Vol. 1–2.

Welwei K.-W. Sparta: Aufstieg und Niedergang einer antiken Großmacht. Stuttgart, 2004.

С.Ю. Темчин

ТОЛКОВЫЕ ПРАЗДНИЧНЫЕ КАНОНЫ – НЕУЧТЕННОЕ ДРЕВНЕРУССКОЕ ПРОИЗВЕДЕНИЕ ДОМОНГОЛЬСКОГО ПЕРИОДА

Этот объемистый комплект, принадлежащий малоизученному жанру толковой гимнографии, состоит по крайней мере из 11-ти оригинальных толкований к 10-ти переводным канонам (часто вместе с ирмосами) 9-ти праздничных дней цветно-триодного (Вербное воскресенье, Великий четверг, Пасха, Преполовение, Пятидесятница) и минейного циклов (Воздвижение, Рождество, Крещение, Сретение). Он содержит два канона Рождеству: *Истлевша преступлением*… Космы Маюмского и *Изнесе чрево священное Слово*… Иоанна Дамаскина; второй канон истолкован дважды. Цикл составляют господские праздники, но тексты Вознесению, Обрезанию и Преображению не выявлены.

Толкования написаны одним автором: налицо языковое, стилистическое и тематическое единство.

Мне известно до 40 списков этих толкований, но ни один не содержит полного комплекта. Наибольшее число текстов (10 из 11-ти) находится в Толковой псалтыри с прибавлениями начала XVII в. (ГПНТБ. Тих. 41. Л. 67–186 об.), кратко описанной (Тихомиров 1968. С. 32). Этой рукописью я пользуюсь как основной.

Древнейший список (любезно указан мне К.В. Вершининым): Четий сборник XIV в. (ГИМ. Увар. 589–4°. Л. 99–99 об.) с краткими выписками из двух канонов (Великому четвергу и Пасхе) под заголовком «Се мл҃тва ѿ цр҃кви за всѧ чл҃вкы. ѿ дыѧвола избавити сѧ. ѩко ѿ кита Иону» (Леонид 1894. С. 9) – так начинается толкование ирмоса 6-й песни канона Великого четверга.

Эти толкования считаются переводом с греческого, возможными авторами указывались Григорий Коринфский и Феодор Продром (Никольский 1892. С. 21–22). О происхождении толкового канона на Пасху с именем Иоанна Дамаскина в списке XV в. О.С. Сапожниковой написано: «В действительности он (Иоанн Дамаскин. – *С.Т.*) является автором Пасхального канона, но толкования на этот канон принадлежат перу Георгия (sic! – *С.Т.*), архиепископа Коринфского (ок. 1150 г.), имя которого в заглавии не указано. Поскольку исследования, посвященного текстологии славянского перевода этого канона с толкованием, пока не осуществлено, невозможно точно сказать, когда он был переведен с греческого, но, по-видимому, его происхождение достаточно позднее, не ранее XIV в., так как в списках XI–XIII вв. он не известен. Появление толкового канона в древнерусских рукописях XV в., вероятно, следует связывать со вторым южнославянским влиянием» (Сапожникова 2008. С. 123).

Однако толкуемые переводные каноны цитируются в древнейшей текстовой версии (ср.: Никольский 1892. С. 22–23), что предполагает раннее происхождение и самих толкований, которые даже в списке начала XVII в. сохраняют языковые архаизмы (важны в своей совокупности):

а) Вин.=Им.: *послати сынъ свои единородныи* 113; *бысть ѡтроча в*^{г} *мѫжь совершенъ* 121 об.; *послю сн҃ъ свои ражающь сѧ ѿ жены* 130; *всѣдъ на подъяремникъ жребецъ юнъ* 133; *сн҃ъ свои единочадыи дастъ в*^{г} *миръ* 140; *роди оубо дв҃а сн҃ъ свои перве-*

нецъ 155 об.; *во*^{з}*ра*^{п}*уем сѧ вѣрнїи цр҃ь свои видѧще приходѧщь* 167 об.; *оселъ из рова изимаете* 168 об.;

б) дв. число: *сщ҃енъна҃ же еста сына аронова еюже имена. аръ і шръ* 67 об.; *подъдержаста ароновича* 68; *двѣ лѣтѣ* 90 об.; *двѣ на десѧте годинѣ бѣсте* 103; *шбою законѹ. имаже ходатаи* 122 об.; *Зависть бо со злобою помрачаета доброт҃ѹ* 144; *ноги имаже не точенъ весь миръ* 144; *не вѣста сѧ что просѧща* 147; *нозѣ… тѣмаже потече* 147;

в) супин: *испо*^{п}*нитъ его прїиде* 114 об.–115; и, видимо, *бѣ имъ посланы*^{м} *оучить* 178 об.;

г) аналитические конструкции буд. вр.: *велики дары начн҃ѹ вы да҃ти* 141;

д) архаичную лексику: *весь миръ* (часто), *в рѣснот҃ѹ* 82 об., 78 об.

Древнерусское происхождение текста выдают: повтор предлога в именных группах (*во ѧслехъ въ скотїахъ возлежитъ* 86 об.), имперфект 3 л. на *-т* (*бл҃жашетъ ю* 116; *бл҃гословѧшет*^{ѣ} *его* 120 об.; *играхоутъ и веселѧх҃т сѧ* 121; *бѧшетъ бо преводѣ рещи* 124), лексика (*десѧтъ вер*^{ѣ}*стъ* 90), фонетика (*ѡ иѧковѣ і иваннѣ* 147; *іванъ* 171), наделение ветхозаветных лиц отчествами (*ароновича* 68, *<іѡ>сифовича* 75 об., *сираховичемъ* 101 об.), косвенное отражение древнерусских реалий (*И двоименитъ бѣ* [Иуда Искариот. – *С.Т.*] *еже шбычно има҃ кнѧжьско нарицаше сѧ славно прежнимъ июда. скариѡтъ же ѡт веси нарицаемы҃ скара. в неиже роженъ бѣ* 146 об.*; Ѩкоже цр҃ь или кнѧзь* 180 об.).

Толкования написаны на гибридном церковнославянском языке с древнерусскими элементами. Некоторые формы относительно новы, иные отражают разговорную речь «украинского» типа: Дат. п. *оучителеви. паче же петрови* 143 об.; *пастыреви* 146; *аще бы ми то вѣдалъ* 145; *вел*^{ѣ}*ми непорочнѣе* 155 об.; *мало не до вер*^{ѣ}*тьпа* 90.

На фоне греческой толковой гимнографии, активно создававшейся в учебных целях в XII в. (обзор: Demetracopoulos 1979), наши толкования выглядят наивными. На их непереводной характер указывает славянская синонимия (*посохомъ моисеѡвомъ. еже зов҃ѹтъ книги жезлъ* 136; *хоулоу еже есть поносъ* 177 об.) и идиоматика (*мы обыкохомъ знаемы*^{м} *ком҃ѹ гл҃ати здоровъ бѹди или добро оутро* 186).

Домонгольское происхождение текста видно по содержанию: *не токмо же хс̄ крⷭтомъ побѣди врага но и нн̄ѣ правовѣрнїи цр̄и наши тѣмъ оутвержьше сѧ црⷭтвꙋютъ. противныѧ же и невѣрныѧ ꙗзыки тѣмъ побѣжⷣаютъ* 78; *избраннїи во црⷭтво вѣрнїи цр̄и. побѣдоноснымъ ѡрꙋжїемъ. крⷭтомъ веселите сѧ. имꙋже иноплеменꙋныхъ колѣна расꙋсыпают сѧ на брань дерзости ищоущеи. а крⷭтомъ дают сѧ побѣды вѣрꙋнымъ невѣрнїи же исцезаютъ* 79 об.–80.

Налицо тематические и языковые параллели к ряду домонгольских произведений:

«Слово о законе и благодати» Илариона: *понеже стѣнь бѧше законъ истиннѣ* 69 об.; *Двое оубо дивныи патрїархъ їѧковъ прообрази. преложенїемъ рꙋкꙋ. изѧщенꙋно крⷭтъ прообрази. а еже на болшемꙋ левицꙋ положити десницею же на меньшемъ. ꙗко ѡскꙋдѣнїе жидовьско назнамена. страньско же испⷭненїе спс̄енїѥ велико оубо желанїе надежи имѧше ꙗковомъ сбытїе видѣти. тѣмъ и вꙋ маститꙋ старость дошедъ тои желаемаго не видѧ тъ ѡбразомъ знаменает сѧ. точїю не глⷯ. ꙗко крⷭтомъ бꙋдетъ премѣненїе ѿ закона въ блг̄одать* 74 об.–75; *Юнаѧ зоветъ <їѡ>сифовича ефрѣма и манасїю. на неюже возложи длани иꙗковъ. тои преложи рꙋкꙋ чрезъ рꙋкꙋ и прообрази крⷭтъ. манасїино же царьсꙋтво лѣвицею оумали. ефрѣмово же меньшесꙋтво десницею возвеличи… ѡбразъ бо июдеѡмъ манасїѧ. ефрѣмъ же хрⷭтоимениты людемъ* 75 об.; *почюди сѧ ꙗко смотритель блг̄одати крⷭтъ. и первое в завѣтѣ и потомъ въ блг̄одати* 79; *воистинꙋнꙋ воплощь сѧ не по мечтꙋ* 83; *совокꙋпи бжⷭтво и члвчество. сыи бг̄ъ бысть и члк̄ъ и земенъ бывъ и пребысть бг̄ъ* 84; *но тогда токмо в сиѡнѣ. а нынѣ во всемъ мирѣ прⷮбныхꙋ тѣлеса црк̄ви бг̄ови поютъ иже преже противнїи быша законꙋ* 125 об.; *роди бо сѧ ѿ жены. и всѧ человѣки сотвори пострада и понесе. да не привидѣнїемъ бꙋдетъ воплотилъ сѧ* 150 об.; *не ходатаи ни агг̄лъ. но самъ мертвеною пострадавъ стрⷭтию. человѣческое естество облече въ бесмр̄тїе* 160 об.–161; *новъ бо іерⷭлимъ воистинꙋнꙋ по всеи вселенꙋнеи. а не во единомꙋ ветꙋсемꙋ іерⷭлимѣ покланѧти сѧ ꙗкоже бѣ преже. но на всѧкомъ мѣсте іерⷭлимъ есть. сирѣчь црк̄ви частыѧ и обраꙁнⷪныи* 165;

Новгородская I летопись (статья 1016 г.): *аще оубо дрꙋзи мои есте. нн̄ѣ <u>потѧгнете по мнѣ</u>* 141;

«Слово о полку Игореве»: *При моисеи ѣавиша сѧ невидимыѧ безъдны сморцы на днѣ черъмнаго морѧ ихже не заимаше вѣтръ. се бо есть югъ непричастно* 124 об.; эта параллель, ранее известная (Перетц 1926. С. 311; Mazon 1939. P. 281–182), ныне забыта (ср.: Зализняк 2008. С. 170, 208, 219, 235);

«Моление» Даниила Заточника: *при скорби речемъ лѹче бы ми смерть* 121; *Немощно бо нездравыма ѡчима слн҃це зрѣти* 152;

Толкования Никиты Ираклийского на Слова Григория Богослова: *оухъ моеи немощи моѧ бо ѣаже и моего ѿц҃а рече бг҃ословецъ* (т.е. Григорий Богослов) 113;

Послание (1147–1154 гг.) Клима Смолятича пресвитеру Фоме с толкованиями (около 20 лет спустя) мниха Афанасия: *не но къ звѣри вѣрьжени быша. но в седьмокрѹжьнеи ражьженѹю багаданьскѹю пещь* 76 об.; *седмь мѣръ седьмицъ м҃ и θ҃. ражьженїемъ. возвышенїемь же мѣнитъ. еже на всѧ страны ѡколо пещи на толико же мѣръ локоть восходити пламени* 97; *а тревечернїи страненъ. иѡна спаше и храпаше во днѣ кораблѧ… а тревечернїи понеже три дн҃и и три нощи пребывъ во чревѣ китовѣ* 105 об.–106. Подобные схождения уже отмечались (Никольский 1892. С. 12–13).

Особенности содержания и языка, а также литературные параллели позволяют датировать древнерусские толковые каноны второй половиной XII – началом XIII в. Видимо, автор был монахом (*Нѣкогда бесѣдѹющимъ намъ и прѧщим сѧ ѡ книгахъ. ѣако хс҃ собою оуказалъ есть ѡбразъ черънечества* 148 об.) и не имел высокого сана (*слышите оучители епс҃пи. и презвитери игѹмени. и елико подрѹчники ѡбладающе и повелѣвающе а са[ми] не творѧще* 143).

Его можно отождествить с мнихом Афанасием ввиду: 1) сходной хронологии; 2) монашеского сана; 3) толковательной деятельности; 4) искренне-наивной манеры толкования; 5) интереса к творчеству Клима Смолятича, первым на Руси начавшего толковать гимнографию, и Григория Богослова; 6) регулярного обозначения автора толкуемых текстов словом *списатель* и иных особенностей словоупотребления, например: *тѣло златое* ‘золотой идол’, *Богословьць* ‘Григорий Богослов’; 7) конструкций типа *но оубо разѹмѣеⷨ ѣако не мѣдь ни ѡбразъ змїинъ. исцѣленїе творѧше. но ѡбразъ крс҃тны* 68 об.;

ꙗко не бѧше та звѣзда ѿ прочихъ звѣздъ но сила бжїѧ во wбразѣ звѣзды 89 об.

Если отождествление верно, то создание древнерусских толковых канонов можно примерно датировать 1170–1180-ми годами.

Литература

Зализняк А.А. «Слово о полку Игореве»: взгляд лингвиста. 3-е изд., доп. М., 2008.

Леонид (Кавелин). Систематическое описание славяно-российских рукописей собрания графа А.С. Уварова. М., 1894. Ч. 4.

Никольский Н.К. О литературных трудах митрополита Климента Смолятича, писателя XII в. СПб., 1892.

Перетц В. Слово о полку Ігоревім: пам'ятка феодальної України-Руси XII віку. Вступ. Текст. Коментар. Київ, 1926.

Сапожникова О.С. Богословие Иоанна Дамаскина в составе древнерусских сборников XV в. и Флорентийская уния // ВВ. 2008. Т. 67 (92). С. 117–141.

Тихомиров М.Н. Описание Тихомировского собрания рукописей. М., 1968.

Demetracopoulos Ph. The exegeses of the canons in the twelfth century as school texts // Δίπτυχα. 1979. Vol. 1. P. 143–157.

Mazon A. Le *Slovo d'Igor*: les additions massives // Revue des études slaves. 1939. T. 19, fasc. 3–4. P. 242–288.

Д.М. Тимохин

ТЮРКСКАЯ ВОЕННАЯ ЭЛИТА ХОРЕЗМА В ЭПОХУ МОНГОЛЬСКОГО НАШЕСТВИЯ: ИСТОРИЯ ФОРМИРОВАНИЯ, ОСОБЕННОСТИ, ВНУТРЕННИЕ КОНФЛИКТЫ*

В данном докладе внимание научной общественности хотелось бы привлечь к такому любопытному феномену, как формирование особого сообщества внутри Хорезмийского государства в XII–XIII вв. – тюркской военной элиты. Нам не только хотелось бы рассмотреть историю и особенности формирования данного сообщества, но и выяснить причины, заставившие правителей Хорезма полностью довериться в военной сфере тюркским военачальникам. Немаловажно будет рассмотреть особенности самой этой элиты и те внутренние конфликты, которые возникали внутри нее в начале XIII в. Последнее крайне инте-

ресно в силу того, что данные конфликты не только не утихли перед лицом общего противника, монгольских завоевателей, но и разгорелись еще больше, что в итоге и стало решающим фактором, принесшим монголам победу над Хорезмом и его правителями.

Прежде всего отметим тот факт, что использование Хорезмом тюркских кочевых племен в военных целях мы видим уже в самом начале независимого от Сельджукских правителей существования этого региона. Так, после смерти султана Санджара (1118–1157. – Буниятов 1986. С. 32–33) первый независимый правитель Хорезма, хорезмшах Абу-л-Фатх Ил-Арслан (1156–1172) начинает борьбу с сильными соперниками, государством кара-китаев и региональным правителями Мавераннахра, за наследство Сельджукидов. В этой борьбе союзниками Хорезма и становятся тюркские кочевые племена Дешт-и Кыпчака: по одним сведениям это были карлуки (ал-Хусайни 1980. С. 131), а по другим – кыпчаки (Djuzdjani 1881. P. 239). В качестве одной из причин подобного союза со стороны тюркских кочевых племен отдельные средневековые историки называют тот факт, что эти племена, являвшиеся подданными каракитаев, должны были переселиться в Кашгар и, якобы, вести там оседлый образ жизни (ал-Асир 2006. С. 267–268). В свою очередь, хорезмшах Абу-л-Фатх Ил-Арслан был заинтересован в этих племенах и для усиления собственной армии, и с целью подрыва военной мощи кара-китаев.

Не менее важным для истории союза Хорезма и кочевых тюркских племен стало правление хорезмшаха Ала ад-Дин Текиша (1172–1200): если в более ранний период тюркская военная элита на хорезмийской службе только зарождалась, по крайней мере, у нас нет иных сведений, то в правление последнего мы видим большое количество упоминаний об этом сообществе в исторических источниках. Заметное усиление тюркского присутствия в управлении армией, а также городами и даже отдельными регионами Хорезмийского государства было связано преимущественно с женитьбой Ала ад-Дин Текиша на Теркен-Хатун, благодаря чему на его службу перешли целые тюркские племена, а также родственники невесты (Kafesoglu 1956. S. 130–131). Последние, по всей видимости, и заняли ключевые посты в системе управления государством и армией, тогда как рядовые кочевники усилили армию, а

также охрану северных границ Хорезмийского государства (Буниятов 1986. С. 46; al-Bagdadi 1937. S. 158, 156–161). При этом, даже несмотря на отдельные проявления сепаратизма в ходе военных действий этих кочевых тюркских племен, именно они в указанный период составляли основу хорезмийской армии и обеспечили ей огромное территориальные приращения в годы правления Ала ад-Дина Текиша (Джувейни 2004. С. 212).

Если при Ала ад-Дине Текише можно говорить о начале формирования тюркской военной элиты, то в годы правления его наследника, Ала ад-Дина Мухаммада (1200–1220), могущество этого сообщества достигло апогея. Огромную роль в данном процессе сыграла мать Ала ад-Дина Мухаммада, Теркен-Хатун: уже к началу правления ее сына на ключевых постах в военной и административной системе Хорезмийской державы стояли ее родственники (Насави 1973. S. 73; Marquart 1914. P. 171, Anm. 1; Агаджанов 1969. С. 252). Нельзя при этом не отметить, что Теркен-Хатун сумела сполна воспользоваться преимуществом своего положения и, опираясь на поддержку верных ей эмиров, добиться фактического двоевластия в Хорезме. Так, сам Ала ад-Дин Мухаммад не мог отменить ни одного ее решения, предоставил ей неограниченные финансовые возможности, позволял ей вмешиваться в политические дела различной степени важности и даже предоставил ей собственную столицу, Гургандж, проживая сам преимущественно в Самарканде (Буниятов 1986. С. 128). Таким образом, не сумев в первые же годы правления сменить административную и военную верхушку государства, Ала ад-Дин Мухаммад оказался заложником сложившейся ситуации: ограничить власть матери он не мог, опасаясь бунта со стороны ее родственников, а тех, в свою очередь, не мог устранить, поскольку вся верхушка военного и административного аппарата состояла из них или верных им людей.

Стоит отметить, что хорезмшах Ала ад-Дин Мухаммад не решился на коренные перемены даже перед лицом неизбежной войны с Монгольской державой, равно как и перед фактом прямого неподчинения собственным приказам, в результате чего произошел печально известный «Отрарский инцидент», и война с Чингизханом и его армией оказалась делом считанных месяцев (Djuveini 1912. Vol. 1. S. 60). Вероятно, на данном этапе у Ала ад-Дина Мухаммада просто уже не было выбора: либо война с внешним про-

тивником, либо бунт в собственном государстве из-за возможной выдачи монголам наместника Отрара, Инал-хана, родственника Теркен-Хатун (Насави 1973. С. 80). Из сказанного следует, что сформировавшаяся внутри Хорезмийского государства тюркская военная элита оказывала существенное влияние на политическое развитие данной державы, однако внутри нее зрел существенный раскол. Арабо-персидские историки указывают на то, что причиной этому стало противостояние между Теркен-Хатун и старшим сыном Ала ад-Дина Мухаммада, Джалал ад-Дином Манкбурны: последний по настоянию Теркен-Хатун был лишен накануне монгольского нашествия первенства в вопросе наследования престола (Бартольд 1963. С. 500; Буниятов 1986. С. 129). Следует признать, что отдельные историки видят в этом противостоянии и расколе внутри тюркской кочевой элиты отголоски межплеменных противоречий, указывая на то, что Теркен-Хатун и Джалал ад-Дин принадлежали к разным племенным образованиям (Буниятов 1986. С. 129). Подобное, впрочем, никак не доказывается на фоне информации из существующих арабо-персидских исторических сочинений, которые, в свою очередь, не предоставляют сколько-нибудь исчерпывающей информации относительно принадлежности ни самого Джалал ад-Дина Манкбурны, ни его матери, Ай-Чичек, к какому-либо конкретному тюркскому кочевому племени. Таким образом, мы можем лишь предполагать, что подобный конфликт мог возникнуть на основе того, что Теркен-Хатун и Джалал ад-Дин Манкбурны сами принадлежали и опирались впоследствии на разные тюркские кочевые племена, однако исчерпывающих доказательств тому нет. Более того, сам старший сын Ала ад-Дина Мухаммада на протяжении собственной военной и политической карьеры получал поддержку от разных тюркских кочевых племенных образований (Насави 1973. С. 125–126; Djuveini 1959. Vol. 2. P. 405, 407–408).

В свою очередь, раскол внутри тюркской военной элиты привел к обострению взаимоотношений представителей тюркских кочевых племен на более низких уровнях военного и государственного аппарата. Таким образом, вслед за своими предводителями рядовые представители тюркских кочевых племен ориентировались либо на Теркен-Хатун, либо на Джалал ад-Дина Манкбурны. Не удивительно, что подобный процесс внутри тюркской военной

элиты как сообщества, который дополнялся также и заметным конфликтом с оседлым ираноязычным населением Хорезмийского государства (Djuveini 1959. S. 198; Джувейни 2004. С. 327), негативно сказывался на военной и политической мощи этой державы и ее способности противостоять внешней угрозе. Важно отметить и то, что перед лицом общего врага, каковым были монгольские завоеватели, тюркская кочевая элита Хорезма не смогла превратиться в единое сообщество и сплотиться, что и стало ключевым фактором победы Чингиз-хана и гибели Хорезмийской державы (Бартольд 1963. С. 500; Насави 1973. С. 110). После поражения в монголо-хорезмийской войне 1219–1221 гг. тюркская военная элита Хорезма частично перешла на службу к наследнику престола Хорезма, Джалал ад-Дину и фигурирует в исторических источниках при описании его военной и политической деятельности в Северной Индии, Иране и на Южном Кавказе. Другая часть указанного сообщества либо была уничтожена монголами, либо перешла на их службу. В итоге, сыграв огромную роль в процессе становления и расширения Хорезмийского государства, тюркская военная элита, будучи раздираема внутренними противоречиями и конфликтами, а также не найдя опоры среди нетюркских народов этой державы, не только не смогла ответить на внешний вызов, но стала важнейшей причиной поражения Хорезма в войне с монгольской державой Чингиз-хана.

Примечание

* Работа выполнена при поддержке гранта РГНФ № 15-01-00020.

Источники и литература

Агаджанов С.Г. Очерки истории огузов и туркмен Средней Азии IX–XIII вв. Ашхабад, 1969.

ал-Асир ибн. «Ал-Камил фи-т-тарих» «Полный свод по истории». Избранные отрывки / Пер. П.Г. Булгаков, Ш.С. Камолиддин. Ташкент, 2006.

Бартольд В.В. Туркестан в эпоху монгольского нашествия // *Бартольд В.В.* Соч. М., 1963. Т. 1: Туркестан в эпоху монгольского нашествия. С. 45–597.

Бунiятов З.М. Государство Хорезмшахов-Ануштегинидов, 1097–1231. М., 1986.

Джувейни. Чингиз-хан. История завоевателя мира / Пер. Е.Е. Харитонова. М., 2004.

Ан-Насави Шихаб ад-Дин Мухаммад. Жизнеописание султана Джалал ад-Дина Манкбурны / Пер. З.М. Буниятова. Баку, 1973.
Садр ад-Дин ʻАли ал-Хусайни. Ахбар ад-Даулат ас-Селджукиййа (Зубдат ат-таварих фи ахбар ал-умара ва-л-мулук ас-селджукиййа) («Сообщения о Сельджукском государстве». «Сливки летописей, сообщающих о сельджукских эмирах и государях») / Пер. З.М. Буниятов. М., 1980.
Baha ad-Din Mohammad ibn al-Bagdadi. at-Tavassul ila at-Tarassul («Книга искания доступа к деловой переписке»). Tehran, 1937.
Djuzdjani. Ṭabakāt-i-Nāṣirī: A General History of the Muhammadan Dynasties of Asia, Including Hindustan; from A.H. 194 (810 A.D.) to A.H. 658 (1260 A.D.) and the Irruption of the Infidel Mughals into Islam by Minhāj-ud-dīn, Abū-'Umar-i-'Usmān / Transl. from original Persian manuscripts by H.G. Raverty. L., 1881. Vol. 1.
Djuveini. Tarih-e jahan goshay. Leiden, 1912. Vol. 1–2.
Djuveini. The History of the World-conqueror / Transl. J.A. Boyle. Manchester, 1959. Vol. 1–2.
Kafesoglu I. Harezmsahlar devleti tarihi (485–617/1092–1229). Ankara, 1956.
Marquart J. Über das Volkstum der Komanen // *Bang W., Marquart J.* Osttürkische Dialektstudien. B., 1914. S. 25–238.

В.В. Тишин

К ИСТОРИИ СЕМИРЕЧЕНСКОГО ПЛЕМЕНИ *ЧУ-МУ-КУНЬ* 處木昆

Исследование истории кочевнических народов евразийских степей часто наталкивается на сложности, когда речь идет о попытках увязать в общую канву различные этнонимы, встречающиеся в исторических источниках относительно тех или иных хронологических периодов. Это не всегда возможно, учитывая, что этнические процессы в истории степных кочевников всегда имеют социальную подоплеку (Németh 1991. 38–44. o.).

В китайских источниках, содержащих информацию о племенных группировках, входивших в состав Западно-Тюркского каганата, среди прочих встречается название *чу-му-кунь* 處木昆, упоминания относятся к периоду, по крайней мере, середины VII – первой половины VIII в. Это племя населяло территорию в

долине р. Эмель, в районе течения р. Чугучак (Chavannes 1903. P. 34, note 3; p. 73, note 2; p. 270, note 1; Малявкин 1989. С. 38, 163, коммент. 232). «Синь Тан шу» и «Цэ-фу юань гуй» упоминают под 656 г. *чумукуньский* «город Янь 咽» (*янь-чэн* 咽城), являвшийся, видимо, центром их владений (Chavannes 1903. P. 267, 270, note 2; p. 294, 307; ср. иначе: Зуев 1962. С. 119), при этом встречающееся во втором упомянутом источнике предшествующее этому названию сочетание *ту-ци* 突騎 – видимо, вопреки Ю.А. Зуеву, сокращение от *ту-ци-ши* 突騎施 (< **türgiš*). Принятие локализации этого места на территории созданного в 702 г. танского округа (*чжоу* 州) Янь-мянь 咽麪, расположение которого, судя по всему, накладывалось на территорию созданного еще в 657 г. наместничества (*ду-ду-фу* 都督府) Фу-янь 鄜延 (Chavannes 1903. P. 281, note 2; Зуев 1962. С. 120, примеч. 83; Малявкин 1981. С. 188–189, коммент. 286; 1989. С. 38, 163, коммент. 232), возможно, ввиду реконструкции звучания *янь-мянь* 咽麪: пиньин. *yàn-miàn* < ран. ср.-кит. **ʔɛn*^{h}*-mjian*^{h}, позд. ср.-кит. **ʔjian´-mjian`* (Pulleyblank 1991. P. 358, 214), ср.-кит. **ʔiän-mjiän* (Schuessler 2009. P. 319 [32–9h = K. 370], 250 [23–31a = K. 223]), < **emän*, что может быть сопоставлено с названием р. Эмель (Chavannes 1903. P 270, note 1; Малявкин 1989. С. 38, 163, коммент. 232; ср. иначе: Зуев 1962. С. 120–121).

Вызывает интерес возможность реконструкции оригинального звучания названия *чу-му-кунь* 處木昆: пиньин. *chù-mù-kūn* < ран. ср.-кит. **tɕ*^{h}*iə̆`-məwk-kwən*, позд. ср.-кит. **tʂ*$^{h}$*iə̆`/tʂ*^{h}*yə̆`-məwk-kun* (Pulleyblank 1991. P. 60, 220, 282), ср.-кит. **ts*^{ʻh}*jwo-muk-kwən* (Schuessler 2009. P. 49 [1–18a = K. 85], 161 [11–24ae = K. 1212], 333 [34–1a = K. 417]), < **čumuqun* ~ **čomuqun* *‘погрузившийся в воду’, *‘утонувший (?)’ < *čom-uq-* ‘тонуть’ (медиальн.) (см.: Erdal 1991. Vol. 2. P. 646), < *čom-* ‘to sink in (water, etc. *Loc.*)’ (Clauson 1972. P. 422) + *-(X)k-* + *-Xn*. Следуя П. Циме, возможно представить эту форму как первичную, предположив лабиализацию широкого гласного под влиянием соседнего носового согласного /m/: **čam-* > *čom-* (Erdal 1991. Vol. 1. P. 391).

Предложение видеть здесь слово *çomuk* (диал. *çumak*) > *comuk* (Zeki Velidi Togan 1946. S. 51, 428, dipnot 182–183) оставляет без объяснения наличие третьего слога. Ср. также варианты реконструкции, принадлежащие Ю.А. Зуеву: < **ṭṣi*^{w}*o-muk-kuen* < ? *чумул-кун* (Зуев 1962. С. 119), *чумук-кун* (Зуев 1981. С. 66). Распространены попытки связать этот этноним с группой слов (личные имена, топонимы, этнонимы, социальные термины), содержащих широкий гласный в первом слоге, в частности арабографич. ومجك [*ğmwk*] *ğamūk* (см.: Исхаков, Камолиддин, Бабаяров 2009. С. 8–10; Отахўжаев 2010. Б. 65–67). Так, аṭ-Ṭābарū упоминает присутствовавших на похоронах убитого в 119 г.х. (737 г. н.э.) тюркского кагана «людей из дома *ал-дж.мӯк*» لهاتيب نييكومجلا [*'hl byt 'l-ğmwkyyn*]. О.И. Смирнова, несмотря на неточность в переводе, верно отмечает, что речь идет не о социальной группе, а о некой племенной общности (Смирнова 1970. С. 33).

Изменение формы этнонима возможно объяснить его переосмыслением, поскольку предполагаемый вариант **čamoq* ~ **čamuq* может быть интерпретирован как производное от того же глагола **čam-* при помощи соответствующего аффикса *-(O)K* (Erdal 1991. Vol. 1. P. 224–261), что, в свою очередь, допускает дальнейшее образование формы **čomuq*, и данное отглагольное имя с абстрактным значением, в сущности, семантически эквивалентно форме **čumuqun* ~ **čomuqun*.

В 649, 651, 739 и 740 гг. предводитель данного племени именуется Чу-му-кунь [Цюй] люй-чжо 處木昆[屈]律啜 (Chavannes 1903. P. 34, 60, 65, note 4. P. 84, 270; Taşağıl 1999. S. 71, 96; Малявкин 1989. С. 39, 168, коммент. 248), т.е. **külüg čor* (см.: Hamilton 1955. P. 96, note 8). Ввиду правки в прочтении этого титула, едва ли корректно предложенное здесь Э. Шаванном (Chavannes 1903. P. 285–286, note 3; Beckwith 1987. P. 118, note 60) сопоставление с предводителем *чу-му-кунь* 處木昆 упомянутого у аṭ-Ṭābарū тюргешского (с *нисбой* ат-Турḳашū ىشقرتلا [*'l-trqšy*]) полководца по имени Кӯрсӯл لوصروك [*kwrṣwl*], убившего в ссоре кагана (119 г.х. [737 г. н.э.]); для его идентификации более удачно сопоставление с известным по китайским источникам тюргешским племенным предводителем по имени Мо-хэ дагань 莫賀達干 (< **baγa tarqan*),

убившим кагана Су-лу 蘇錄 (738 г.) (Marquart 1898a. S. 38–39, Anm. 1; 1898b. S. 181–182). Учитывая наследственный характер передачи титулов, – что можно предполагать, по крайней мере, по найденной недавно (2004 г.) в Китае эпитафии некоей «госпожи из рода А-ши-на 阿史那» (*фу-жэнь а-ши-на син* 夫人阿史那氏), дочери наместника (*ду-ду* 都督) Шуань-хэ 双河 по имени Шэ-шэ-ти Тунь чжо 慴舍提暾啜 (*Ton čor из племени *шэ-шэ-ти* 慴舍提; ср. написание *шэ-шэ-ти* 摄舍提), вышедшей замуж за одного из танских высокопоставленных командиров (Го Мао-юй, Чжао Чжэнь-хуа 2006), – скорее, упомянутый aṭ-Ṭābarī персонаж мог принадлежать к племени *ху-лу-у* 胡禄屋, чей предводитель, по крайней мере в 651 г., именовался Ху-лу-у цюэ-чжо 胡祿屋闕啜 (< **uluγ oq kül čor*) (Marquart 1898b. S. 182; Chavannes 1903. P. 34; Малявкин 1989. С. 39, 166, коммент. 245; Taşağıl 1999. S. 96).

Любопытно, что под 649 г. среди сдавшихся племенных вождей (*цюу-чжан* 酋长), сподвижников Чэ-би 車鼻 кагана, обосновавшегося где-то на северных склонах Монгольского Алтая, в китайских текстах упомянут Ба-сай-фу Чу-му-кунь Мо-хэ-до сы-цзинь 拔塞匐處木昆莫賀咄俟斤 (в «Синь Тан шу» – Чу-му-кунь Мо-хэ-до сы-цзинь 處木昆莫賀咄俟斤) (Liu Mau-tsai 1958. Bd. 1. S. 155, 208; Bd. 2. S. 585, Anm. 804; S. 646, Anm. 1139; Taşağıl 1999. S. 40, 90), где *ба-сай* 拔塞 является несомненной транскрипцией слова *bars* (см., например: Harmatta 1972. P. 270; см. также: Малявкин 1989. С. 39, 169, коммент. 251), *фу* 匐 – тюркского слова *beg* (Hirth 1899. S. 107; Hamilton 1955. P. 148–149; см. также: Harmatta 1972. P. 270; Малявкин 1989. С. 41, 169, коммент. 251; ср. личное имя *bars beg* [Древнетюркский словарь 1969. С. 84]), *мо-хэ-до* 莫賀咄 – *baγatur* (Chavannes 1903. P. 83–84, 90, 346), а *сы-цзинь* 俟斤 – титула *irkin* (Hirth 1899. S. 23–25, 103, 109, 111–112; Pelliot 1929. P. 227–228; Hamilton 1955. P. 98,

note 1). При этом последний характерен для конфедерации западно-тюркских племен *ну-ши-би* 弩失毕, хотя племя *чу-му-кунь* 處木昆 входило в другую конфедерацию – *до-лу* 咄陸 / *ду-лу* 都陸 / *ду-лю* 都六 / *до-лю* 咄六. Однако важно, что здесь слово *чу-му-кунь* 處木昆 может рассматриваться как исключительно элемент личного имени, поэтому есть все основания считать, что оно же, выступая когда-то как имя некоего предводителя, стало названием подвластной ему группировки. Это достаточно известное явление у кочевников евразийских степей (Németh 1991. 58–65. o.).

Примечание

* Работа выполнена при финансовой поддержке РГНФ, проект «Элита древних тюрок Центральной Азии (комплексный анализ археологических и письменных источников)» (№ 16-31-01029а2).

Литература

Древнетюркский словарь. Л., 1969.

Зуев Ю.А. Из древнетюркской этнонимики по китайским источникам // Вопросы истории Казахстана и Восточного Туркестана. Алма-Ата, 1962. С. 103–122.

Зуев Ю.А. Историческая проекция казахских генеалогических преданий // Казахстан в эпоху феодализма. Алма-Ата, 1981.

Исхаков М., Камолиддин Ш., Бабаяров Г. Титулатура доисламских правителей Чача. Ташкент, 2009.

Малявкин А.Г. Историческая география Центральной Азии. Новосибирск, 1981.

Малявкин А.Г. Танские хроники о государствах Центральной Азии. Новосибирск, 1989.

Отахўжаев А. Илк ўрта асрлар Марказий Осиё цивилизациясида турксуғд муносабатлари. Ташкент, 2010.

Смирнова О.И. Очерки из истории Согда. М., 1970.

Beckwith C.I. The Tibetan Empire in Central Asia. Princeton (N.Y.), 1987.

Chavannes E. Documents sur les Tou-kiue (Turcs) Occidentaux. P., 1903.

Clauson G. An Etymological Dictionary of Pre-Thirteenth-Century Turkish. Oxford, 1972.

Erdal M. Old Turkic Word Formation. Wiesbaben, 1991. Vol. 1–2.

Hamilton J.R. Les ouïghours á l'époque des cinq dynasties d'après les documents chinois. P., 1955.

Harmatta J. Irano-Turcica // Acta Orientalia Academiae Scientiarum Hungaricae. 1972. T. 25.

Hirth F. Nachworte zur Inschrift des Tonjukuk // *Radloff W.* Die alttürkischen Inschriften der Mongolei. Zweite Folge. Sankt-Peterburg, 1899.
Liu Mau-tsai. Die chinesischen Nachrichten zur Geschichte der Ost-Türken (T'u-küe). Wiesbaden, 1958. I–II. Buch.
Marquart J. Die Chronologie der Alttürkischen Inschriften. Leipzig, 1898. (a)
Marquart J. Historische Glossen zu den alttürkischen Inschriften // Wiener Zeitschrift für die Kunde des Morgenlandes. 1898. Bd. 12. (b)
Németh Gy. A honfoglaló Magyarság kialakulása. Budapest, 1991.
Pelliot P. Neuf notes sur des questions d'Asie central // T'oung Pao. 1929. T. 26, N 4–5.
Pulleyblank E.G. A Lexicon of Reconstructed Pronunciation in Early Middle Chinese, Late Middle Chinese, and Early Mandarin. Vancouver, 1991.
Schuessler A. Minimal Old Chinese and Later Han Chinese: A Companion to Grammata Serica Recensa. Honolulu, 2009.
Taşağıl A. Gök-Türkler II (fetret devri 630–681). Ankara, 1999.
Zeki Velidi Togan A. Umumi Türk Tarihine Giriş. İstanbul, 1946. Cild 1.
Го Мао-юй [郭茂育], *Чжао Чжэнь-хуа* [赵振华]. «Тан чжан си-чжи фужэнь а-ши-на му-чжи» юй Ху-нань лянь-ин [《唐张羲之夫人阿史那氏墓志》与胡汉联姻] // Си-юй янь-цзю [西域研究]. 2006. Вып. 2.

В.С. Флёров

ПОИСКИ ЭТНИЧЕСКИХ ХАЗАР

Доклад на очередных Чтениях памяти В.Т. Пашуто адресован в первую очередь тем историкам, которые связаны в своей работе с Хазарским каганатом, но не владеют методами и аргументацией археологии, не углубляются в важные для археологов признаки культур и отдельных памятников, погребальных обрядов и сооружений. Историки не в состоянии оценить их. По словам А.П. Новосельцева, «археологи… достигая нередко больших успехов на собственно археологическом поприще… все чаще приходили к выводам, противоречащим письменным документам. С другой стороны, историки-неархеологи плохо знают памятники материальной культуры и мало учитывают их в своих исследованиях…» (Новосельцев 1990. С. 59). В связи со слабыми познаниями историков в археологии я *схематизировал*

изложение, затронув *минимум* аспектов археологического хазароведения, относящихся к поиску этнических хазар.

Проблема связана в первую очередь с курганами с ровиками разных конфигураций и без них на Нижнем Дону, при том, что курганы с ровиками известны от Северного Причерноморья до Самарской Луки, что усложняет этнические определения погребенных.

Самый распространенный метод археологических разработок в попытках обнаружить хазар сводится к поиску погребений, которые при той или иной аргументации могли быть признаны хазарскими. Следующий шаг – картографирование приписываемым хазарам погребений с целью «определения» территории их расселения. А.А. Иванов, приводивший в 2002 г. достаточно весомые аргументы в пользу связи хазар с курганами с ровиками, все-таки проявил сдержанность в выводах: «*Представляется* (здесь и далее курсив мой. – *В.Ф.*), что наиболее *вероятна* хазарская версия этнической интерпретации данных памятников, которые, по нашему мнению, необходимо рассматривать как еще один элемент сложной этнической структуры Хазарского каганата» (Иванов 2002. С. 133).

Е.В. Круглов, давно и упорно пытающийся разрешить хазарскую проблему, пути к ее решению ищет в дифференциации признаков степных курганов. Он предлагает считать хазарскими только *захоронения в подбоях,* равно в курганах и грунтовых могильниках. Это погребения т.н. «соколовского типа». Мало того, он считает необходимым отказаться при типологическом определении захоронений «соколовского типа» от такого важного обрядового признака, как наличие или отсутствие ограждающих могилы ровиков. «Основное преимущество термина “памятники типа Соколовской балки” заключается в том, что он позволяет учитывать практически все подбойные захоронения: как огражденные ровиками, так и не огражденные; как основные курганные, так и впускные. Помимо этого учитываются грунтовые ямные погребения в могилах с подбоями, а также курганы с ровиками, не имеющие могил, но расположенные рядом с курганами с подбойными захоронениями» (Круглов 2013. С. 78–80). Такой подход переводит исследование в иную плоскость, требует новой классификации погребальных сооружений.

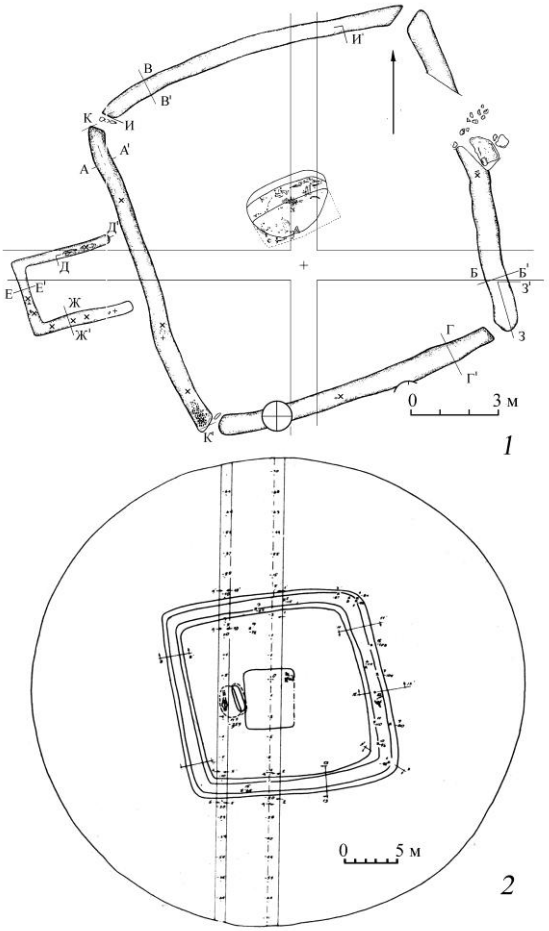

Рис. 1. Курганы с квадратными ровиками
1 – Соколовская балка, курган 11*; 2* – Кривая Лука XXVII, курган 5

В конечном же итоге Круглов останавливается на следующем: «С хазарами… нам *остается* связывать типологически четко определенные “памятники типа Соколовской балки”, в наиболее узком значении понимаемые как захоронения в ямах с подбоями в длинных боковых стенах. *Думаю*, что уже на данном этапе мы вполне можем *предполагать* хазарскую этническую

атрибуцию памятников указанного типа независимо от того, являлись ли они курганными или грунтовыми, были ли они окружены ровиками, или нет» (Круглов 2013. С. 79). Но ведь выражения «*думаю*», «*предполагаю*» нельзя считать аргументами. Е.В. Круглов, как и ранее С.А. Плетнёва, прибег к методу исключения: *если* простые ямы = праболгары, катакомбы = аланы, *то* курганы с определенным типом ровика и подбойными конструкциями – возможно, хазары. На практике все сводится к позиции авторов, их *мнению* в этнических атрибуциях погребений.

И все-таки Е.В. Круглов в 2006 г. дал такую оценку ситуации: «Хотя традиционная историография уже прочно утвердилась во *мнении*, что подкурганные захоронения, огражденные квадратными ровиками, оставлены самими хазарами, время показало, что открытие подобных памятников так и *не привело* к разрешению проблемы обоснованного выделения погребений самих хазар» (Там же. С. 279). Выделение из массива каких?

Этим вопросом подходим *к главной проблеме поиска этнических хазар*. Она заключается в том, что территории распространения большинства курганов с ровиками, в том числе «соколовского типа», особенно на Нижнем Дону совпадают с территориями расселения праболгар, захваченными в последней трети VII в. хазарами. Часть болгар, орда Батбая, остается на местах прежнего обитания под властью каганата, возможно сохраняя «ограниченный суверенитет» (Атанасов 2015. С. 15). Часть уходит на Северский Донец и Средний Дон, где болгарские захоронения в ямах и аланские в катакомбах территориально совмещены.

Нет четких выводов антропологов. Так, М.А. Балабанова (2006. С. 61) полагает: «*предпочтительнее думать*», что в «соколовских» погребениях преобладает хазарский компонент.

Обратимся к Терско-Сулакскому междуречью, где, по М.Г. Магомедову, «лучше, чем в других местах, сохранились следы оседания кочевников, *в том числе* и хазар. Здесь сосредоточено наибольшее количество памятников с мощными слоями культурных отложений хазарского времени. Распространенная на них сероглиняная керамика также свидетельствует о связи этой культуры с хазарами. Поэтому Терско-Сулакское междуречье, известное у византийских писателей под названием Берзилия (Берсилия), а у арабов как Баршалия, и выступает *наиболее*

вероятным очагом оседания хазарских племен» (Магомедов 1983. С. 49). Выражения «*в том числе*», «*наиболее вероятно*» настораживают. Что касается сероглиняной керамики, то связь ее с хазарами ничем не доказывается. Она не идентична донодонецкой и не была базовой для салтово-маяцкой. У нее местные корни с влиянием аланской керамики, что показали раскопки городищ Хазар-кала и Андрей-аул, могильника Чир-юрт.

Разительное отличие культур сероглиняной керамики и салтово-маяцкой демонстрируют, во-первых, *котлы с внутренними ушками*. В Дагестане их нет, в то время как на Дону и Северском Донце, Кубани и в Восточном Крыму они повсеместны. Котлы – один из самых надежных маркеров салтово-маяцкой культуры, в том числе на поселениях в зоне курганов с ровиками (Флёров, Флёрова 2000). За исключением одной находки их нет в Волжской Булгарии; абсолютно другие котлы в Первом Болгарском царстве и у венгров после «обретения родины».

Во-вторых, в Дагестане нет типов лепных горшков, аналогичных донским.

В-третьих, надо обратить внимание на отличие курганов (и катакомб в них) могильника Чир-юрт от нижне-донских, прочих степных, равно как и Самарской Луки: в курганах Чир-юрта нет ровиков. Не может удовлетворять предположенная «потенциальная возможность» обнаружения их (Круглов 2013. С. 81). Сам Магомедов писал о могильниках Чир-юрта как о *могильниках* с *различными конструкциями погребальных сооружений,* свидетельствующих об ***этнической*** и социальной ***пестроте*** его обитателей (Магомедов 1983. С. 50).

Городище Чир-юрт М.Г. Магомедов отождествлял с хазарским Баланджаром, однако А.П. Новосельцев резонно полагал, что он был «местным городом, связанным преимущественно с алано-маскутским населением» (Новосельцев 1990. С. 124). В связи с этим обратим внимание на переоценку этноса, которому принадлежал могильник Паласа-сырт (южнее Дербента), до последнего времени считавшийся преимущественно гуннским (Л.Б. Гмыря). По В.Ю. Малашеву, могильник оставлен маскутами, чья культура связана с позднесарматской (Малашев и др. 2015. С. 154–158).

Не может не обратить на себя внимание хазароведов открытие в Северной Осетии курганов с ровиками V–VI вв. у с. Брут, но с катакомбными захоронениями, что заставляет вновь вернуться к вопросу об истоках ровиков хазарского времени (Габуев, Малашев 2009).

Приходится констатировать, что выделение этнических хазар находится на стадии гипотез и дискуссий. В итоге, мы имеем для Хазарского каганата следующую ситуацию. При сложившейся к концу VIII – началу IX в. единой материальной культуре (керамика, поясные наборы и украшения одного стиля) крайне затруднительна дифференциация подкурганных погребений, принадлежавших болгарам и хазарам. Эта проблема остается на неблизкое будущее. Возможно, формирование культуры шло параллельно со смешением двух основных этносов Хазарского каганата в один, но этот процесс не завершился, что дает некоторую надежду на открытие этнических хазар. Не исключено, что они сохраняли какие-то антропологические и этнографические признаки.

Громадное значение в изучении курганов имеет методический уровень раскопок. С этим дело обстоит плохо.

В заключение отмечу, что встречающиеся в литературе указания на то, что С.А. Плетнёва поддерживала идею хазарской принадлежности донских курганов с ровиками, не соответствуют действительности. Она считала ее только гипотезой, требующей новых доказательств (Плетнёва 2005. С. 23).

Литература

Атанасов Г. Първостроителите на българската държавност. София, 2015.

Балабанова М.А. Особенности антропологического состава погребальных комплексов хазарского времени // Некоторые актуальные проблемы современной антропологии. СПб., 2006.

Габуев Т.А., Малашев В.Ю. Памятники ранних алан центральных районов Северного Кавказа. М., 2009.

Иванов А.А. К реконструкции этнополитической ситуации на Нижнем Дону и в Волго-Донском междуречье во второй половине VII – начале IX вв. // Международные отношения в бассейне Черного моря в древности и средние века. Ростов н/Д., 2002.

Круглов Е.В. Хазары – поиск истины // Хазары. М., 2005. (Евреи и славяне; Т. 16).

Круглов Е.В. Заметки на полях некоторых статей по антропологии в свете проблем археологии хазарского времени // Нижневолжский археологический вестник. Волгоград, 2006. Вып. 8.
Круглов Е.В. О «курганах с ровиками», погребениях типа «Соколовской балки» и некоторых древностях хазарского времени (к постановке проблемы) // Город и степь в контактной Евро-Азиатской зоне. М., 2013. (Тр. ГИМ; Вып. 184).
Магомедов М.Г. Образование Хазарского каганата. М., 1982.
Малашев В.Ю., Гаджиев М.С., Ильюков Л.С. Страна маскутов в Западном Прикаспии. Махачкала, 2015.
Новосельцев А.П. Хазарское государство и его роль в истории Восточной Европы и Кавказа. М., 1990.
Плетнёва С.А. Хазары и Хазарский каганат // Хазары. М., 2005. (Евреи и славяне; Т. 16).
Флёров В.С., Флёрова В.Е. Дагестанский вариант салтово-маяцкой культуры: правомерность выделения // XXI «Крупновские чтения» по археологии Сев. Кавказа. Кисловодск, 2000.

В.Ю. Франчук

НАЗВАНИЯ ВОИНСКИХ ОБЪЕДИНЕНИЙ В ЛЕТОПИСАНИИ МСТИСЛАВОВА ПЛЕМЕНИ

Военная лексика Древней Руси хорошо изучена (Сороколетов 1970). Филологи выявили и описали значительное количество военных терминов, функционировавших в древнерусском языке, проследили историю ряда лексем, установили в общих чертах отношение восточнославянской военной лексики к общеславянскому и церковнославянскому фондам. Детально описана организация вооруженных сил Руси (Греков 1953. С. 310–353). Тем не менее за пределами интересов всех исследователей остался хотя и небольшой по времени, но насыщенный важными событиями период 1146–1196 гг. По предположению Б.А. Рыбакова в этот период была создана «Летопись Мстиславова племени», фрагменты которой дошли до нас в составе Киевского свода конца XII в., сохранившегося как часть Ипатьевской летописи (Рыбаков 1972. С. 307–339). В самом начале «Летописи Мстиславова племени», наряду с названиями жителей городов (*кияне*, *белогородцы*, *васильевцы*), впервые при описании военных дей-

ствий используются обозначения *поросье*, *поршане* и словосочетание *чернии клобуци*. В географическом указателе *Поросье* определяется как «область Киевского княжества по р. Роси», а *поршане* – это жители Поросья. Однако из приводимого ниже фрагмента летописи следует, что в данном контексте *поросье* – это собирательное существительное со значением «военный союз жителей данной местности». Такое же значение имеет и множественное число существительного *поршане*:

> И не угоденъ бысть кияномъ Игорь, и послашася къ Переяславлю, къ Изяславу, рекуче: «поиди, княже, къ намъ, хочемъ тебе». Изяславъ же се слышавъ, и съвъкупи воя своя, поиде на нь ис Переяславля, вземъ молитву у святого Михаила, у епископа у Ефимья, и переиде Днепръ у Заруба; и ту прислашася к нему чернии клобуци и все поросье, и рекоша ему: «ты нашь князь, а Олговичь не хочемъ; а поеди вборзе а мы съ тобою». И поиде Изяславъ къ Дерновуму, и ту совокупишася вси клобуци и поршане; томъ же месте прислашась к нему белогородьчи и василевци, тако же рекуче: «поиди, ты нашъ князь, а Олговичевь не хочемъ»; томъ месте приехаша отъ киянъ мужи, нарекуче: «ты нашь князь, поеди, Олговичевъ не хочемъ… кде узримъ стягъ твои, ту и мы с тобою готови есмь».

В приведенном фрагменте привлекает внимание и термин *чернии клобуци*, составленный из имени прилагательного и имени существительного в форме им. п. мн. ч. Кроме существительного в им. п., в том же значении встречается и вин. п. *клобуки*, а также словосочетание с собирательным значением *черный клобук*. Все три формы употребляются «для обозначения воинов-кочевников» (Греков 1953. С. 350).

В описании сражения Изяслава с Игорем для названия тюркоязычных воинов употреблен другой термин – *берендичи*: «и потомъ переехавше берендичи чересъ Лыбедь и взяша Игореви товары передъ Золотыми вороты». Объясняется это тем, что в Ипатьевской летописи в этом месте был использован материал другого летописца – сторонника Игоря. Термин же *чернии клобуци* употреблял только автор «Летописи Мстиславова племени». Но в отношении поведения киевлян какого-то различия у обоих авторов заметить нельзя. Свое обещание, данное Изяславу, они исполнили: «Кияне же особно сташа въ Олгови могылы, многое множьство. Стоящимъ же еще полкомъ межи собою, и

видивъ Игорь (и) вси его вои, оже кияне послався и пояша у Изяслава тысячкого и съ стягомъ и приведоша и к собе».

В статье 1151 г. наряду с термином *черныя клобукы* в одном предложении и в том же значении зафиксировано собирательное существительное *русь*: «Вячьславъ же, Изяславъ и Ростиславъ, то видивше, оже идуть отъ нихъ прочь, и пустиша по нихъ стрѣлцѣ своя черныя клобукы и русь». Впервые в значении «воинское объединение» слово *русь* в Ипатьевской летописи встречается в статье 1148 г.: «И оттоле пустиста [Изяслав и Ростислав] новгородци и русь воевать къ Ярославлю… и в то веремя придоша новгородци, повоевавше, (и) русь отъ Ярославля, и полонъ многъ принесоша и много зла земли тои створиша». В приведенном выше примере слово *русь* употреблено в таком же значении, что и *новгородци*, а не в том, которое известно по «Повести временных лет». Отличие заметил еще В.Н. Татищев, в примечании 431 к этому слову во второй редакции «Истории Российской» написавший: «Выше Изяслав говорил новогородцам, что для них, оставя Рускую землю, пришел, а здесь паки войска руския от новогородских и смоленских различает, именуя смольян верховыми, а русь токмо киевлян разумеет, как всегда Киевскую токмо страну именует рускою» (Татищев 1963. С. 272). Таким образом, в понимании Татищева здесь *русь* – это воины Киевской земли, а не всего Древнерусского государства.

В «Истории Российской», кроме слов *новогородци* и *русь*, привлекает внимание еще слово *верховые*, возможно, пропущенное переписчиком Ипатьевской летописи. Текст Татищева полнее летописного и позволяет восполнить непонятные без учета его дополнений фрагменты. Однако и сокращенный летописный текст показывает, что слово *русь* употребляется здесь как синоним словосочетаний *руские силы*, *руские полки* и *руская дружина*. Так, брат Изяслава Ростислав приходит на условленное заранее место «съ всими рускыми силами, полкы и съ смоленьскыми». По окончании похода «дружина руская, они с Ростиславомъ идоша, а друзии кому куды годно», еще раз словосочетание *руская дружина* фиксируется в статье 1152 г. Пониманию В.Н. Татищева отвечает утверждение Д.М. Котышева, обратившего внимание на изменения в территориальной структуре Древнерусского государства в XII в. (Котышев 2015). Проанали-

зировав большое количество летописных известий, к противоположному выводу пришел П.П. Толочко: «В некоторых исторических исследованиях, особенно украинских, можно встретить утверждение, что только эта центральная часть Киевского государства и была Русью. Все другие земли XII–XIII вв. этим именем не назывались. Разумеется, это не так. Достаточно внимательно прочитать летопись, чтобы убедиться, что название "Русь", по мере окняжения восточнославянских племенных объединений, распространялось из Среднего Поднепровья на другие регионы» (Толочко 2016. С. 35). Однако в примерах, приведенных П.П. Толочко, название *русь* обозначает не государственную территорию, а объединение воинов различных княжеств:

> Половци же узревше Володимерь полкъ крепко идущь на нихъ, и побегоша гоними гневомъ Божиимъ святей Богородице; онім(ъ) же ехавшимъ по нихъ, не постігъше возворотишася русь, и стояша на месте, нарецаемемъ Ерель, его же русь зоветь Уголъ. Половецький же князь Кобякъ, мневъ толко руси, возвратися и погна во следъ ихъ; идущимъ же имъ по нихъ, узреша полци рустеи, начашася стреляти о реку, и начаша межи собою перегонити, и бысть имъ того надолзе. Слышав(ъ) же Святославъ и Рюрикъ, и пустиста имъ болшие полкы на помочь, а сама поидоста за ними поспевающа. Якоже узреша половци помочныя полкы, и мнеша ту Святослава и Рюрика, абье поскочиша; русь же приимше помощь Божию, и въвертешася в не, и начаша е сечи (и) имати.

Расширенное значение слова *русь* как воинского объединения прослеживается и в продолжающем этот текст рассказе о походе князя Игоря на половцев в 1185 г. Здесь объединенные силы всех князей, принявших в нем участие, и даже галицкая помощь от Ярослава называются *русью*. Сохранило свое название только объединение тюркоязычных *ковуев*. Остается предметом обсуждения специалистов вопрос, входили ли черниговские ковуи в состав черных клобуков (Бубенок 2015. С. 14).

Тем не менее в «Летописи Мстиславова племени» до самого ее окончания присутствует термин *черные клобуки* как важная военная и политическая сила. Ранее нами были отмечены некоторые особенности языка этой предполагаемой летописи, которые не встречаются у других авторов: словосочетание *крестные*

грамоты, синтаксический оборот *и то рекъ*, конструкция *пребыти у любви и весельи* (Франчук 2009. С. 56–58, 61–62). Подтверждением гипотезы Б.А. Рыбакова о существовании ее текста служат также словосочетания *чернии клобуци* и *черный клобук*. Например, в 1195 г. смоленский князь Давид Ростиславич, приехав в Киев, устраивает пиры (обеды), на которых обсуждаются важные для всего Древнерусского государства политические вопросы; среди приглашенных – киевские знать и духовенство, а также черные клобуки.

Литература

Бубенок О.Б. Касоги в Киеве // Вестн. Кабардино-Балкарского ин-та гуманит. исследований. Нальчик, 2015. № 3 (26). С. 7–20.

Греков Б.А. Киевская Русь. Л., 1953.

Котышев Д.М. «Русская земля» в X–XII вв.: центр и периферия // ВЕДС–XXVII: Государственная территория как фактор политогенеза. М., 2015. С. 149–154.

Рыбаков Б.А. Русские летописцы и автор «Слова о полку Игореве». М., 1872.

Сороколетов Ф.П. История военной лексики в русском языке. XI–XVII вв. Л., 1970.

Татищев В.Н. История Российская. М.; Л., 1963. Т. 2.

Толочко П.П. Откуда пошла Руская земля. Киев, 2016.

Франчук В.Ю. Летописание Мстиславова племени как лингвистический источник // ДРВМ. № 1(35). М., 2009. С. 54–66.

В.М. Хусаинов

«БРАТСТВО ВЕТЕМАННА»: ПЕРВОЕ КАПЕРСКОЕ ОБЩЕСТВО НА БАЛТИКЕ?

Каперские общества – объединения частных лиц для захвата кораблей и грабежа прибрежных территорий одной стороны конфликта с разрешения властных институтов другой стороны – как социальные общности стали широко известны на Балтике в позднее Средневековье (с конца XIV – начала XV в.: «виталийские братья»). Однако в «Истории данов» Саксона Грамматика (Saxo. 14.6.2) имеется уникальное сообщение о возникновении такой организации в середине XII в., в период междоусобных

войн Свена III, Кнута V и Вальдемара I за датский престол. В то время в условиях ослабления королевской власти нападения пиратов, прежде всего южнобалтийских славян (ободритов, лютичей, поморян), стали бичом для жителей датских островов в проливах Эресунн и Большой Бельт.

Саксон сообщает, что в этих условиях в г. Роскилле возникло общество под руководством некоего Ветеманна, которое автор называет *Wethemanno auctore piratica* (букв. «пиратство под началом Ветеманна», далее условно «братство Ветеманна»). Саксон говорит, что у «братства» были определенные порядки и обычаи (*disciplina, mores*), что позволяет предположить наличие устава, существовавшего либо в письменном виде (Саксон нередко использует актовый материал без ссылок на источники), либо в форме устных норм. Вероятно, устав общества был согласован с властями Роскилле или они сами издали «каперскую грамоту», поскольку, согласно Саксону, городская община брала на себя финансирование и снабжение «братства» и получала, в свою очередь, половину от добытого в результате походов имущества. Члены «братства» имели право использовать любой корабль без разрешения собственника судна, но с условием, что они уплатят последнему восьмую часть добычи. Участие города в материальном обеспечении «братства» говорит о том, что существование последнего стало возможным благодаря поддержке города, который, в свою очередь, был заинтересован не только в защите от грабежа своих территорий и имущества, но и в получении добычи. Коль скоро деятельность «братства Ветеманна» была санкционирована городскими властями, «братство» можно рассматривать не только как пиратскую, но и как каперскую общность.

Члены общества, по словам Саксона, «делили добычу поровну, и доля рулевого была не большей, нежели рядового гребца», что указывает на эгалитарность внутри общества. Исходя из этого, можно гипотетически предположить, что вступающие в организацию Ветеманна приносили клятву или каким-либо другим образом публично выражали свое признание норм общности, а также что вступление в «братство» было добровольным. Так или иначе, общество Ветеманна, имеющее признаки характерных для Средних веков свободных объединений – эгалитарность и добровольность вступления, – можно условно называть

«братством» или гильдией (в широком смысле), хотя эти термины не употребляются в самом источнике.

Численность «братства» вряд ли превышала 700 человек: по сообщению Саксона, флот общества никогда не насчитывал более 22 кораблей. Члены общества часто выходили в море, где сталкивались с врагами и без труда одерживали победы. Они также осуществляли круглосуточный морской патруль и перехватывали вражеские корабли. Из текста Саксона неясно, совершали ли они нападения на вражеские прибрежные территории или только защищали датские берега от нападения врагов:

> Сколько бы раз их плавание ни проходило вблизи берегов, они сначала поручали лазутчикам обозревать их (берега. – *В.Х.*), чтобы случайно не произошло ничего неведомого или непредвиденного. Они устремлялись (другие варианты: «нападали», «приближались». – *В.Х.*) к островам, к которым их приносило ветром, когда были посланы те, кто спешил в места, укрытые от бури (др. вариант: «места, укрытые от натиска». – *В.Х.*), поскольку чужеземный флот (*peregrina classis*) имеет обыкновение радоваться тихим гаваням (Saxo. 14.6.2).

Сложность возникает и при трактовке словосочетания *peregrina classis* – это пиратский флот славян или общее обозначение иноземного флота?

В последующих эпизодах Ветеманн изображен опытным в нападениях на славянские поселения: во время похода Вальдемара I и архиепископа Абсалона на остров Рюген Ветеманн предложил выяснить, знают ли жители об их приближении, по тому, как ведут себя пахари: если они спят на пашне в обеденное время, значит, они ничего не подозревают; если же их нет на пашне, значит, они готовятся к нападению датчан. Любопытен ответ Вальдемара I, который заявил, что предложение Ветеманна сообразно «пиратской службе» (Saxo. 14.23.19). Таким образом, практика грабежа побережья славянских земель была вполне знакома Ветеманну. Однако он мог получить такой опыт до или после того, как возглавлял каперское «братство» в Роскилле, тогда как само «братство» могло не участвовать в нападениях на славянские земли, а служило только как своеобразная городская стража, защищавшая город от морских разбойников и

параллельно позволявшая горожанам получить дополнительный доход от захваченного имущества.

В современной датской историографии высказано мнение, что начиная с середины XII в. борьба датчан со славянами приобретает характер крестовых походов, а «братство Ветеманна» – первая крестоносная организация в Дании, основной целью которой была борьба против пиратов, т.е. язычников в узусе Саксона (Jensen 2002. S. 72). Однако для Саксона слово *pirata* носит нейтральный характер и обозначает воителя на море (предположительно, аналог слову «викинг» в латиноязычных текстах). «Пиратами» Саксон называет и славян, грабивших датские берега, и епископа Абсалона, боровшегося с этими же славянами и являвшегося покровителем самого Саксона. Во-вторых, Саксон называет «братство Ветеманна» *piratica,* а грабителей, с которыми оно боролось, – *maritimi prędones* («морские разбойники»), т.е. «пиратами» в словоупотреблении Саксона как раз являются члены «братства». К.В. Йенсен считает, что это объединение носило религиозный характер, поскольку перед отправлением в поход воины исповедовались и принимали епитимию у священника, а во время похода освобождали всех плененных язычниками христиан, давали им одежду и отправляли домой. Действия по освобождению из плена христиан и последующее попечение над ними действительно напоминают деятельность «классических» духовно-рыцарских орденов, основанных на Пиренейском полуострове и в Святой земле. Однако при более внимательном прочтении источника становится ясно, что нет никаких оснований говорить о том, что «братство Ветеманна» носило религиозный характер. Саксон пишет, что члены общества, собираясь в поход, совершали обряды, словно им предстояло скоро погибнуть, и исполнением обрядов надеялись обеспечить себе Божью помощь. Это свидетельствует лишь о том, что члены общества были христианами, которые хотели выполнить все необходимые ритуалы перед своей возможной гибелью во время военного похода. При этом из текста Саксона очевидно, что освобождение пленников-христиан не входило в основные задачи общества, такое «человеколюбие к землякам» было окказиональным (при захвате вражеских кораблей). И тем более в произведении Саксона нет информации о стремлении «братства» способствовать христианизации региона, что являлось важнейшей

целью крестоносцев. Таким образом, нет никаких оснований характеризовать общество Ветеманна как «крестоносную организацию», схожую с духовно-рыцарскими орденами. С этим согласен комментатор перевода «Деяний данов» на английский язык Э. Кристиансен. Он не причисляет «братство Ветеманна» ни к городским гильдиям (по его мнению, Саксон делает четкое различие между горожанами [*cives*] и членами «братства»), ни к «взаимозащитным обществам» (*mutual-defence societies*), возникавшим в датских городах с середины XII в., таким как гильдия св. Кнута. По мнению Кристиансена, основными функциями общества были «не мщение, защита и совместные развлечения, как у гильдий, а выгода, ответные меры и безопасность». Он характеризует «братство Ветеманна» как «ассоциацию *ad hoc*, созданную для противодействия чрезвычайной ситуации, основанную на давних традициях совместных морских предприятий и отражающую в своей организации возросшее значение городов и крестоносную пропаганду» (Saxo 1981. P. 737–739).

Саксон Грамматик, завершая повествование об обществе Ветеманна, говорит, что «культура пиратства», появившись в Роскилле, вскоре распространилась на сельских жителей, и «братство» «часто получало помощь из всех частей Зеландии». Видимо, со временем в «братстве» стали участвовать не только члены городской и сельской общины Роскилле, но и жители других областей Зеландии. Их помощь могла заключаться не только в непосредственном участии в походе, но и в предоставлении провианта, оружия, кораблей. В свою очередь, они также могли рассчитывать на получение прибыли от долевого участия в походе. Э. Кристиансен предположил, что деятельность «братства» в то время могла быть санкционирована ландстингом Зеландии, что еще более подчеркнуло бы его каперский характер (Ibid.).

Итак, «братство Ветеманна» можно назвать ранней каперской организацией, предположительно имевшей свой устав или «каперскую» грамоту и действовавшей с санкции городских властей Роскилле (или также ландстинга Зеландии). Основной ее задачей было отражение пиратских набегов на Зеландию и прилежащие датские острова, попутной – получение прибыли от захвата имущества врага. Вероятно, члены общества при случае также совершали нападения и грабили прибрежные территории неприятеля. В

организационном плане «братство» представляло собой своеобразное предприятие долевого участия (ср. *félag*). Сложившаяся в эпоху междоусобиц и ослабления центральной власти, такая окказиональная общность могла бы в дальнейшем превратиться в устойчивую, если бы ее основную функцию по защите датских берегов не переняла новая общегосударственная военная система, выстроенная на основе военно-морского ополчения (лединга) победившими в междоусобной войне и пришедшими к власти в 1157 г. королем Вальдемаром I Великим и его побратимом Абсалоном, ставшим в том же или в 1158 г. епископом Роскилльским. «Братство Ветеманна» либо было распущено, либо встроилось в данную военную систему. Это подметил и Саксон, написав, что деятельность «братства» не теряла значения вплоть до возвращения датской земле мира (т.е. до завершения междоусобицы и сокращения пиратских набегов на Данию).

Источники и литература

Saxo Grammaticus. Gesta Danorum / Udg. af K. Friis-Jensen. København, 2005.

Saxo Grammaticus. Danorum Regum Heroumque Historia: Books X–XVI / Transl. and comment. by E. Christiansen. Oxford, 1981. Vol. III.

Jensen K.V. Knudsgilder og korstog // Gilder, lav og broderskaber i middelalderens Danmark. Odense, 2002. S. 63–88.

Е.А. Шинаков, А.В. Григорьев

ОБ ЭТНОПОТЕСТАРНОЙ «ОБЩНОСТИ СРЕДНЕГО УРОВНЯ» НА ЮГО-ВОСТОКЕ ДРЕВНЕЙ РУСИ В X в.

В 1990 г. мы высказали идею, что на основе поздней роменской культуры начала X в. формируется «второе восточнославянское государство», включавшее «племенные княжества» северян, вятичей и радимичей (Шинаков, Григорьев. 1990. С. 66–68). Такая «надплеменная» этнопотестарная идентичность была присуща верхушке социумов славян, жившей в (прото)городских центрах на левобережье Днепра. На основе исследования границ «Руси и Северян» в X в. мы охарактеризовали соотношение этих двух ранних политий как военное противостояние. Было выдвинуто предположение о формировании в

этой этнопотестарной общности среднего уровня собственной денежно-весовой системы, основанной на обрезанных в кружок саманидских дирхемах весом от 1,5 до 1,7 г. и «варварских» им подражаниях. Проведение координации границ археологически выраженных социально-политических общностей разного таксономического уровня с физико-географическими данными разного типа помогло конкретизировать границы этого «альтернативного Руси» «прото-государства». Территория позднероменской общности была обозначена на картах в двух наших монографиях (Григорьев 2000. Рис. 59; Шинаков 2002. Рис. II, 2). Позже в эти карты вносились существенные коррективы с учетом нового археологического материала.

Общность «роменцев» середины X в., периода ее расцвета, состояла из двух основных частей, а также зоны миграции носителей этой археологической культуры на новые территории. Первая, базовая часть представляет собой юго-восточную и центральную часть роменско-боршевской культуры. Ее границы очерчиваются от правобережья Десны выше г. Новгорода-Северского до участка Дона в районе городища Титчихи и верхних притоков Северского Донца в окрестностях Донецкого городища, за которыми начинаются степи. В поперечнике эта обширная территория, даже за вычетом ее северо-востока, составляет 500–600 км по разным направлениям (Григорьев 2005. С. 164). На юге и востоке ее границы совпадают с границей расселения славян. Это была основная часть территории гипотетичной протогосударственной общности – конфедерации (?) этнопотестарных образований – «вождеств» разных типов и уровней.

Вторая часть территории – так называемые «выселки» славян на Дону и Донце, а также часть земель этнокультурных радимичей XI–XII вв., находящаяся между базовым «роменским ареалом» и его гомельским анклавом. Ядро этих земель расположено в междуречье рек Ипути и Беседи. В южной своей части этот «язык» юго-восточной общности имеет ширину максимум 70 км. На севере от границ Брянского ополья – примерно 85 км. В археологическом плане изучение восточных радимичей, или западного «языка» юго-восточного объединения, представляет парадокс. При очень хорошей изученности курганных древностей, здесь нормально не исследовано ни одно синхронное им

поселение X – начала XI в., нет артефактов роменской культуры (в отличие даже от более западного Гомельского региона). Вероятно, что в X в. славян здесь еще не было, и этот «язык» заселялся с северо-востока представителями нового позднероменского объединения.

Судя по всему, между базовыми землями носителей роменской культуры – ядром юго-восточного объединения – и западными «выселками» проходил вытянутый на север вдоль р. Снов, Вабля и Судость «язык» «Русской земли» X в. Ширина «языка» на юге, в районе г. Стародуба, маркируется скоплением разнотипных кладов сразу к западу и востоку от Стародубского ополья. На западе граница двух их типов проходит к востоку от г. Новозыбкова, через торгово-ремесленное поселение у с. Рябцева, на востоке – между «русской» агломерацией городищ Бобрик и Синин. Ширина разрыва между двумя частями юго-восточного объединения здесь достигает 80 км. Городища Левенка и «Синий Мост», где есть русско-скандинавские дружинные древности, говорят об этом регионе как о своеобразном «укрепрайоне», северном форпосте «Русской земли».

Социально-культурная общность носителей роменской культуры была с точки зрения исторической динамики окказиональной, возникшей благодаря стечению геополитических обстоятельств. Возможно, эта общность пользовалась политической поддержкой Хазарского каганата, ее элита переняла многие особенности политической культуры соседей-кочевников (болгар, алан, хазар).

Ликвидация этой этнопотестарной общности маркируется пожарами на городищах и датирующими их кладами с монетами местной денежной системы, а также скандинавскими предметами вооружения на склонах и в слое городищ, дружинными захоронениями руси в этих местах и полями битв с оставленным на них оружием (Шинаков 1995; Григорьев 2000; 2005). А затем – появлением роменцев-мигрантов в других регионах и временным запустеньем их базовых земель, особенно ощутимым в середине XI в., когда Ярослав Мудрый после смерти Мстислава Черниговского в 1036 г. расправился с поддержавшего последнего в 1024 г. северянами.

Литература

Винников А.З. Юго-восточная окраина славянского мира в VIII – начале XIII вв. Воронеж, 2014.

Григорьев А.В. Северская земля в VIII – начале XI века по археологическим данным. Тула, 2000.

Григорьев А.В. Славянское население водораздела Оки и Дона в конце I – начале II тыс. н.э. Тула, 2005.

Макушников О.А. Гомельское Поднепровье в V – середине XIII в. Социально-экономическое и этнокультурное развитие. Гомель, 2009.

Приймак В.В. Роменська культура в Межиріччі Десни і Ворсклі. Дискусійні питання, нові матеріали. Полтава; Суми, 1997.

Шинаков Е.А. От пращи до скрамасакса: на пути к державе Рюриковичей. Брянск; СПб., 1995.

Шинаков Е.А. Образование Древнерусского государства. Сравнительно-исторический аспект. Брянск, 2002.

Шинаков Е.А., Григорьев А.В. О возможности существования государственности на территории позднероменской культуры X в. // Вивчення історичної та культурної спадщини Роменщини. Проблеми і перспективи: Тез. докл. конф. Сумы; Ромны, 1990. С. 66–68.

П.В. Шувалов

«ИЗОБРЕТЕНИЕ НАРОДА»: *СЛАВЯНЕ* Ф. КУРТЫ И *СКИФЫ* ПРИСКА

В последние десятилетия, отмеченные модой на так называемый постмодернизм, в этногенетических исследованиях стали популярны формулировки тем исследований, включающие слово *invention* в конструктивистском значении «искусственное конструирование образа, приводящее к появлению также и соответствующей реалии».

Для периода Великого переселения народов и раннего Средневековья характерной публикацией является спорная книга Флорина Курты (Curta 2001), в которой прямо постулируется изобретение славян византийцами VI в. («…the Slavs were an invention of the sixth century»). Согласно Ф. Курте, те, кого ранневизантийские авторы назвали «славянами», появились в Прикарпатье и Нижнем Подунавье под влиянием соседей, а не мигрировали туда с севера. Процесс славянизации для Ф. Курты – это распростране-

ние славянского языка как *lingua franca*. Но «славяне стали славянами не потому, что они говорили по-славянски, но потому, что они были называемы так другими», т.е. византийцами. Для византийцев слово *склавины* было лишь обобщающим для разных племен именем (*an umbrella-term*), возможно, изначально являясь самоназванием какой-то одной этнической группы. Для Курты славянская этничность есть византийское изобретение, но он никак не объясняет то, как именно, каким способом византийцы изобрели славян (Шувалов 2008а; б).

Несмотря на то, что гипотетическая модель Ф. Курты совершенно не убедительна, сама идея того, что в древности могли происходить процессы конструирования этнических идентичностей, представляется весьма плодотворной. В качестве такого примера можно рассмотреть обозначение гуннов времени Аттилы старым именем «скифов». К середине III в. н.э. скифы, судя по всему, как определенный народ перестали существовать. Однако само имя «скифы» продолжает использоваться: термин не оставался стабильным с неизменным застывшим значением. С одной стороны, традиционное понимание слова «скиф», восходящее к Геродоту и Эфору, сохраняется в ритрической культуре поздней Античности. С другой стороны, в позднеантичной культуре постепенно набирала силу тенденция использовать слово «скиф» и однокоренные с ним в нехарактерных для риторической традиции значениях. Сначала, в период ранней римской империи слово «скифы», сохраняя за собой преимущественно прежнее значение, постепенно территориально сокращается под напором экспансии этнонима «сарматы». Затем, под воздействием войн III в. термин, возможно, благодаря труду Дексиппа, стал обозначать любые варварские группы, располагавшиеся на территории Скифии, включая недавних переселенцев в Скифию – готов и других восточных германцев. В дальнейшем, в период до вторжения гуннов на земли готов ок. 375 г., в связи с общей стабилизацией в Северном Причерноморье название «скифы» прочно закрепится за готами. После же гуннского погрома и бегства готов на территорию империи это словоупотребление так и сохранится вплоть до начала V в.: к этому моменту произойдет переход к более реалистичным названиям – «готы», «гунны» и др. (Олимпиодор). Когда же ста-

билизация в Скифии достигнет уровня политической централизации при Аттиле, а западные готы, находясь на территории империи, уже окончательно оторвутся от прежних скифских мест своего обитания, произойдет революционное изменение смысла понятия «скифы». Это слово снова начинает обозначать население Скифии, под которыми в это время уже скрываются не готы, частью ушедшие на юг, а сменившие их гунны с подчиненными им народами. В результате слово «скифы» будет охватывать именно всех жителей Скифии, рассматриваемых как единая совокупность всех варваров, обитающих на территории Скифии, как гуннов, так и всех подчиненных Аттиле германцев, включая остающихся там восточных готов (Приск).

Активное использование слова скифы по отношению к подданным Аттилы именно Приском (Nechaeva 2012; Нечаева 1999), дипломатом и участником посольства к Аттиле, и в том числе при описании дипломатической активности, дает возможность поставить вопрос об использовании понятий «скифы» и «Скифия» самими дипломатами непосредственно при контактах с гуннской элитой. В пользу того, что мотивы «земля, подвластная гуннам = Скифия» и «Аттила – правитель Скифии» были известны гуннам, свидетельствует, среди прочего, эпизод с находкой Аттилой «марсова меча», воспринятого правителем гуннов именно в рамках скифской традиции как элемент легитимизации его власти в Скифии. Вряд ли гунны получили знание о Скифии от каких-то гипотетических потомков самих скифов или же через готов и сарматов, владевших Северным Причерноморьем после скифов: скорее всего, образы Скифии, ее народа (скифов) и их правителя (скифского царя) гуннская политическая элита восприняла непосредственно от образованных римлян. Каков мог быть механизм такой передачи политически значимого образа, позволившего Аттиле и его окружению придать некий статус законности своему положению в глазах римлян? Скорее всего, эту идею Аттиле могли подать образованные римляне из его окружения, составлявшие основу административного аппарата его двора (Шувалов 2001). В таком случае Приску и другим дипломатам середины V в. ничего не оставалось, как принять эту самовозродившуюся «гуннскую Скифию» как элемент реальности.

Литература

Нечаева Е.Н. Понятие «скифы» в приложении к варварам во время поздней империи (по фрагментам сочинения Приска Панийского) // Жебелевские чтения. 1999. № 2. С. 69–72.

Шувалов П.В. У истоков средневековья: двор Аттилы // Проблемы социально-политической истории и культуры средних веков и раннего нового времени. СПб., 2001. № 3. С. 130–145.

Шувалов П.В. Византийское изобретение? По поводу книги Ф. Курты // Русь и Византия: Место стран византийского круга во взаимоотношениях Востока и Запада: Тез. докл. XVIII Всерос. науч. сессии византинистов (Москва, 20–21 октября 2008 г.). М., 2008. С. 165–168. (а)

Шувалов П.В. Изобретение проблемы (по поводу книги Флорина Курты) // Studia Slavica et Balcanica Petropolitana. СПб., 2008. № 2 (4). С. 13–20. (б)

Curta F. The Making of the Slavs. History and Archaeology of the Lower Danube Region, c. 500–700. Cambridge; N.Y., 2001.

Nechaeva E. Gli sciti delle grandi migrazioni // La trasformazione del mondo romano e le grandi migrazioni. Nuovi popoli dall'Europa settentrionale e centro-orientale alle coste del mediterraneo. Atti del Convegno internazionale di studi Cimitile-Santa Maria Capua Vetere, 16–17 giugno 2011. Cimitile, 2012. P. 19–31.

А.С. Щавелев

К ИНТЕРПРЕТАЦИИ ДРЕВНЕРУССКИХ ЛЕТОПИСНЫХ ИЗВЕСТИЙ О СЛАВЯНСКИХ ОБЩНОСТЯХ ВОСТОЧНОЙ ЕВРОПЫ

У нас есть возможность локализовать и идентифицировать только часть общностей славян, названных в древнерусском летописании (Щавелев 2015). Есть ряд случаев, когда информации, сопутствующей означающему этнониму-десигнату, явно не хватает для анализа означаемой общности-денотата. Кроме того, зачастую представления летописца (Лукин 2003) о той или иной общности внутренне противоречивы или не соответствуют внелетописным данным. Наконец, давно отмечено, что в летописных текстах «смешаны» названия разнотипных общностей, существовавших в разное время (Третьяков 1953; Хабургаев 1979). Вполне очевидно, что различные политии и этносоциальные общности появлялись в IX–XI вв. в Восточной Европе в ходе

нескольких различных процессов: расселения славян, появления групп скандинавов, а также создания «державы Рюриковичей» – при этом как в качестве объектов упорядоченной эксплуатации, так и в ответ на угрозу, исходящую от «державы Рюриковичей». Часть общностей и их названий появилась в XI–XII вв. в ходе складывания административной структуры Руси. Названия появившихся в разное время и в результате разных причин общностей равным образом отразились в древнерусской этнонимике, что серьезно осложняет датировку и локализацию многих из них.

Первый очевидно проблемный случай – *дреговичи*. Общность Δρουγουβῖται впервые упоминается в трактате «Об управлении империей» (написан между 948 и 959 гг.) в качестве пактиотов руси, живущей в Киеве. В космографическом введении «Повести временных лет» (далее: КВ ПВЛ) они названы группой славян, поселившихся «межу Припетью и Двиною», затем – в списке славянских общностей, имевших «свое княженье», и, наконец, в этнолингвистической группе «словѣньскии языкъ въ Руси». Есть еще два летописных известия XII в.: в 1116 г. князь Глеб Всеславич «воевалъ Дреговичи и Случескъ пожегъ», а в 1149 г. при разделе княжеских владений упоминаются «Слоучьскъ и Кльчьскъ и вси Дрегвичи».

По географическим маркерам КВ ПВЛ очерчивается огромный географический ареал между реками Припять и Западная Двина (см. карту 1). Из совокупности летописных известий ясно, что дреговичи, вопреки историографическому стереотипу, никак не были связаны с г. Туровом. Исходя из поздних известий, и по аналогии с территориальной структурой *древлян* и *северян* (Щавелев 2015), можно было бы локализовать их на притоках Припяти – реках Случь и Лань и считать их центрами Клеческ (совр. Клецк) и Случеск (совр. Слуцк). Однако эти города как укрепленные поселения возникли не ранее XI в., поэтому признаков типичной территориальной структуры славянской политии здесь в X в. не обнаруживается. Сравнив карту В.В. Седова (1982) с огромной территорией, указанной в КВ ПВЛ, видим, что ни одна изопрагма не совпадает с летописными географическими маркерами. Для наиболее часто используемого в исследованиях якобы «дреговичского» признака – крупных металлических бус, покрытых зернью, – никак не доказан их семиотический статус идентификатора женщины этой общности. Этноним дреговичи происходит от апеллятива *дрягва*

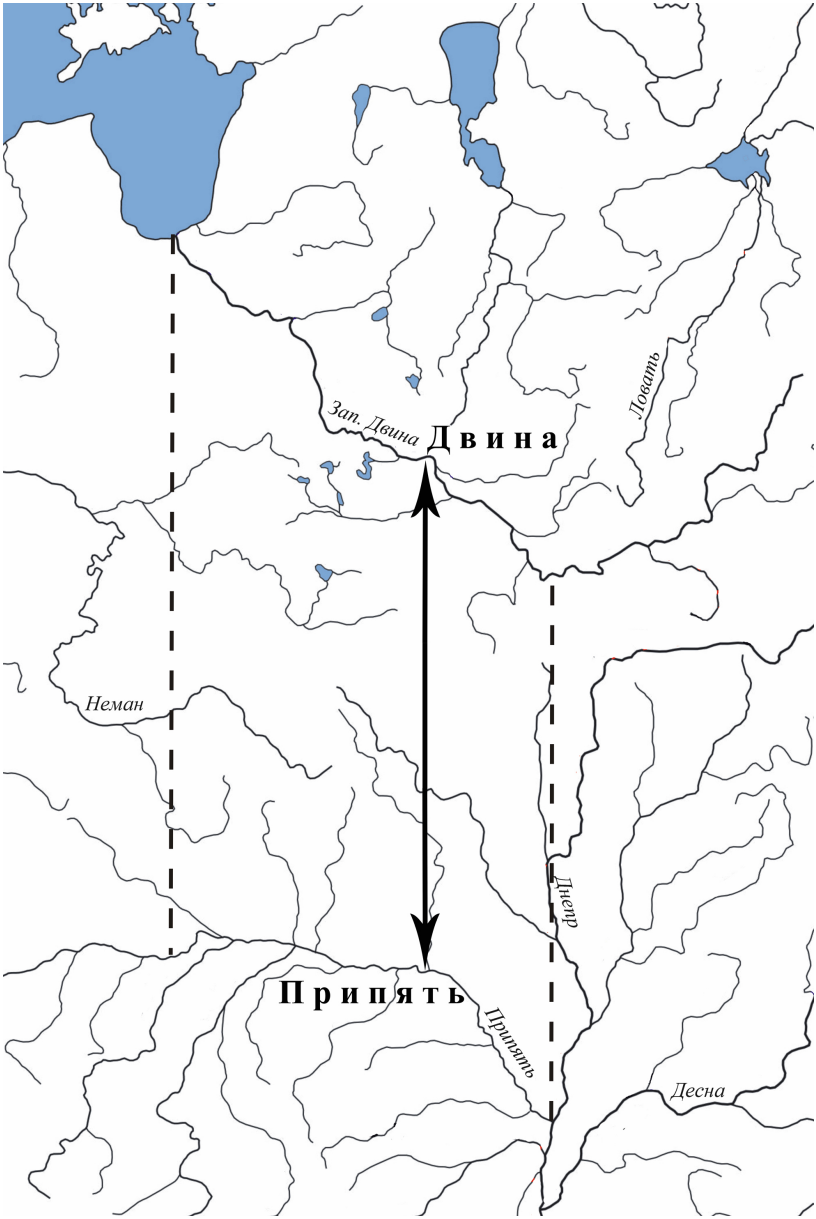

Карта 1. Ареал поиска «летописных» дреговичей (по ориентирам ПВЛ)

(«болото», «болотистая метсность»), поэтому отделить топонимы, связанные с характером ландшафта и собственно с общностью дреговичей, никак невозможно, следовательно, и этот путь, предложенный еще Н.П. Барсовым, ничего не дает.

Первый вариант решения проблемы: дреговичи были сетью очень небольших акефальных общин X в. (Е.А. Шинаков), живших на притоках Припяти в неукрепленных поселениях (археологически почти неуловимый микро-денотат). Однако следует учесть, что, согласно ПВЛ, у дреговичей было «свое княжение». Выход из этого противоречия видится лишь один – совсем не обязательно, что княжение было у дреговичей *изначально*. Вероятно, именно русь выступила на этой территории колонизатором-культуртрегером, сама создав в ходе сбора полюдья в X–XI вв. опорную территориально-политическую инфраструктуру «княжения дреговичей». А создание укреплений в «дреговических» городах Случеске и Клеческе произошло уже в XI в. – это были опорные древнерусские города на территории дреговичей. Второй вариант (С.М. Середонин, А.С. Кибинь): это был экзоэтноним «люди/дети болот», отражавший особенности ландшафта их расселения (размытый условный денотат). Поскольку и трактат «Об управлении империей», и ПВЛ отражают «русский» (киево-центричный) взгляд на дреговичей, это вполне оправданная версия. В пользу этой интерпретации говорит и отсутствие известий о покорении дреговичей князьями Рюриковичами в раннем летописании. В любом случае у нас нет данных для точной локализации и более точного определения типа идентичности общности дреговичей.

Второй сложный случай представляют связанные между собой в летописных известиях КВ ПВЛ *дулебы*, *бужане* и *велыняне* (*волыняне*). Дулебы попали в летописный текст либо из мифоэпической традиции, либо из греческой или старославянской книжности (см. обзор версий: Кибинь 2014). В любом случае это была общность из виртуального мира представлений о прошлом, время существования которой невозможно датировать, а значит, ее нельзя и достоверно локализовать. Бужане зафиксированы только в КВ ПВЛ. Такой же этноним *busane* есть в Баварском географе X в., но, строго говоря, само по себе отождествление этих двух этнонимов проблематично: *busane* могли обитать и на Западном, и на Южном Буге. Очевидно только то, что «летописные» бужане – скорее всего, общность, названная

по реке Западный Буг или по городу Бужску. С бужанами в представлении летописца как-то связаны волыняне, которые, в свою очередь, географически связаны с дулебами: «бужане зане седоша по Бугу послеже же велыняне», и «дулебы живяху по Б(у)гу где ныне велыняне». Волыняне могли быть названы либо по городу Волынь на р. Западный Буг (упоминается в ПВЛ под 1018 г.), либо по местности Волынь (упоминается под 1077 г.), причем в перечне «старых» славянских общностей они *не названы*. В обоих упоминаниях волыняне представляют собой *новую общность*, которой предшествовали либо бужане, либо дулебы. Кроме того, летописный текст не дает оснований считать, что волыняне как-то «этногенетически» или «ретроспективно-социально» были связаны с дулебами, указано только то, что *они живут на той же реке*. Добавим, что бужане, в отличие от всех остальных славянских этнонимов, указаны только в одном из списков племен, включенных в КВ ПВЛ, т.е. перед нами может быть внесенная в текст глосса.

Исходя из летописного текста, некой славянской общностью X в. можно считать предположительно только бужан (ср. ниже *вислян* и *полочан*) – жителей поречья Западного Буга, центром которых был г. Бужск (соотношение центров Бужск и Волынь требует отдельного рассмотрения). Точно так же название *бужане* могло быть «недифференцированным поименованием» киевскими летописцами «побужского населения периода мелких сельских общин» (Хабургаев 1979. С. 180). Волыняне же, очевидно, – жители г. Волынь и местности с таким же названием в XI–XII вв. (еще раз подчеркнем летописное: «ныне»).

В историографии бытует мнение об отражении в древнерусских текстах названий так называемых *малых племен*, иначе говоря, частей более крупных общностей: *полочане* – часть кривичей, *пищанцы* – радимичей, **семичи/*семьцы* – северян (Б.А. Рыбаков, В.В. Седов, А.А. Горский, Г.В. Штыхов, В.В. Енуков, А.Ю. Карпов, М.И. Жих).

Согласно раннему летописанию, князь Владимир Святославич и его воевода Волчий Хвост совершают военный поход *на радимичей*: «Иде Володимеръ на радимичи…». После поражения *все радимичи* подвергаются со стороны победителей руси насмешкам уже в качестве *пищанцев*: «Пищаньци волъчья хвоста бегають…». Исходя из летописного текста, *пищанцы* – это те, кто проиграл битву на р. Пищане. Это новое прозвище носит

отчетливо пейоративный характер, постоянно напоминая о поражении. Ранее обладавшие своей субъектностью *радимичи*, чей этноним происходил от предка-эпонима Радим, перестали быть таковыми и превратились в новую податную единицу Руси с новым названием, производным от мелкой речки (Щавелев 2016).

Летописное обозначение *полочане* трижды упоминается в КВ ПВЛ, причем в отличие от *бужан* они постоянно фигурируют среди названий славянских общностей. В летописном рассказе: *полочане* поселились на р. Западная Двина и получили название от р. Полота; они входят в макро-общность «словѣньскии языкъ въ Руси»; у них было «свое княжение». Параллельно в известии о призвании варягов указано, что «перьвии насельници… въ Полотьски кривичи». Поскольку форма этнонима *полочане* идентична обозначению жителей города Полоцка, определить «речное» или «городское» значение этой лексемы невозможно. В известии ПВЛ о навьях *полочанами* называются и жители города, и жители «его области» (ПСРЛ. Т. 1. Стб. 215). Усложняет ситуацию и факт, что в КВ ПВЛ наряду с названиями славянских общностей фигурирует название жителей города – *новгородцы*. Не очень ясно словоделение одного из летописных перечней: «а словене свое в Новегороде а другое на Полоте иже и полочане || отъ нихъ же {и?} || Кривичи иже седятъ на вьрхъ Волги… таже северъ отъ нихъ…». Неочевидный синтаксис фразы несколько затрудняет однозначное соотнесение *полочан* с *кривичами*, а не со *словенами*.

На основании этих сообщений летописи уже предполагалось, что *полочане* – название жителей г. Полоцка и его области XI–XIII вв. (П.Н. Третьяков, А.Г. Кузьмин). С не меньшей долей вероятности можно считать, что *полочане* – некая общность, сформировавшаяся и имевшая княжение до присоединения к державе Рюриковичей. В X в. у них достоверно был крупный центр – Полоцк (Н.А. Плавинский, И.И. Еремеев). Однако делать сразу вывод, что это – древняя субгруппа кривичей, – значит пропускать важный этап истории этого региона между расселением славян и экспансией Руси. Более вероятно, что общность *полочан* сформировалась, когда в Полоцке появился свой скандинавский князь Рогволод/Rögvnaldr (Хабургаев 1979. С. 176–177; ср. *вислян* на р. Висле, у которых, согласно «Житию Мефодия», правил «поганьскъ князь сильнъ вельми»). В пользу этого говорит известие о князе Рогволоде: «бе бо Рогъволодъ

пришелъ и-заморья имяше власть свою в Полотьске а Туры Турове от него же и *туровцы* прозвашася…». Таким образом, *полочане* и *туровцы* были, скорее всего, не славянскими общностями, а жителями политий, созданных правителями-пришельцами «из-за моря», позже покоренных Рюриковичами. Эта интерпретация объясняет все расхождения летописных данных – первичность обитания кривичей в Полоцке, формирование полочан в период до покорения Рюриковичами Полоцка, последующее сохранение этого обозначения жителей города и области, где осталась историческая память о Рогволоде, связанном по женской линии с первыми местными князьями, «внуками Рогволода».

В Поучении Владимира Всеволодича Мономаха есть две спорные лексемы: *семечи* (или *семечии* – прилагательное в вин. пад.) и *сем(ь)цъ,* интерпретируемые по-разному: «младший член семьи» (А.И. Соболевский), личное имя (И.М. Ивакин), руководитель группы из семи человек (А.А. Гиппиус), группа населения (Н.В. Шляков), представитель «малого племени» (Б.А. Рыбаков, А.А. Горский, В.В. Енуков, А.Ю. Карпов). Впервые Владимир Мономах, идя от р. Десны, сталкивается с половцами за г. Новгородом-Северским и разбивает их отряды, после чего сказано: «а *семечи* и полонъ весь отъяхом». Во второй раз, говоря о борьбе с половцами опять же на левобережье Днепра, Мономах отмечает: «толко *семцю* яша одиного живого ти смердъ николико». Однозначной интерпретации этой лексемы нет, однако версия Н.П. Шлякова о группе жителей отчасти подтверждается географией и сутью описываемых событий: именно жители Посеймья (хороним постоянно фигурирует в летописях) подвергались постоянным набегам половцев и участвовали в борьбе с ними (ср. оценку *курян* в «Слове о полку Игореве»). Если даже допустить, что **семичи*/**сем(ь)цы* действительно были некой территориальной общностью, то одновременно считать, что эти названия восходят к обозначению отдельной группы *северян*, контекст упоминаний не позволяет. Корректно мы можем констатировать, что речь, возможно, идет о некой совокупности жителей на р. Сейм. В летописных текстах таких производных от гидронимов обозначений групп населения Руси XI–XIII вв. достаточно много, значительно больше, чем названий по рекам изначальных «додревнерусских» славянских общностей. Прежде всего следует вспомнить *пищанцев* и *волынян*, но кроме них в летописях упомянуты: *пидьб-*

лянин (от р. Пидьба, притока Волхова); *важане* (р. Вага), *веряжане* (р. Веряжа), *побережане* (ПСРЛ. Т. 3. С. 39, 380, 507, 509–510), *посульцы*, *поршане*, *волыньцы* (?) (Там же. Т. 1. Стб. 305, 506; Т. 2. С. 323, 378, 382). В новгородском «Уставе о мостех» фигурируют: *пидьбляне*, *вережане*, *нережичане* (р. Нередица). В берестяных грамотах XI–XII вв. упомянуты группы жителей погостов и местечек, которые вполне могут быть по их морфологии приняты за «малые племена», но таковыми, конечно, не являются: *погощане* (№ 3), *которяне* и *добрычевичи* (№ 640), *волочане* (№ 739), *имоволожане* и *жабляне* (№ 872, 885), *заозеричь* (Свинц. 1); *колбинець* из поздней грамоты № 389. Заметим, что в большинстве случаев речь идет о повинностях, долгах или отработках. Теоретически любая из этих групп может быть сохранившимся после завоевания «малым» или просто «племенем», ставшим единицей новой территориально-административной системы Руси, но доказанных случаев такого рода нет. Кроме того, сохранение такого количества «малых племен» на территории Руси вплоть до XIII в. *и позже* крайне маловероятно. Следовательно, было бы нелогично выделять из всех этих примеров только **семичей*/**сем(ь)цев* и только в них видеть «локальную группу» северян. На самом деле же, данных для адекватной интерпретации общности-денотата, названной Владимиром Мономахом, у нас просто нет.

В итоге с известными сомнениями и оговорками мы заключаем, что только *бужане* и *дреговичи* предположительно могут обозначать некие сложно локализуемые суверенные общности славян X в. или быть элементами мировидения и политики их эксплуататоров – руси. *Полочанами*, скорее всего, изначально назывались жители политии князя Рогволода второй половины X в., которая сохранила известную автономию и в составе «державы Рюриковичей». Названия *волыняне*, *пищанцы*, **семичи*/**сем(ь)цы* являлись, вероятно, частью стандартной территориальной номенклатуры Руси XI–XIII вв.

Литература

Кибинь А.С. Дулебы в поставарском историко-политическом контексте (новые направления в историографии) // Ладога в контексте истории и археологии Северной Евразии. Сб. ст. памяти Д.А. Мачинского. СПб., 2014. С. 157–165.

Лукин П.В. Восточнославянские «племена» в русских летописях: историческая память и реальность // Образы прошлого и коллективная идентичность в Европе до начала Нового времени. М., 2003. С. 257–285.
Седов В.В. Восточные славяне в VI–XIII вв. М., 1982.
Третьяков П.Н. Восточнославянские племена. М., 1953.
Хабургаев Г.А. Этнонимия «Повести временных лет» в связи с задачами реконструкции восточнославянского глоттогенеза. М., 1979.
Щавелев А.С. Славянские «племена» Восточной Европы X – первой половины XI века: аутентификация, локализация и хронология // Studia Slavica et Balcanica Petropolitana. 2015. № 2 (18). С. 99–133.
Щавелев А.С. Еще раз о радимичах и пищанцах: анализ письменных текстов и интерпретация археологических источников // Русский сборник. Брянск, 2016. № 8, ч. 2. С. 190–195.

А. Юсупович

«ГОРОД» ЛЫСЕЦ В ГАЛИЦКО-ВОЛЫНСКОЙ ЛЕТОПИСИ

Потом[ь] же поидоша къ Лысцю горо|доу, и пришед[ъ]шим[ъ] же им[ъ] къ немоу, и ѡстоупиша. Горѡд[ъ] же|бѧше в лѣсѣ на горѡдѣ, ц[ь]р[къ]ви же бѧше в нем[ь] камена | С[вѧ]тое Тро[и]ци. Горѡд[ъ] же не твердь бѧше, взѧша ж[е] и того, | иссѣкоша в нем[ь] всѧ ѡт мала и до велика.

На основании этого летописного известия в историографии возникло много гипотез, связанных с городом под названием Лысец. Сейчас на этой горе находится монастырь, вокруг которого есть небольшой каменный вал. М. Дервих предполагал, что это остаток защитных укреплений городища-убежища («рефугиумного городища», от лат. *refugium* – «место где укрывается население от врагов на время опасности»). Вторая версия заключается в том, что в языческие времена на Лысой горе справлялся культ божества, покровительствующего литейному делу (металлургам). Это культовое место было окружено каменным валом в виде удлиненного эллипса, который отделял сакральную зону. Этот каменный вал датирован на основании находок керамики VIII–IX вв. Вал охватывает площадь в несколько гектаров. Сам

вал конструктивно не слишком был приспособлен для исполнения оборонительных функций, и это может быть доказательством того, что перед нами, действительно, следы постройки религиозного характера языческого периода истории. После принятия христианства такие материальные реликты языческих верований старались разрушить, а на их месте построить храмы. Построение здесь монастыря бенедиктинцев может говорить в пользу версии о существовании здесь дохристианских культовых сооружений.

Однако известие Галицко-Волынской летописи позволяет предполагать, что на Лысой горе были оборонительные сооружения – валы. Кроме того, «Великопольская хроника» сообщает, что монастырь на Лысой горе был заложен «in loco castro», т.е. на месте где раньше был некий «замок». Оба источника, видимо, имеют в виду окруженное валом укрепленное место. Таким образом, вполне можно предполагать наличие здесь городища-убежища с «рефугиумными» функциями.

На Лысой горе, скорее всего, действовало языческое святилище, а также это место исполняло в случае опасности роль городища-убежища. Предполагать здесь существование города-поселения невозможно.

С.В. Ярцев

ГОТЫ ТЕТРАКСИТЫ-ТРАПЕЗИТЫ И СОВРЕМЕННЫЕ АРХЕОЛОГИЧЕСКИЕ РЕАЛИИ

История живших в IV–VI вв. в Северном Причерноморье готов тетракситов-трапезитов до сих пор вызывает многочисленные вопросы. При этом если локализация этих варваров в V–VI в. н.э. в районе Северо-Восточного Причерноморья не вызывает особых возражений (Дмитриев 1979а. С. 52–57), то их пребывание в IV в. н.э. на территории Крымского полуострова продолжает оставаться темой бесконечных дискуссий. Данную общность, известную из труда Прокопия Кесарийского (*Procop.* Bell. Got. VIII, IV, 4–5, 18–20; в разных редакциях под названиями: *тетракситы* или *трапезиты*), пытались связать с че-

тырьмя группами готов (Пиоро 1990. С. 53–54), с городом Трапезунт различной локализации (Пиоро 1990. С. 55; Николаева 1984. С. 18; Катюшин 2005. С. 454–457) и даже с горой одноименного названия (Васильев 1921. С. 74–79; Голенко 2007. С. 130). Иногда, учитывая указание источника на залив в виде «полумесяца», где проживали указанные готы, их размещали на Перекопском (Пиоро 1990. С. 52) или Акмонайском (Васильев 1921. С. 308) перешейках, на побережье Казантипского залива (Масленников 2003. С. 214; Ермолин 2006. С. 90–96), на выступе в северо-восточной части Керченского полуострова (Веймарн 1971. С. 64) и даже в районе переправы через Киммерийский Боспор (Катюшин 2005. С. 456).

В последнем случае, к Керченскому проливу готы должны были отступить из мест своего проживания – Крымского Приазовья. По-видимому, первое их появление на Боспоре необходимо относить ко времени после римско-готского договора 369 г., когда заложники от тервингов отправились в Константинополь (*Amm. Marc.* XXVII, 5,8), а заложники от грейтунгов – скорее всего, на Боспор. Ведь невозможно предположить, чтобы в таком важном деле император Валент совсем забыл о готах Эрманариха – активнейших участниках римско-готского конфликта. Именно с этого времени в погребениях столичной знати в Керчи и появляются богатые вещи европейского происхождения (Ярцев, Зубарев, Бутовский 2015. С. 253–255, 416). Переселение же основной массы готов на территорию Боспора (от возрожденного Танаиса до Крымского Приазовья) необходимо связывать с последствием гуннского погрома 376 г. (Болгов, Рябцева 2013. С. 263). Однако здесь надо помнить, что ценой такого переселения на территорию античного государства была полная утрата мигрантами своей этнической идентичности (Буданова 2013. С. 29). Вот почему оказавшиеся в Римской империи готы массово принимали арианство, которое фактически превращалось в важный элемент этнического самосознания германцев (Вольфрам 2003. С. 129; Захаров 2011. С. 94).

Переселившиеся на территорию Боспора грейтунги, судя по всему, также должны были предпринимать действия по сохранению своей этнической идентичности. Некоторые поздние

свидетельства на этот счет приводит Прокопий. С одной стороны, он утверждает, что готы не задумывались об особенностях своей христианской веры, однако, с другой, автор свидетельствует, что варвары не только не являлись арианами, но и с особой «душевной простотой и великой безропотностью» чтили свою веру (*Procop.* Bell. Got. VIII, IV, 4). Перед нами хотя и косвенное, но вполне определенное свидетельство существования некой специфики в отправлении христианского культа у данных готов.

Конечно, отход восточных готов от арианства, безусловно, является заслугой отцов церкви, и, прежде всего, Иоанна Златоуста, для которого даже кратковременное отсутствие епископа у данных варваров представлялось самой настоящей катастрофой (Joannis Chrysostomi. LII. Col. 618). Напомним, что в это время у дунайских готов-ариан уже давно был свой арианский епископ (Захаров 2011. С. 94–95), и просить священнослужителя у Иоанна, известного своей активной борьбой против арианства, западные варвары не могли (Ярцев, Зубарев, Бутовский 2015. С. 434–435). Но если во времена Иоанна Златоуста боспорские готы являлись приверженцами никейского православия, то в чем же тогда проявлялась специфика их веры? Ведь в стремлении сохранить свою этническую самобытность они не могли просто слиться с другими христианскими общинами на Боспоре, а должны были чем-то выделиться от них.

Ответ на этот вопрос может дать выявленный при раскопках Белинского городища в Крымском Приазовье новый сакральный комплекс, состоящий из каменных кругов (в том числе и концентрических) и треугольной алтарной вымостки. По времени возникновения, особенностям топографии, наличию элементов обряда возлияния жидкости (вина?) и по отношению к христианству данный комплекс сопоставим с каменными кругами Илурата. Очевидно, что в варварской среде на западных рубежах Боспора в позднеантичный период именно такие святилища лучше всего подходили для совершения христианских обрядов. На это указывает вырубленный в центре круга на Илурате крест с рыбой и птицей, а на Белинском городище – вырезанный в центре треугольной алтарной вымос-

тки крест в круге и крест с удлиненной вертикальной линией (Там же. С. 416–430). Учитывая особую важность для германской аристократии культа пира и вина, особенно для обряда побратимства (достаточно распространенного по причине полиэтничности данного общества), было предложено, что языческие ритуалы трансформировались у данных варваров в христианские трапезы-агапы, ставшие главной отличительной чертой их духовной практики (Там же. С. 439–445). Может быть, именно по этой причине возник термин «трапезиты», который варвары могли получить от своих новых соседей боспорян, в данном случае привычным образом обыгравших известное греческое слово. Только теперь этим термином называли не денежных менял-трапезитов (от *trapeza* – стол. – Сорочан 2000. С. 40–41), а варварскую общину, активно практиковавшую христианские трапезы-агапы, которые напоминали им ритуальный пир или традиционную языческую тризну.

Все это объясняет, почему именно здесь в хазарское время были восстановлены каменные круги и продолжили отправляться христианские обряды. На последнее обстоятельство указывает целый ряд артефактов с Белинского городища, самым интересным из которых является фрагмент христианского керамического просфорного штампа для литургического хлеба с латинской надписью (Майко, Зубарев, Ярцев 2016. С. 320–329). В связи с тем, что такие находки неизвестны среди материалов салтово-маяцкой культуры, а каменные круги тем более были не характерны для тюрко-булгар, выходит, что с гуннами из Крымского Приазовья ушли не все готы. Кроме того, еще в VI в. н.э. оказавшиеся разрозненными различные группы готов могли поддерживать тесную связь между собой. Может быть, поэтому у тех, кто переселился в Северо-Восточное Причерноморье, продолжал сохраняться культ концентрических кругов, нашедший свое отражение, в частности, на бронзовых зеркалах (Дмитриев 1979б. С. 224, рис. 7, 16; С. 227, рис. 10, 16). В принципе и упомянутый выше штамп вполне может датироваться более ранним временем и иметь непосредственное отношение к самим готам трапезитам, а не к их потомкам. Дело в том, что предметы подобного типа (с «мальтийскими» крестами и надписью по краю, судя

по всему, также [ошибочного?] позитивного вида) иногда относят к VI в. н.э. (Kakish 2014. P. 28, fig. 25). Более того, в дошедшем до нас фрагменте с Белинского городища отчетливо просматривается сарматская тамга и буквы VC (известный титул *vir clarissimus*, которым в позднеантичное время широко наделяли военную знать восточноримских провинций). Во всяком случае, в ранней христианской эпиграфике действительно имя знатного человека нередко начиналось с аббревиатуры VC (Caban 2015. P. 23). Правда, даже если это так, имя возможного приносителя евхаристийного хлеба из-за фрагментарности надписи все равно останется для нас неизвестным.

Литература

Болгов Н.Н., Рябцева М.Л. О характере германских влияний на Боспор периода Великих миграций // Stratum plus. 2013. № 4. С. 261–267.

Буданова В.П. Парадоксы варварства в историческом контексте // Цивилизация и варварство: парадоксы победы цивилизации над варварством. М., 2013. С. 12–41.

Васильев А.А. Готы в Крыму. В 2 ч. Ч. 1 // Изв. Рос. Акад. материальной культуры. 1921. Т. 1. С. 265–344.

Веймарн Є.В. Одне з важливих питань ранньосередньовічної історії Криму // Середні віки на Україні. Київ, 1971. С. 61–65.

Вольфрам Х. Готы. СПб., 2003.

Голенко В.К. Древний Киммерик и его округа. Симферополь, 2007.

Дмитриев А.В. Могильник эпохи переселения народов на реке Дюрсо // КСИА. 1979. Вып. 158. С. 52–57. (а)

Дмитриев А.В. Погребения всадников и боевых коней в могильнике эпохи переселения народов на р. Дюрсо близ Новороссийска // СА. 1979. № 4. С. 212–229. (б)

Ермолин А.Л. Локализация места противостояния гуннов и готов на Керченском полуострове // Древности Боспора. 2006. Вып. 9. С. 90–96.

Захаров Г.Е. Везеготские короли и «арианская» церковь в V–VI вв.: метаморфозы омийской традиции // ВЕДС–XXIII: Ранние государства Европы и Азии: проблемы политогенеза. М., 2011. С. 92–97.

Катюшин А.Е. Еще раз об этнониме «трапедиты» // МАИЭТ. 2005. Вып. 11. С. 452–458.

Майко В.В., Зубарев В.Г., Ярцев С.В. Раннесредневековые материалы городища «Белинское» в Восточном Крыму // Древности Боспора. 2016. № 20. С. 320–329.

Масленников А.А. Древние земляные погранично-оборонительные сооружения Восточного Крыма. М., 2003.

Николаева Э.Я. Боспор после гуннского нашествия: Автореф. дис. … канд. ист. наук. М., 1984.

Пиоро И.С. Крымская Готия. Киев, 1990.

Сорочан С.Б. Ранневизантийский сектор услуг: менялы (IV–IX вв.) // Вісник Харківського національного університету імені В.Н. Каразіна. Серія: Історія. 2000. № 485, вип. 32. С. 39–48.

Ярцев С.В., Зубарев В.Г., Бутовский А.Ю. Греко-варварский Крым в период поздней античности (III–IV вв. н.э.: от морских походов до битвы при Адрианополе). Тула, 2015.

Caban P. The early ancient Christian inscriptions in the Christian epigraphy // European Journal of Science and Theology. 2015. Vol. 11, N 3. P. 21–30.

Kakish R. Ancient bread stamps from Jordan // Mediterranean Archaeology and Archaeometry. 2014. Vol. 14, N 2. P. 19–31.

СВЕДЕНИЯ ОБ АВТОРАХ

Агишев Сергей Юрьевич – канд. ист. наук, доц. кафедры истории Средних веков Исторического ф-та МГУ им. М.В. Ломоносова

Алексеенко Николай Александрович – канд. ист. наук, dr. Etudes médiévales (Paris IV-Sorbonne, France), заведующий филиалом «Крепость Чембало» Нац. муз.-заповедника «Херсонес Таврический» (Севастополь)

Анисимова Анна Александровна – канд. ист. наук, ст. науч. сотр. Ин-та всеобщей истории РАН

Артамонов Юрий Александрович – канд. ист. наук, науч. сотр. Ин-та всеобщей истории РАН

Арутюнова-Фиданян Виада Артуровна – д-р ист. наук, вед. науч. сотр. Ин-та всеобщей истории РАН

Ауров Олег Валентинович – канд. ист. наук, доц., вед. науч. сотр. Лаборатории античной культуры Школы актуальных гуманит. исслед. Ин-та общественных наук Российской академии народного хозяйства и гос. службы при президенте РФ

Байдуж Дмитрий Валерьевич – канд. ист. наук, доц. кафедры археологии, истории Древнего мира и Средних веков Ин-та истории и политических наук Тюменского гос. ун-та

Бибиков Михаил Вадимович – д-р ист. наук, проф., зав. кафедры византийской и новогреческой филологии Филологического ф-та МГУ им. М.В. Ломоносова, гл. науч. сотр. Ин-та всеобщей истории РАН

Бубенок Олег Борисович – д-р ист. наук, проф., зав. отделом Евразийской степи Ин-та востоковедения им. А.Е. Крымского НАН Украины

Ванькова Анна Борисовна – канд. ист. наук, науч. сотр. Ин-та всеобщей истории РАН

Вин Юрий Яковлевич – канд. ист. наук, ст. науч. сотр. Ин-та всеобщей истории РАН

Виноградов Андрей Юрьевич – канд. ист. наук, доц. Школы исторических наук ф-та гуманитарных наук НИУ ВШЭ, ст. науч. сотр. научно-учебной лаборатории медиевистических исследований ф-та гуманитарных наук НИУ ВШЭ

Гайденко Павел Иванович – д-р ист. наук, доц., проф. кафедры гуманитарных дисциплин Казанского нац. исследовательско-

го технологического ун-та, доц. кафедры истории и философии Казанского гос. архитектурно-строительного ун-та

Ганина Наталия Александровна – д-р филол. наук, доц., проф. кафедры германской и кельтской филологии Филологического ф-та МГУ им. М.В. Ломоносова

Гвоздецкая Наталья Юрьевна – д-р филол. наук, зав. кафедрой английской филологии Ин-та филологии и истории РГГУ

Григорьев Александр Вадимович – ст. науч. сотр. Муз.-заповедника «Куликово поле» (Тула)

Джаксон Татьяна Николаевна – д-р ист. наук, гл. науч. сотр. Ин-та всеобщей истории РАН

Добычина Анастасия Сергеевна – канд. ист. наук, науч. сотр. отдела истории Средних веков Ин-та славяноведения РАН

Домбровски Дариуш – д-р ист. наук (doktor habilitowany), проф. Ин-та истории Ун-та Казимира Великого (Быдгощ, Польша)

Дружинина Инга Александровна – науч. сотр. группы археологии Кавказа Ин-та археологии РАН

Ермолова Ирина Евгеньевна – канд. ист. наук, доц. кафедры всеобщей истории Ф-та архивного дела Историко-архивного ин-та РГГУ

Земляков Михаил Вячеславович – канд. ист. наук, преподаватель вечерних курсов Ун-та им. Дмитрия Пожарского

Калинина Татьяна Михайловна – канд. ист. наук, ст. науч. сотр. Ин-та всеобщей истории РАН

Комендова Йитка – сотр. Ф-та славянских исследований Ун-та им. Ф. Палацкого (Оломоуц, Чехия)

Короленков Антон Викторович – канд. ист. наук, науч. ред. редакции журнала «Новая и новейшая история» (Академиздатцентр «Наука» РАН)

Котляр Николай Федорович – чл.-корр. НАН Украины, гл. науч. сотр. Ин-та истории Украины НАН Украины

Котышев Дмитрий Михайлович – канд. ист. наук, зам. директора по науке Троицкого краеведческого муз., педагог доп. образования МБОУ «Лицей № 13» (Троицк, Челябинская обл.)

Кузнецов Андрей Александрович – д-р ист. наук, доц., проф. кафедры культуры и психологии предпринимательства Ин-та экономики и предпринимательства Нижегородского гос. ун-та им. Н.И. Лобачевского

Кузьмин Андрей Валентинович – канд. ист. наук, науч. редактор «Большой Российской энциклопедии»

Лавренченко Мария Леонидовна – соискатель Ин-та славяноведения РАН, науч. сотр. Муз. архитектуры имени А.В. Щусева

Ленская Валерия Сергеевна – канд. ист. наук, ст. науч. сотр. Ин-та всеобщей истории РАН

Литовских Елена Владимировна – канд. ист. наук, науч. сотр. Ин-та всеобщей истории РАН

Лукин Павел Владимирович – д-р ист. наук, вед. науч. сотр. Ин-та российской истории РАН

Лысы Мирослав – канд. ист. наук (PhD), доц. юридического ф-та ун-та им. Коменского в Братиславе (Словакия)

Матвеев Сержиу Виктор – канд. ист. наук, доц. кафедры археологии и истории Древнего мира Молдавского гос. ун-та

Матузова Вера Иванова – канд. филол. наук, ст. науч. сотр. Ин-та всеобщей истории РАН

Мельникова Елена Александровна – д-р ист. наук, зав. центром «Восточная Европа в античном и средневековом мире» Ин-та всеобщей истории РАН

Мингазов Шамиль Рафхатович – канд. ист. наук, член адвокатской палаты г. Москвы.

Михеев Савва Михайлович – канд. ист. наук, ст. науч. сотр. Ин-та славяноведения РАН

Мишин Дмитрий Евгеньевич – канд. ист. наук, ст. науч. сотр. Ин-та востоковедения РАН

Могаричев Юрий Миронович – д-р ист. наук, проф., зав. кафедрой социального и гуманитарного образования Крымского респ. ин-та постдипломного пед. образования

Мудрак Олег Алексеевич – д-р филол. наук., проф., вед. науч. сотр. Центра компаративистики Ин-та восточных культур РГГУ

Никольский Иван Михайлович – канд. ист. наук, науч. сотр. Ин-та всеобщей истории РАН

Обрезкова Дарья Викторовна – ст. преп. кафедры истории отечества, государства и права Московского гос. ун-та геодезии и картографии (МИИГАиК)

Петрухин Владимир Яковлевич – д-р ист. наук, гл. науч. сотр. Ин-та славяноведения РАН, проф. РГГУ

Подосинов Александр Васильевич – д-р ист. наук, гл. науч. сотр. Ин-та всеобщей истории РАН, зав. кафедрой древних языков Исторического ф-та МГУ им. М.В. Ломоносова, проф. центра антиковедения РГГУ

Попова Галина Александровна – канд. ист. наук, ст. науч. сотр. Ин-та всеобщей истории РАН

Селезнев Юрий Васильевич – д-р ист. наук, доц. кафедры истории России Исторического ф-та Воронежского гос. ун-та

Синицын Александр Александрович – канд. ист. наук, доц. кафедры истории искусств Русской христианской гуманитарной академии

Ставиский Вадим Изяславович – канд. ист. наук, независимый исследователь (Украина)

Суриков Игорь Евгеньевич – д-р ист. наук, гл. науч. сотр. Ин-та всеобщей истории РАН

Темчин Сергей Юрьевич – габилитированный д-р гуманит. наук, проф., вед. науч. сотр., зав. сектором изучения письменного наследия Ин-та литовского языка (Вильнюс, Литва)

Тимохин Дмитрий Михайлович – канд. ист. наук, ст. науч. сотр. Ин-та востоковедения РАН

Тишин Владимир Владимирович – канд. ист. наук, мл. науч. сотр. Ин-та востоковедения РАН

Флёров Валерий Сергеевич – канд. ист. наук, ст. науч. сотр. группы средневековой археологии евразийских степей Ин-та археологии РАН

Франчук Вера Юрьевна – д-р филол. наук, проф., вед. науч. сотр. Ин-та языковедения им. А.А. Потебни НАН Украины

Хусаинов Вадим Маратович – сотр. изд. центра «Православная энциклопедия»

Шинаков Евгений Александрович – д-р ист. наук, проф. кафедры отечественной истории Брянского гос. ун-та им. И.Г. Петровского

Шувалов Петр Валерьевич – канд. ист. наук, доц. отделения византийской и новогреческой филологии кафедры общего языкознания, сотр. Византийского центра при Греческом институте Филологического ф-та Санкт-Петербургского гос. ун-та

Щавелев Алексей Сергеевич – канд. ист. наук, ст. науч. сотр. Ин-та всеобщей истории РАН

Юсупович Адриан – адъюнкт департамента источниковедения и издания источников Ин-та истории Польской академии наук (Варшава)

Ярцев Сергей Владимирович – канд. ист. наук, ст. науч. сотр. кафедры истории и археологии Тульского гос. пед. ун-та им. Л.Н. Толстого

СПИСОК ПРИНЯТЫХ СОКРАЩЕНИЙ

АВЕС – Археология Восточно-Европейской степи. Саратов.
АДСВ – Античная древность и средние века. Свердловск; Екатеринбург.
БФ – Боспорский феномен. СПб.
ВВ – Византийский временник. М.
ВЕДС – Восточная Европа в древности и средневековье: Чтения памяти чл.-корр. АН СССР В.Т. Пашуто: Мат-лы конф. М.
ВЕДС – Восточная Европа в древности и средневековье: Мат-лы Чтений памяти чл.-корр. АН СССР В.Т. Пашуто. М.
ВДИ – Вестник древней истории. М.
ВИ – Вопросы истории. М.
ВО – «Великое оглашение» Феодора Студита
ГВЛ – Галицко-Волынская летопись
ГВНП – Грамоты Великого Новгорода и Пскова / Под ред. С.Н. Валка. М.; Л., 1949.
ГИМ – Государственный исторический музей (Москва)
ГПНТБ – Государственная публичная научно-техническая библиотека России (Москва)
ДГ – Древнейшие государства Восточной Европы (до 1990 г. – Древнейшие государства на территории СССР): Материалы и исследования. М.
ДКУ – Древнерусские княжеские уставы XI–XV вв. / Изд. подгот. Я.Н. Щапов. М., 1976.
ДРВМ – Древняя Русь: Вопросы медиевистики. М.
ЖМНП – Журнал Министерства народного просвещения. СПб.
КВ ПВЛ – Космографическое введение «Повести временных лет»
КСИА – Краткие сообщения Института археологии АН СССР (РАН). М.
МАИЭТ – Материалы по археологии, истории и этнографии Таврии. Симферополь.
МГУ – Московский государственный университет им. М.В. Ломоносова
МИА – Материалы и исследования по археологии СССР. М.; Л.
НАН Украины – Национальная Академия наук Украины
Н1 – Новгородская I летопись
Н1мл. – Новгородская I летопись младшего извода
НИС – Новгородский исторический сборник.
НИУ ВШЭ – Научно-исследовательский университет «Высшая школа экономики»

ОР РГБ – Отдел рукописей Российской государственной библиотеки (Москва)

ОР РНБ – Отдел рукописей Российской национальной библиотеки (Санкт-Петербург)

ПВЛ – 1) «Повесть временных лет»

2) Повесть временных лет / Подгот. текста, перевод, статьи и комментарии Д.С. Лихачёва; Под. ред. В.П. Адриановой-Перетц. 2-е изд., испр. и доп. СПб., 1996.

ПСРЛ – Полное собрание русских летописей:

Т. 1: Лаврентьевская летопись. М., 1997.

Т. 2: Ипатьевская летопись. М., 1998.

Т. 3: Новгородская первая летопись старшего и младшего изводов. М., 2000.

Т. 4, ч. 1: Новгородская четвертая летопись. М., 2000 (репринт изд.: Пг., 1915. Вып. 1; Л., 1925. Вып. 2; Л., 1929. Вып. 3).

Т. 6, вып. 1: Софийская первая летопись старшего извода. М., 2000.

ПЭ – Православная энциклопедия. М.

РАН – Российская Академия наук

РГАДА – Российский государственный архив древних актов (Москва)

РГГУ – Российский государственный гуманитарный университет

СА – Советская археология. М.

СВП – Северо-Восточное Причерноморье

СДЯ – Словарь древнерусского языка (XI–XIV вв.). В 11 т. / Под. ред. Р.И. Аванесова. М., 1988–. Т. 1–

Тр. ГИМ – Труды Государственного Исторического музея. М.

DN – Diplomatarium Norvegicum. Chr., 1847. Bd. I. S. 138; Chr., 1867. Bd. VII. S. 116–119; Chr., 1882. Bd. XI. S. 11–16.

FRB – Fontes rerum Bohemicarum / Ed. J. Emler. Praha, 1874. T. 2; 1882. T. 3; 1884. T. 4.

ÍF – Íslenzk fornrit. Reykjavík.

KLNM – Kulturhistorisk leksikon for nordisk middelalder.

MGH – Monumenta Germaniae historica.

MGH SS – Monumenta Germaniae historica. Series scriptores (in folio).

MGH SS AA – Monumenta Germaniae historica. Series scriptores. Auctores antiquissimi.

MGH SS RG – Monumenta Germaniae historica. Series scriptores rerum Germanicorum in usum scholarum separatum editi.

MGH SS RG NS – Monumenta Germaniae historica. Series scriptores rerum Germanicorum. Nova series.

MGH SS RM – Monumenta Germaniae historica. Series scriptores rerum Merovingicarum.

NgL – Norges gamle Love indtil 1387 / Utg. R. Keyser, P.A. Munch. Chr., 1849. S. 44–55.

PG – Patrologiae cursus completus. Patrologiae graeca / Ed. J.-P. Migne. P.

RE – Paulys Realencyclopädie der classischen Altertumswissenschaft: Neue Bearbeitung, G. Wissowa; W. Kroll; K. Mittelhaus; K. Ziegler, Stuttgart, 1893–1980.

TGF IV Radt – Tragicorum Graecorum fragmenta. Göttingen, 1999. T. 4: Sophocles / Ed. S.L. Radt, editio correctior et addendis aucta. (1. Aufl.: 1977).

VS – Vita Sophoclis

ОГЛАВЛЕНИЕ

Агишев С.Ю. Норвежский хирд XIII в.: подданные короны, вассалы короля, гильдия или братство (к вопросу о формах самоидентификации) 3

Алексеенко Н.А. Инородцы на службе Византии (по данным херсонских моливдовулов) 8

Анисимова А.А. Факторы, способствовавшие зарождению городских общин в Англии XII–XIII вв. 12

Артамонов Ю.А. Становление института архимандритии в Древней Руси 14

Арутюнова-Фиданян В.А. Православные армяне в Византии 18

Ауров О.В. Территориальная община (консехо) в Центральной Испании в X–XIII вв. 23

Байдуж Д.В. Саморепрезентация Тевтонского ордена в Пруссии в XIII в. по данным сфрагистики 28

Бибиков М.В. «Скифская общность» в византийской литературной традиции 34

Бубенок О.Б. Бродники – хозяйственно-культурная общность Половецкой степи 36

Ванькова А.Б. Уподобление монашеской общины телу у византийских писателей 39

Вин Ю.Я. Социокультурная и психологическая общность византийского села: Групповые именования и собирательные названия 45

Виноградов А.Ю., Добычина А.С. Эринии и вакханки: Кто стоял у истоков новой болгарской общности в 1185–1186 гг.? 50

Гайденко П.И. Об изменении внутрицерковного положения древнерусского монашества после установления ордынского господства 54

Ганина Н.А. Образ права: Кодекс Бардевика и аспекты социальной идентификации в Любеке конца XIII в. 59

Гвоздецкая Н.Ю. Христианская община в изображении исландской хроники XIII в. *Hungrvaka* 63

Джаксон Т.Н. Войско бондов, или о психологии толпы 68

74

Домбровски Д. Княжеская семья Романовичей как общность в Галицко-Волынской летописи
Дружинина И.А. Папагия в тактате «Об управлении империей» Константина VII Багрянородного 76
Ермолова И.Е. Аммиан Марцеллин об одной этнокультурной общности 81
Земляков М.В. Сообщества «заговорщиков» и «мятежников» в поздней Античности и раннем Средневековье (на примере движения багаудов V в. и восстания Стеллинга IX в.) 86
Калинина Т.М. Общность тюрок в глазах арабских географов 91
Комендова Й. *Origo gentis* в «Чешской хронике» Козьмы Пражского и древнейшем русском летописании 98
Короленков А.В. Некоторые этнические общности и их сегменты глазами Саллюстия 102
Котляр Н.Ф. Двор и люди двора 108
Котышев Д.М. Русь / Русская земля в IX–X вв.: Эволюция общности 111
Кузнецов А.А. Бродники: Проблемы идентификации 115
Кузьмин А.В. Социальный и конфессиональный факторы формирования иноэтничной части военно-служилой знати Северо-Восточной Руси второй половины XII – середины XIII в. (на примере ясских воинов) 120
Лавренченко М.Л. «Братья» новгородцы – соседи или союзники? 124
Ленская В.С. Хор и фила в Афинах: От хориста к гражданину 128
Литовских Е.В. Начальный этап становления территориальных общностей в Исландии X в. 132
Лукин П.В. Обозначение «весь Новгород» и формирование новгородского «воображаемого сообщества» 137
Lysý M. Dual identity of the Slavs and the Moravians in the 9th century 144
Матвеев С.В. Варваризированные римляне или романизированные варвары в среде черняховской общности Пруто-Днестровского междуречья 147
Матузова В.И. Самоидентификация Тевтонского ордена (XIII–XIV вв.) 151
Мельникова Е.А. Героико-эпический социум: «Сообщество медового зала» 156
160

Мингазов Ш.Р. Болгары Алзеко в Баварии, Карантании и Италии как пример автономной части этнокультурной общности
Михеев С.М. Кто писал по сырой штукатурке в лестничной башне Софии Новгородской? 164
Мишин Д.Е. К вопросу о родственных связях в среде сасанидских вельмож 166
Могаричев Ю.М. «Возвращение на путь истинный фульского народа»: Историческая реалия и агиографический штамп? 171
Мудрак О.А. Печенежский материал Константина Багрянородного 175
Никольский И.М. Королевство вандалов в римской Африке: Политическая общность нового формата в условиях перехода от Античности к Средневековью 182
Обрезкова Д.В. *Intra palatium militantes*: Придворные служащие как социальное сообщество (по данным позднеримского законодательства IV – начала V в.) 186
Петрухин В.Я. «Этничность» в древней Руси 190
Подосинов А.В. К вопросу об этнических общностях Скифии 195
Попова Г.А. Проблемы идентификации общности: Мосарабы Толедо XI–XIII вв. 200
Селезнев Ю.В. «Соратники» великого хана: Русские князья в походе Менгу-Тимура на Дедяков в 1276/77 г. 202
Синицын А.А. О сообществе служителей Муз, возглавлявшемся Софоклом (*Vita Sophoclis 6*) 207
Ставиский В.И. «Ты ауже нашь же Татаринъ» (к вопросу о формировании новой этнополитической общности на территории Южной Руси в середине XIII в.) 214
Суриков И.Е. Спарта как уникальный и закономерный тип общности в древнегреческом полисном мире 217
Темчин С.Ю. Толковые праздничные каноны – неучтенное древнерусское произведение домонгольского периода 223
Тимохин Д.М. Тюркская военная элита Хорезма в эпоху монгольского нашествия: История формирования, особенности, внутренние конфликты 228
Тишин В.В. К истории семиреченского племени *чу-му-кунь* 處木昆 233
Флёров В.С. Поиски этнических хазар 238

Франчук В.Ю. Названия воинских объединений в летописании Мстиславова племени 244
Хусаинов В.М. «Братство Ветеманна»: Первое каперское общество на Балтике? 248
Шинаков Е.А., Григорьев А.В. Об этнопотестарной «общности среднего уровня» на юго-востоке Древней Руси в X в. 253
Шувалов П.В. «Изобретение народа»: *Славяне* Ф. Курты и *скифы* Приска 256
Щавелев А.С. К интерпретации древнерусских летописных известий о славянских общностях Восточной Европы 259
Юсупович А. «Город» Лысец в Галицко-Волынской летописи 267
Ярцев С.В. Готы тетракситы-трапезиты и современные археологические реалии 268
Сведения об авторах 274
Список принятых сокращений 279

Научное издание

ВОСТОЧНАЯ ЕВРОПА В ДРЕВНОСТИ И СРЕДНЕВЕКОВЬЕ:

АНТИЧНЫЕ И СРЕДНЕВЕКОВЫЕ ОБЩНОСТИ

XXVIX Чтения памяти чл.-корр. АН СССР В.Т. Пашуто
Москва, 19–21 апреля 2017 г.

Материалы конференции

Утверждено к печати Институтом всеобщей истории РАН

Л.Р. ИД № 01776 от 11 мая 2000 г.

Подписано в печать 22.03.2017 г.
Гарнитура Таймс. Печать офсетная.
Объем 17,8 п.л. Тираж 150 экз.

Институт всеобщей истории РАН,
Москва, 119334, Ленинский пр-т 32а